yes casa
madeiramadeira

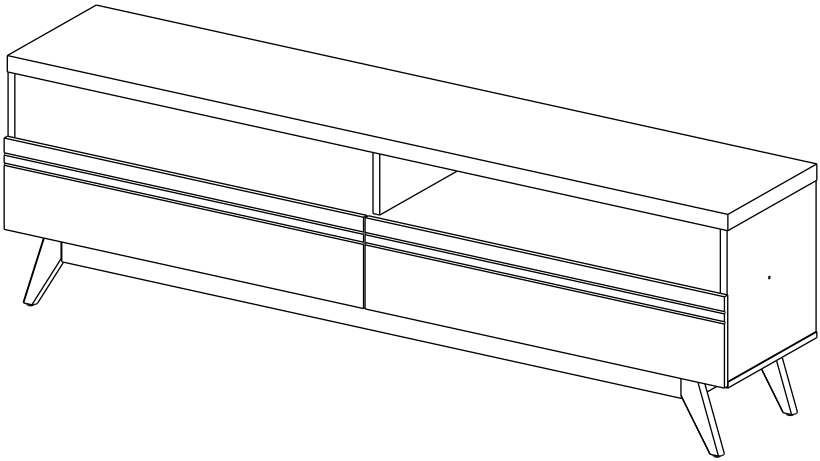

Rack
Munique

Como Trocar o Produto

Se seu produto chegou com algum defeito você tem 7 dias para solicitar a troca. Você vai precisar:

1. Ter em mãos as fotos das peças com defeito; descrição; código (como está aqui no manual) e quantidade de peças com defeito.
2. Acesse o chat em nosso site.
3. Selecione o seu pedido, e depois a opção “Quero trocar um produto”.
4. Pronto, agora é só preencher as informações e enviar. Entraremos em contato por e-mail para te dar todas as instruções.

Dicas para prolongar a vida útil do móvel

1. Retire o pó com uma flanela seca, depois use um pano macio, levemente umedecido com água. Pode utilizar detergente neutro ou sabão neutro.
2. Reaperte os parafusos de tempos em tempos para garantir a estabilidade e durabilidade.
3. O acabamento do seu produto pode ser danificado pela falta de ventilação e excesso de calor.

Qualquer dúvida sobre os nossos produtos você pode entrar em contato pelo nosso canal de atendimento:
https://www.madeiramadeira.com.br/central-de-ajuda

Para mais dicas amigas e inspirações de decoração acesse:
https://www.madeiramadeira.com.br/central-de-dicas

Siga MadeiraMadeira:

LISTA DE PEÇAS

Nº PEÇA	DESCRIÇÃO	QNT.	DIMENSÕES (mm)		
			COMP.	LARG.	ESP.
01	Pé Esquerdo	02	200	70	24
02	Pé Direito	02	200	70	24
03	Rodapé Lateral	02	295	56	15
04	Rodapé Traseiro	01	1200	56	15
05	Rodapé Frontal	01	1200	55	20
06	Base	01	1604	385	15
07	Lateral Esquerda	01	385	385	15
08	Divisória	01	200	385	15
09	Lateral Direita	01	385	385	15
10	Tampo	01	1560	385	15
11	Divisória Superior	01	170	350	15
12	Chapéu	01	1604	385	15
13	Porta	02	800	237	15
14	Fundo Inferior	01	1587	223	3
15	Fundo Superior C/ Furo	01	1587	193	3

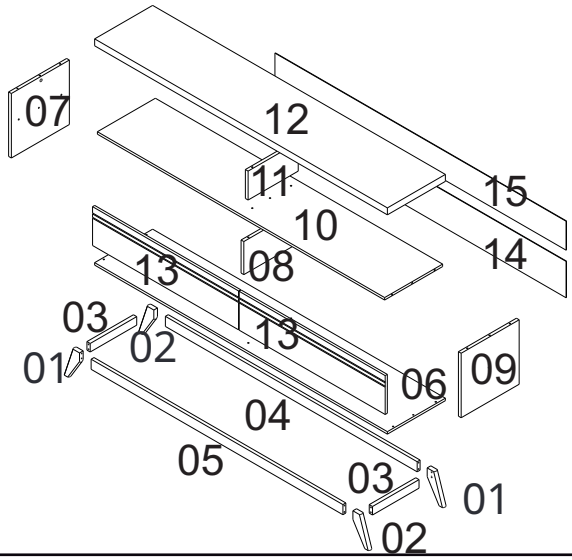

Para a montagem do produto você vai precisar de:

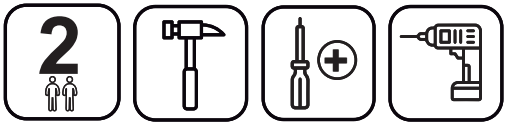

- Confira as peças, componentes e se possui as ferramentas necessárias para a montagem
- Para proteger seu móvel, coloque as peças sobre um tapete.
- Convide alguém pra te auxiliar, tudo pode ficar mais simples e rápido.

LISTA DE FERRAGENS

A - 05x B - 74x C - 38x D - 04x E - 01x F - 06x G - 12x

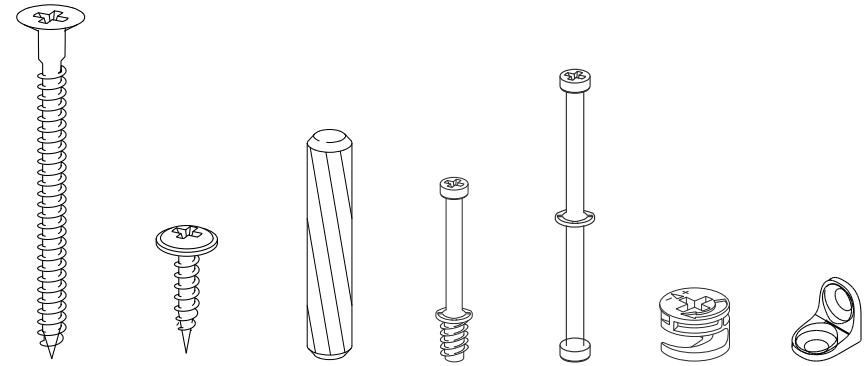

Paraf. 5X45 Chato | Paraf. 3,5x12 Chato | Cavilha 6x30 | Pino Minifix | Haste Dupla Minifix | Tambor Minifix | Cantoneira

H - 10x I - 02x J - 04x K - 04x L - 04x M - 40x

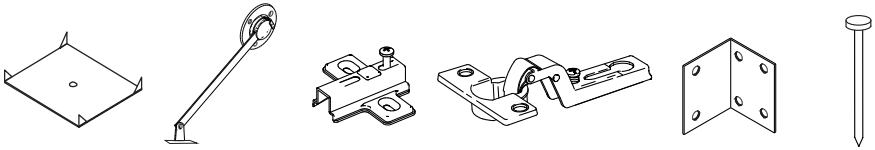

Garra Para Fundo | Articulador de Porta | Calço Dobradiça | Dobradiça Metálica | Cantoneira Metálica 6F. | Prego 13x15

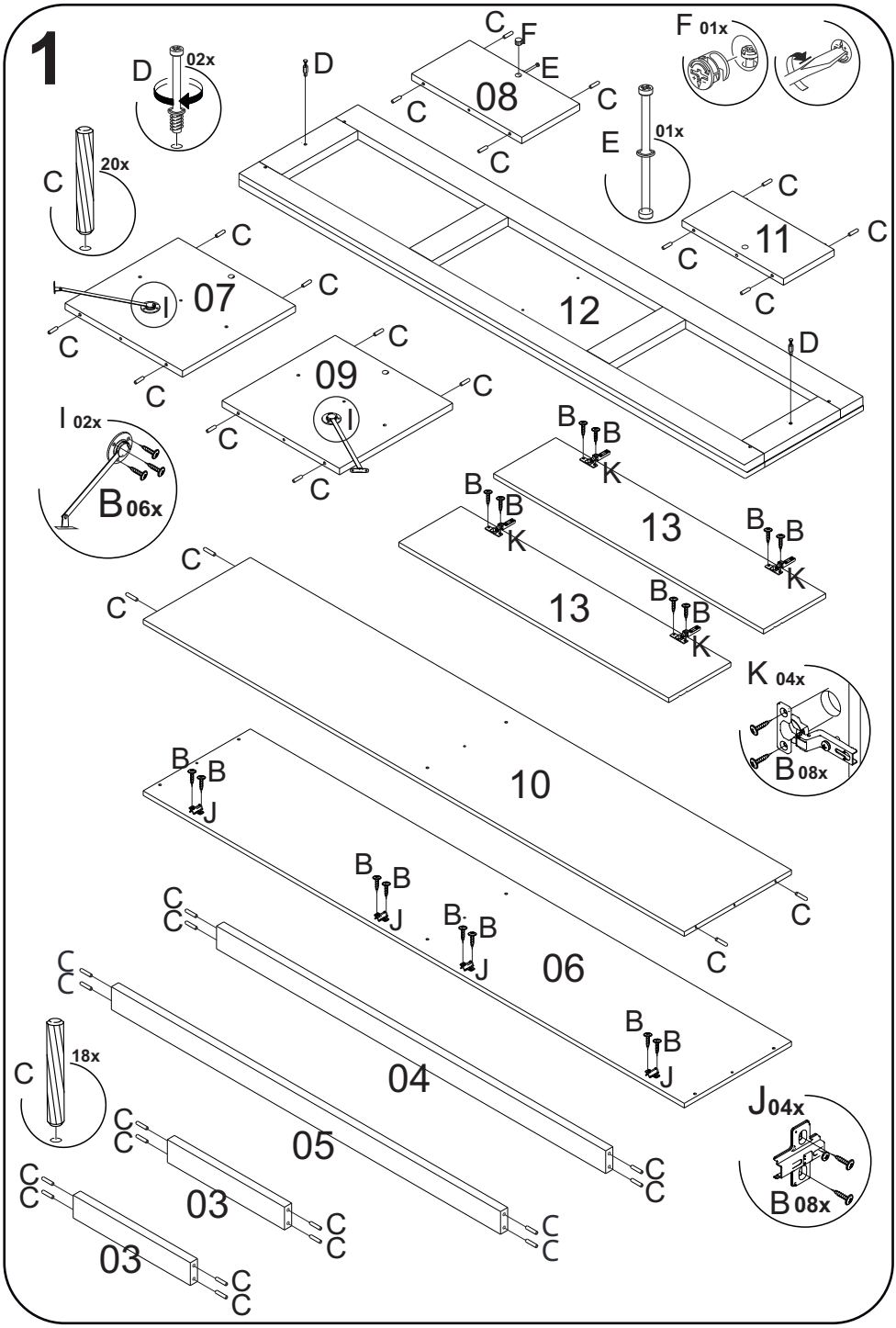
1
D 02x
D
C F
E
08
C
C
C
F 01x
E 01x
C 20x
C
C
11
C
C
C
07
I
C
C
C
12
D
C
09
C
I
C
C
I 02x
B 06x
B B
K
B B
K
13
B B
K
13
B B
K
C
C
K 04x
B 08x
B B
J
10
B B
J
B B
J
C
C
C
C
06
C
C
B B
J
C 18x
04
J 04x
B 08x
C
C
05
C
C
C
C
03
C
C
C
C
03
C
C

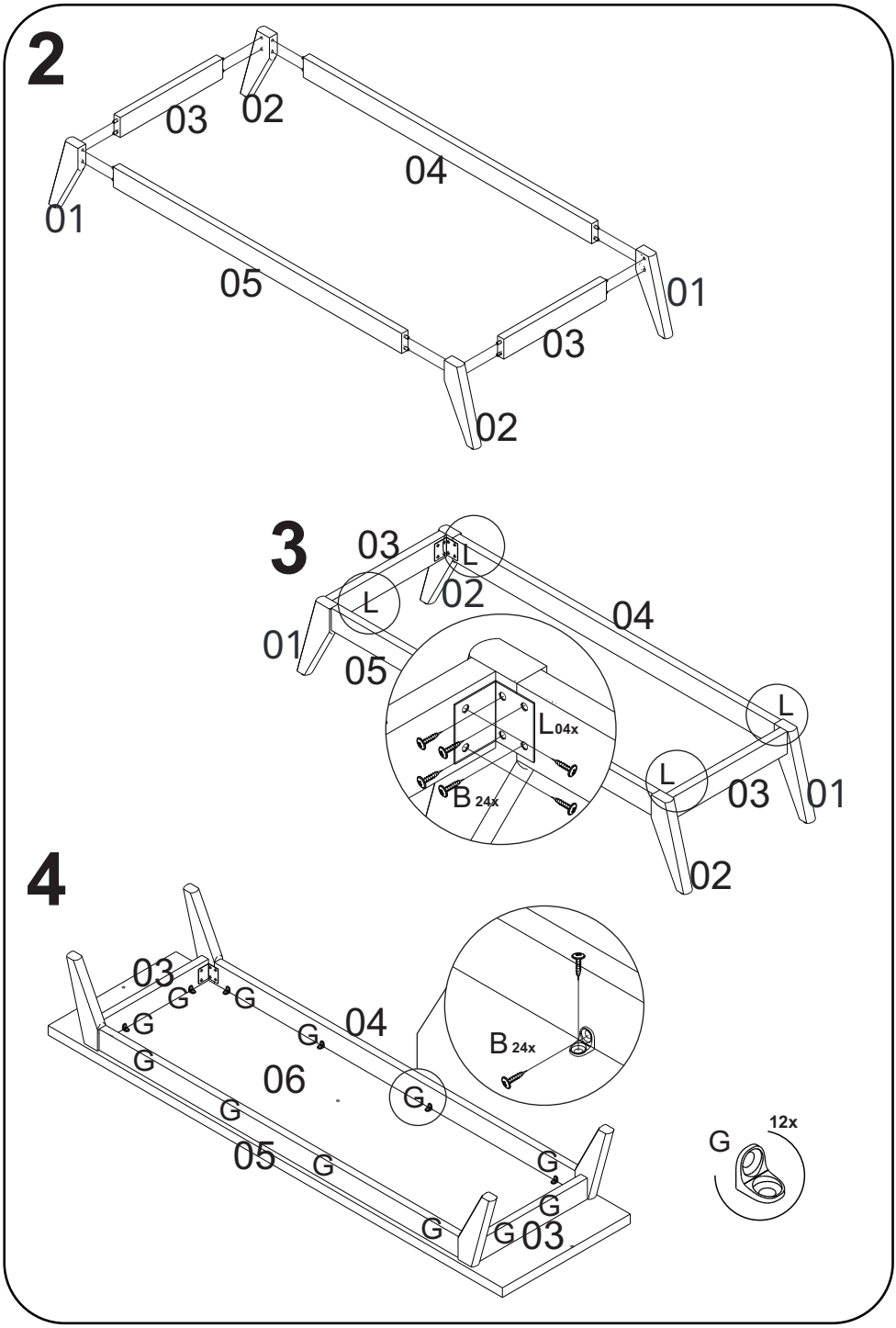
2
03
02
04
01
05
01
03
02
3
03
L
L
02
04
01
05
L
L04x
L
B 24x
03
01
02
4
03
G
G
G
G
04
G
06
G
G
05
G
G
G
G
G
03
B 24x
G
12x

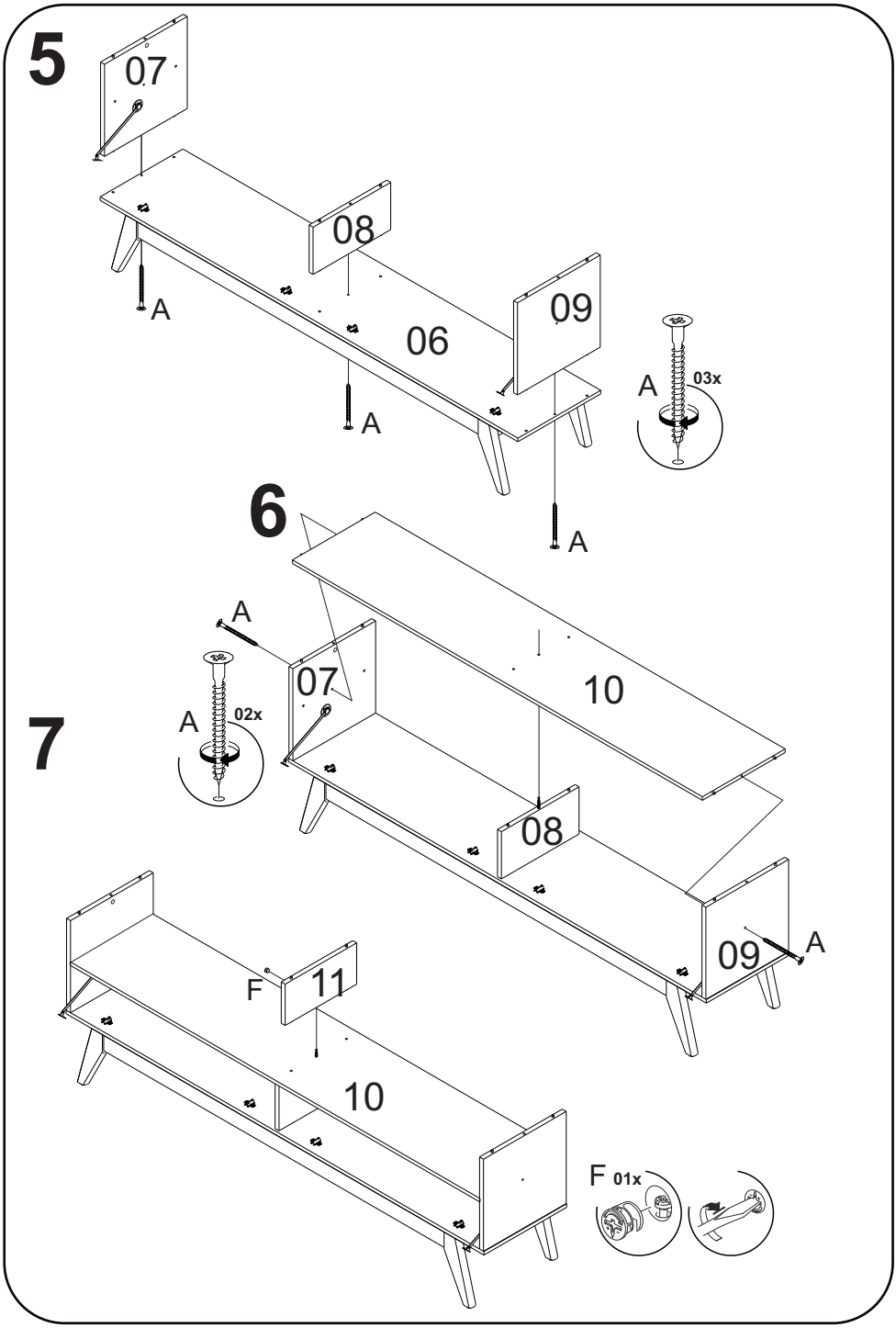
5
07
08
09
06
A
A
A
A
03x
6
A
07
10
A
02x
7
08
09
A
F
11
10
F 01x

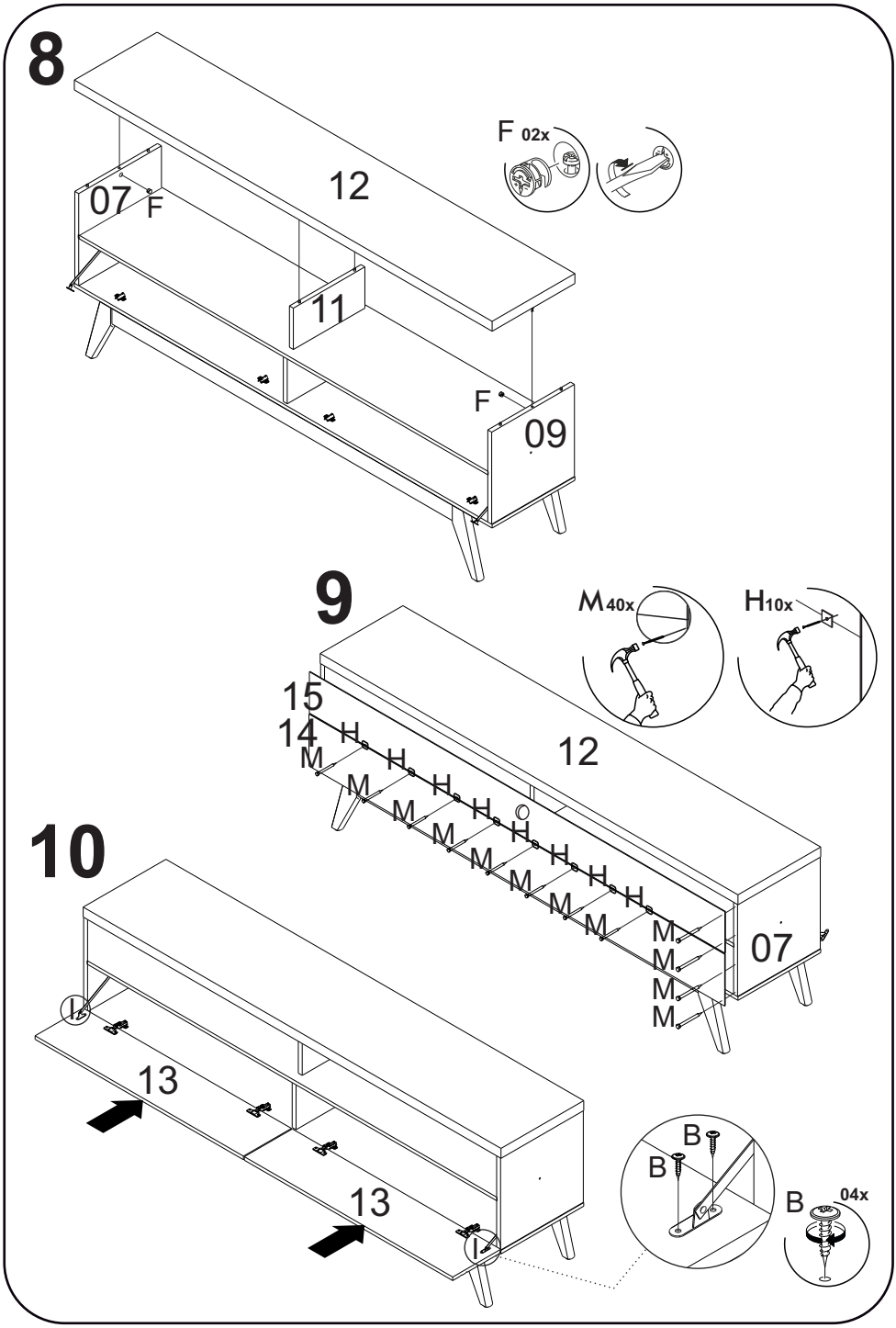
8
12
07
F
11
F
09
F 02x
9
M 40x
H 10x
15
14
12
07
10
13
13
B
B
B 04x