madeiramadeira

CABECASA

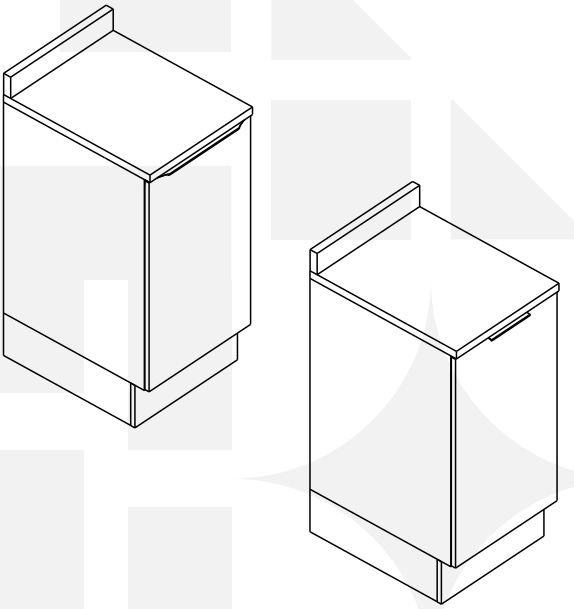

2 anos de garantia

BALCÃO 1 PORTA 400 IPANEMA

Preserve a Segurança da sua Família!
Fixação Obrigatória do produto na parede.

CabeCasa

Casa e Decoração por MadeiraMadeira

Caber é fazer dar certo.
E para caber na sua vida, criamos a CabeCasa.
Ao invés da gente dizer o que cabe
Fomos perguntar para quem sabe: você, cliente Madeira.
Agora cabe no bolso, cabe na vida
Cabe o que você quiser que caiba.
Cabe em casa.

CabeCasa é a primeira marca original MadeiraMadeira, conheça nossa loja:



+ de **10 anos** de mercado



+ de **8 mil** entregas por dia



+ de 5 **milhões** de clientes

Como trocar seu produto

Para caber na sua vida, tem que caber mais transparência. Se o seu produto CabeCasa chegou com algum defeito, **você tem 7 dias para solicitar a troca**, saiba como agora mesmo.

1. Tenha em mãos: as fotos das peças com defeito; nome; código (como está aqui no manual) e quantidade de peças com defeito

2. Acesse o chat em nosso site, clicando no ícone 

3. **Selecione o seu pedido, e depois a opção** "Quero trocar um produto."

4. Pronto, agora é só preencher as informações e enviar. Vamos entrar em contato por e-mail e te dar todas as instruções.

CABE NO BOLSO • CABE NA VIDA • CABE EM CASA

Garantia Cabecasa

A MadeiraMadeira garante que o produto está isento de defeitos de material e fabricação durante período de tempo a contar partir do recebimento do produto com a assinatura de recebimento do mesmo:

• 90 dias (garantia legal) - Abrange o acabamento de peças, defeitos de costura, revestimentos, partes e peças sujeitas a desgaste natural. Neste tipo de garantia o cliente deve acionar o canal de vendas no qual fez a compra.
• Produtos com 2 anos (garantia estrutural) - Estão inclusos aqui, defeitos estruturais que possam comprometer o correto funcionamento do produto.
• Produtos com 5 anos (garantia estrutural) - Estão inclusos aqui, defeitos estruturais que possam comprometer o correto funcionamento do produto.

O presente termo e as garantias aplicam-se apenas ao território nacional.

Solicitação da Garantia

Aconselhamos que a caixa deva ser aberta no momento do recebimento do produto e que a qualidade do mesmo seja verificada, desta forma podemos solucionar eventuais problemas o mais rápido possível. Ocorrendo algum problema dentro do prazo de 90 dias, o consumidor deve entrar em contato com o canal de vendas seguindo as orientações do mesmo.

Em casos de garantia superior a 90 dias, o consumidor deve entrar em contato com a central de atendimento ao cliente através da área www.madeiramadeira.com.br/central-de-ajuda ou www.madeiramadeira.com.br/garantia-cabecasa, que lhe trará as orientações necessárias.

A MadeiraMadeira caberá a responsabilidade de realizar uma análise prévia do produto através de fotos e vídeos, em caso de parecer positivo (comprovado defeito) a empresa arcará com custo de transporte envio de peças e produtos. É reservado o direito da empresa de reter o produto ou a(s) peça(s) danificada(s). Com a comprovação de defeito no produto, a MadeiraMadeira poderá optar pela substituição total ou parcial de peças. Esta se reserva no direito de realizar os serviços de reposição de partes de peças e componentes que constatem satisfatoriamente a existência de defeito de material ou de manufatura. Se, no momento em que ocorrer a assistência o mesmo produto ou seus materiais não estiverem disponíveis, a empresa poderá substituí-los por de igual qualidade e valor equivalentes a nova linha de produção.

Perda de Garantia

Fica determinado que a garantia perderá efeito nos casos:

• Desgaste em parte e/ ou peças e acabamento decorrentes de uso intenso ou exposição a condições extremas, incluindo, mas não se limitando a exposição ao frio e calor intensos, luz direta do sol, chuva, umidade excessiva, maresia, entre outros;

• Danos causados durante o transporte, quando estes não tiverem sido executados pela MadeiraMadeira e, principalmente, não há cobertura de danos decorrentes de transportes e mudanças de endereço do cliente;

• Danos decorrente da má utilização do produto, esforços indevidos ou qualquer uso diverso daquele orientado pela MadeiraMadeira, bem como no caso de montagem em desacordo com o manual de instruções ou no caso de o cliente ou prestador de serviços por este contratado, vir a realizar alterações na estrutura ou acabamento do produto diferente da forma como o produto foi entregue;

• Não há cobertura por danos causados por descuido, limpeza e/ou manutenção em desacordo com as instruções repassadas pela MadeiraMadeira ou no caso de danos causados por prestadores de serviços de limpeza ou conserto contratados pelo cliente;

• Não se aplica a danos causados por materiais corrosivos como ácidos, solventes, tintas e fluídos corporais;

• Danos causados por acidentes, quedas, sinistros, ataques de pragas ou agentes da natureza. Ou ainda danos decorrentes de corrosão devido à falta de limpeza, manutenção com produtos inadequados ou conservação em lugares diversos daqueles indicados pela MadeiraMadeira (excetuados os produtos destinados ao uso nestas condições);

• Esta garantia não cobre afrouxamento de tecido ocorrido com o uso e pelo desgaste natural do tecido bem como pela deformação do enchimento ou espuma e pelo desalinhamento de costuras eventualmente advindas com o tempo de uso;

• Produtos enviados a título de amostra não são cobertas por garantia.

• Produtos sem Nota Fiscal não possuem garantia.

Prepare-se para a montagem

Confira as peças, componentes e se já tem em mãos as ferramentas necessárias.

Para proteger seu móvel, coloque as peças sobre um tapete.

Para realizar a montagem é necessário 2 pessoas.
Convide sua família ou amigos pra montar com você.

Este produto tem grau de dificuldade: AVANÇADO
Exige experiência para realizar a montagem, pode ser desafiador.
Que tal chamar um profissional de montagem?

Se ficar alguma dúvida, é só falar com a gente pelo chat do site.

Para realizar a montagem você vai precisar dessas ferramentas:

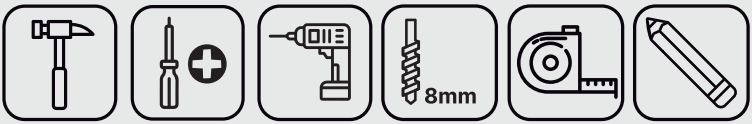

Faça utilização da régua abaixo para medir as ferragens.



LISTA DE FERRAGENS

REF.	DESCRIÇÃO	ILUSTRAÇÃO	QTD.
A	Parafuso minifix	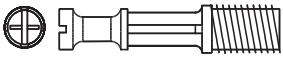	8
B	Cavilha 8x30mm	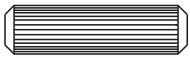	18
C	Paraf. cab. chata 3,5x14mm		28
D	Dobradiça caneco 35mm		2
E	Paraf. cab. chata 3,5x25mm		2
F	Paraf. cab. chata 3,5x50mm		2
G	Pé de cozinha regulável		4
H	Tambor minifix		8
I	Prego 10x10		20
J	Bucha plástica Ø8mm	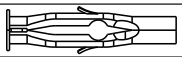	2
K	Tapa furo adesivo		12
L	Paraf. cab. tampinha 7x40mm	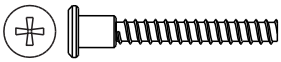	4
M	Paraf. cab. flangeada 5x60mm		2
N	Presilha do rodapé		6
O	Cantoneira L metal 2 furos		4
P	Puxadores	 ou	1
Q	Capa para suporte de fixação “L”		2
R	Suporte de fixação “L”		2

LISTA DE PEÇAS

Nº PEÇA	CÓD. FORNECEDOR	DESCRIÇÃO	QTD	DIMENSÕES (mm)			PESO UNT (KG)
				COMP.	LARG.	ESP.	
01	50.316.073	Lateral Esquerda	01	695	500	15	3,68
02	50.316.074	Lateral Direita	01	695	500	15	3,68
03	50.316.007	Travessa	02	369	70	15	0,27
04	50.316.086	Base Inferior	01	369	496	15	1,94
05	50.316.087	Prateleira	01	369	450	15	1,76
06	50.316.088	Costa	01	683	388	3	0,71
07	Variação de cor	Porta	01	688	396	15	2,89

OPCIONAL

Nº PEÇA	CÓD. FORNECEDOR	DESCRIÇÃO	QTD	DIMENSÕES (mm)			PESO UNT (KG)
				COMP.	LARG.	ESP.	
08	Variação de cor	Rodatampo	01	400	70	25	0,50
09	Variação de cor	Tampo	01	400	520	25	3,70
10	Variação de cor	Rodapé Lateral	02	449	140	11	0,53
11	Variação de cor	Rodapé Frontal	01	400	140	11	

PEÇAS COM VARIAÇÃO DE COR

Nº PEÇA	CÓD. FORNECEDOR (CORES)					DESCRIÇÃO
	BRANCO	ACÁCIA	VERDE	AZUL	MÁRMORE	
07	50.316.015	50.316.017	50.316.025	50.316.023	-	Porta
08	-	50.316.092	-	-	50.316.090	Rodatampo
09	-	50.316.091	-	-	50.316.089	Tampo
10	100.07.0909	100.07.0910	100.07.0911	100.07.0912	-	Rodapé Lateral
11						Rodapé Frontal

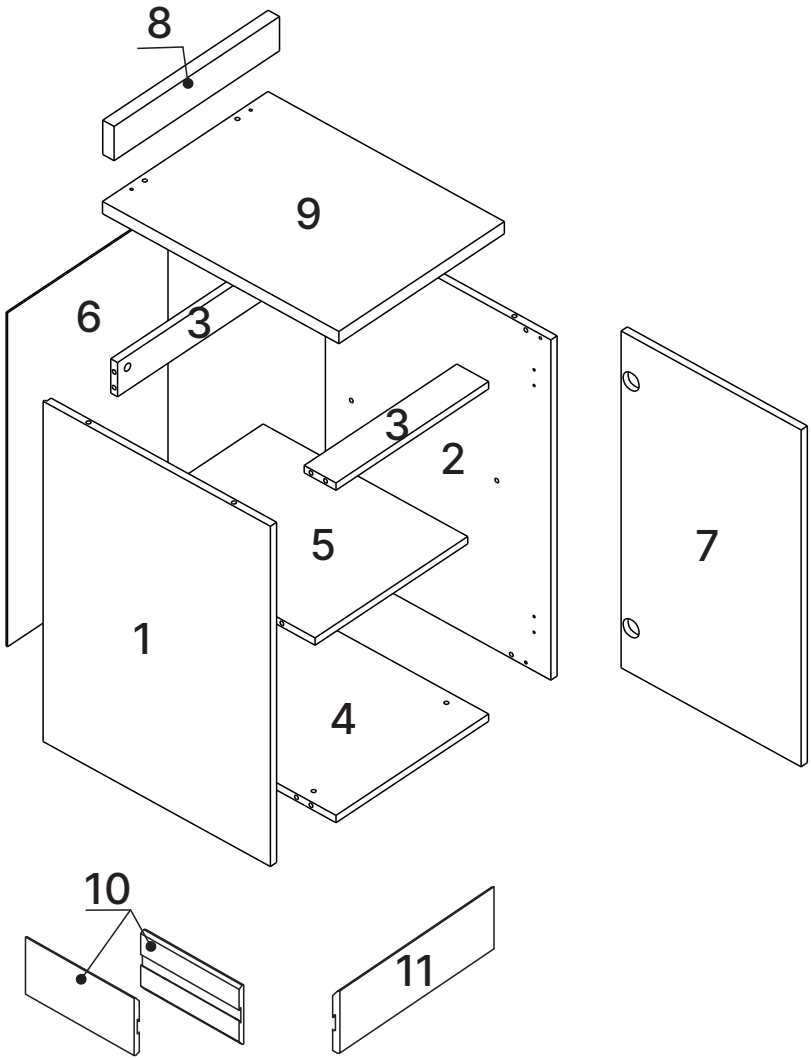
8
9
6
3
3
2
5
7
1
4
10
11

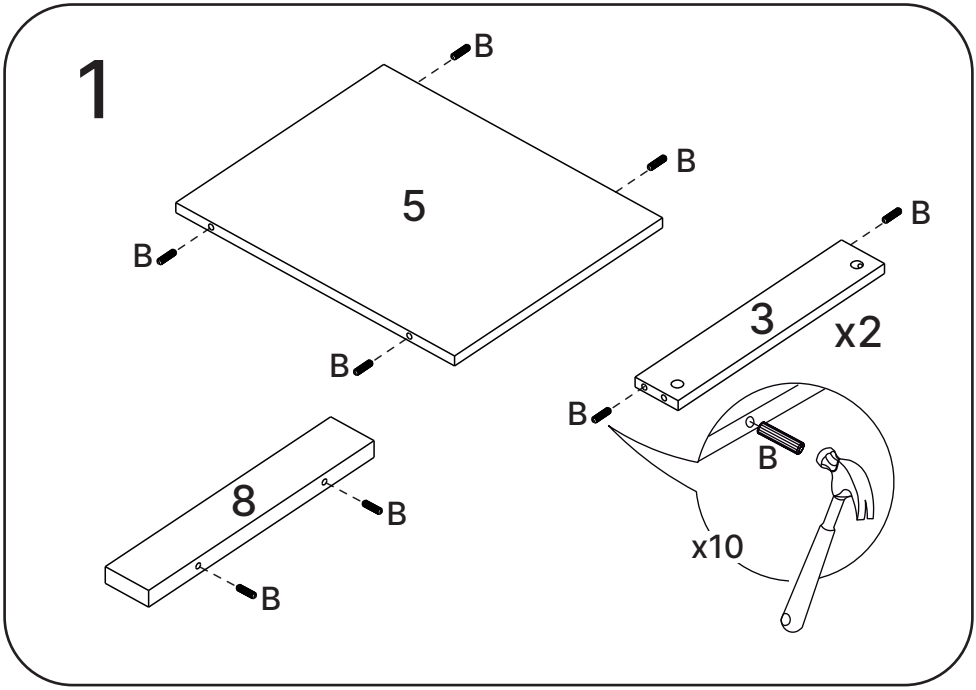
1
B
5
B
B
B
3
x2
B
B
B
8
B
B
x10

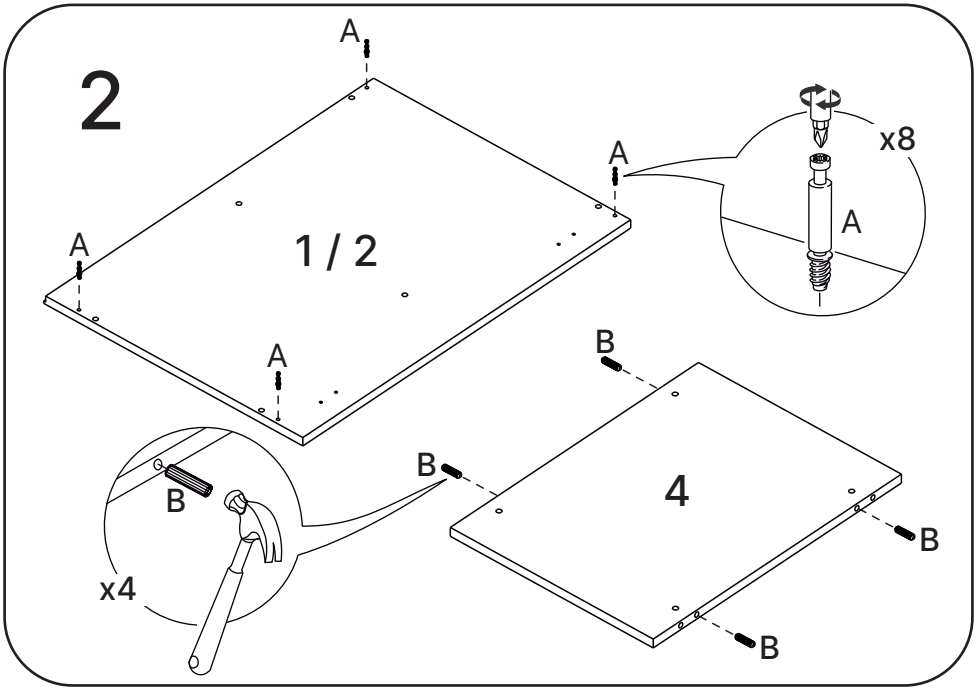
2
A
A
1 / 2
A
A
x8
A
B
4
B
B
B
B
x4

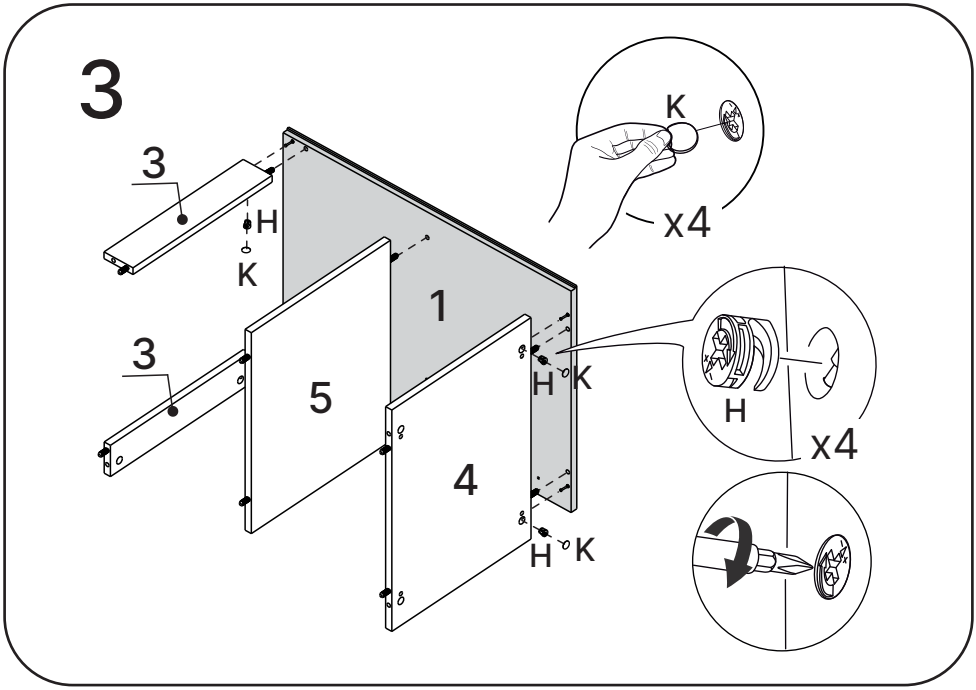
3
3
H
K
1
3
5
4
K
x4
H
K
H
K
H
x4
H
K

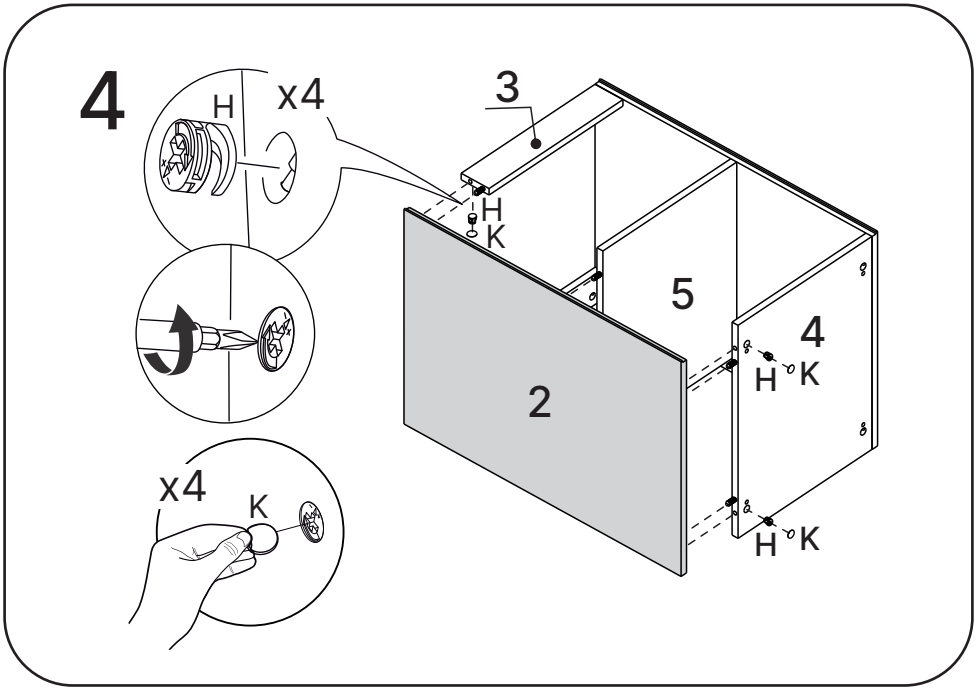
4
H
x4
3
H
K
5
4
2
H
K
x4
K
H
K

5

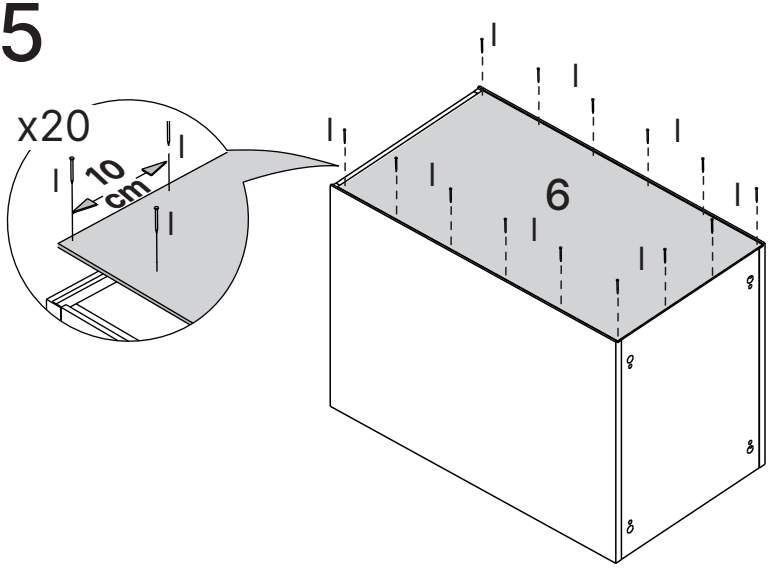

6

Regular pé nivelador em 140mm para encaixe do rodapé

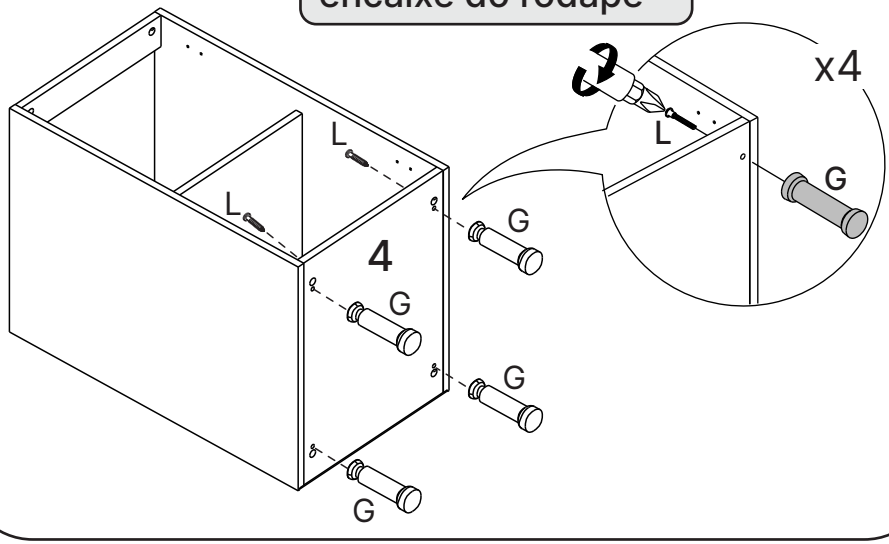

7


Preserve a Segurança da sua Família!
Fixação Obrigatória do produto na parede.

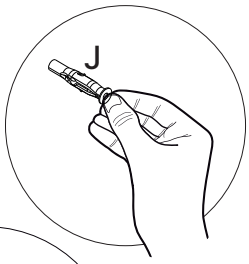
J

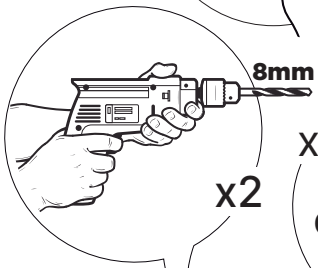
8mm
x2

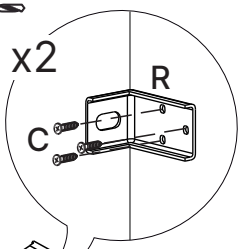
x2
R
C

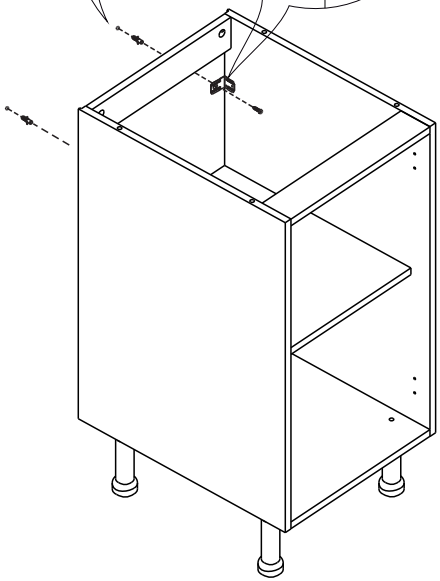

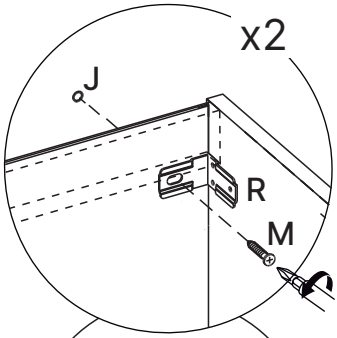
x2
J
R
M

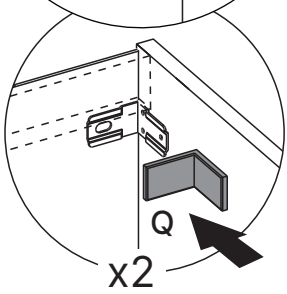
Q
x2

8

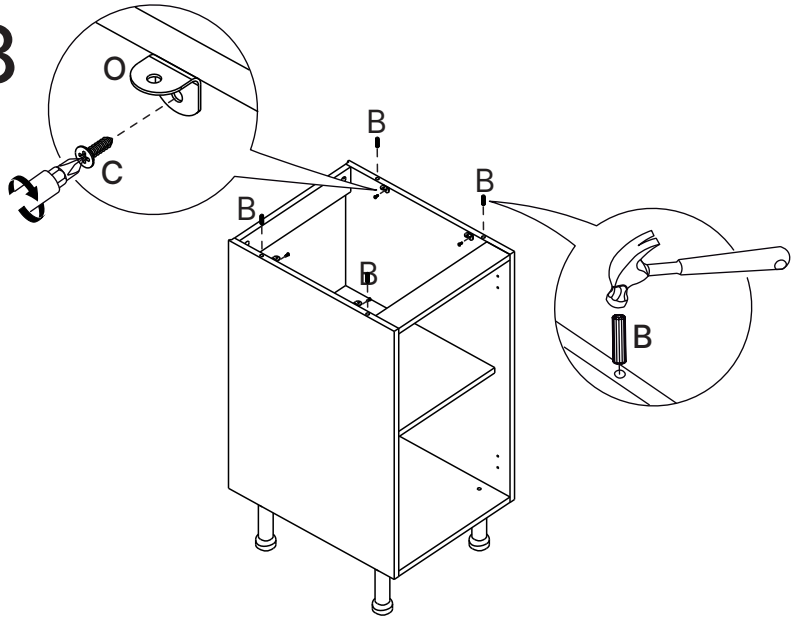

9

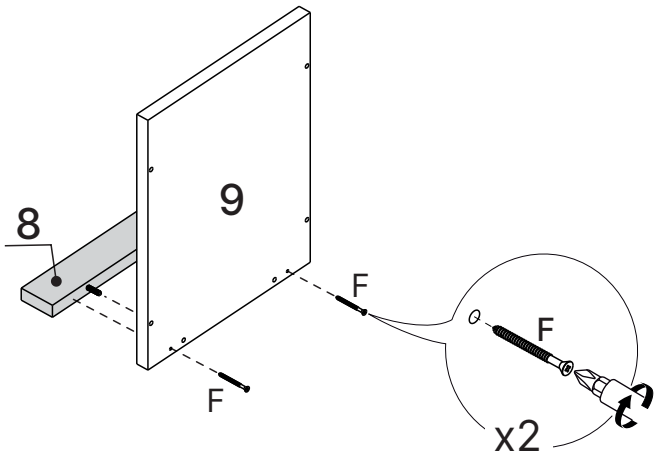

10

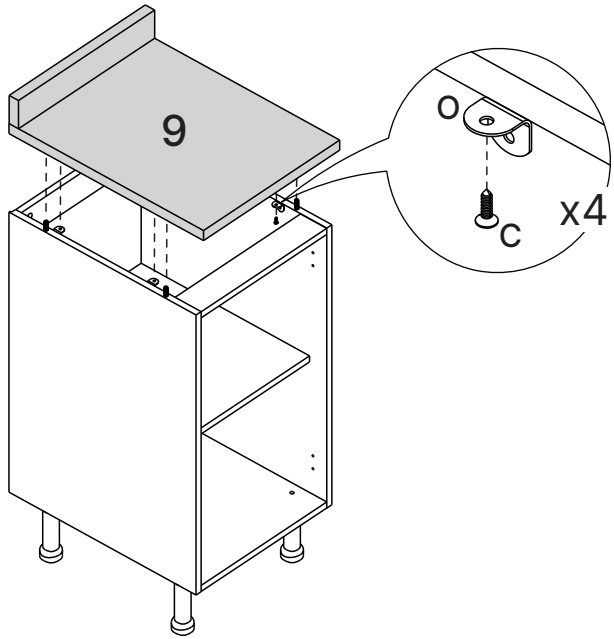

11

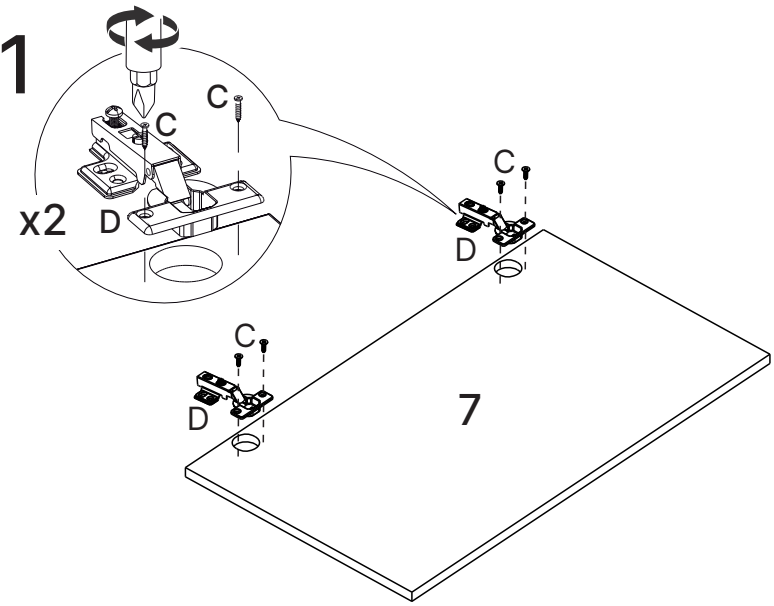

A

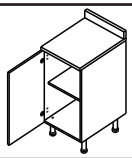

12-A

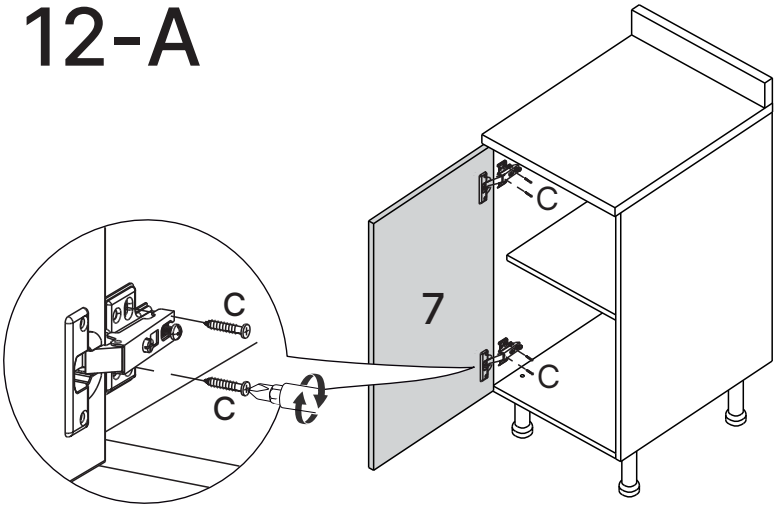

B

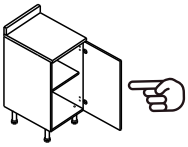

12-B

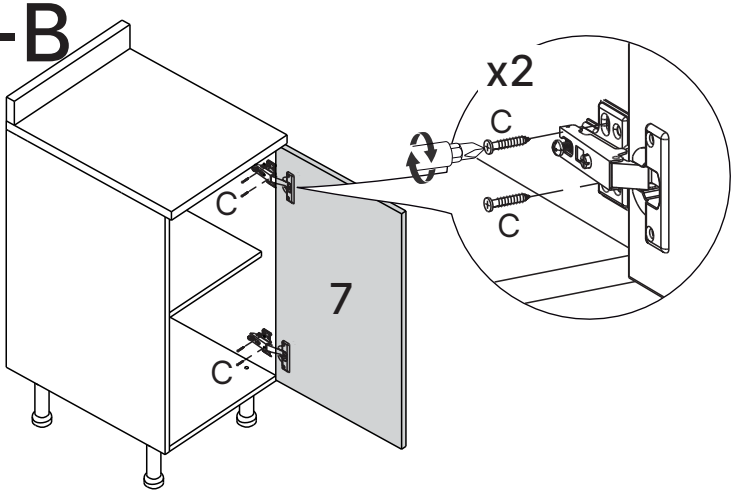

13

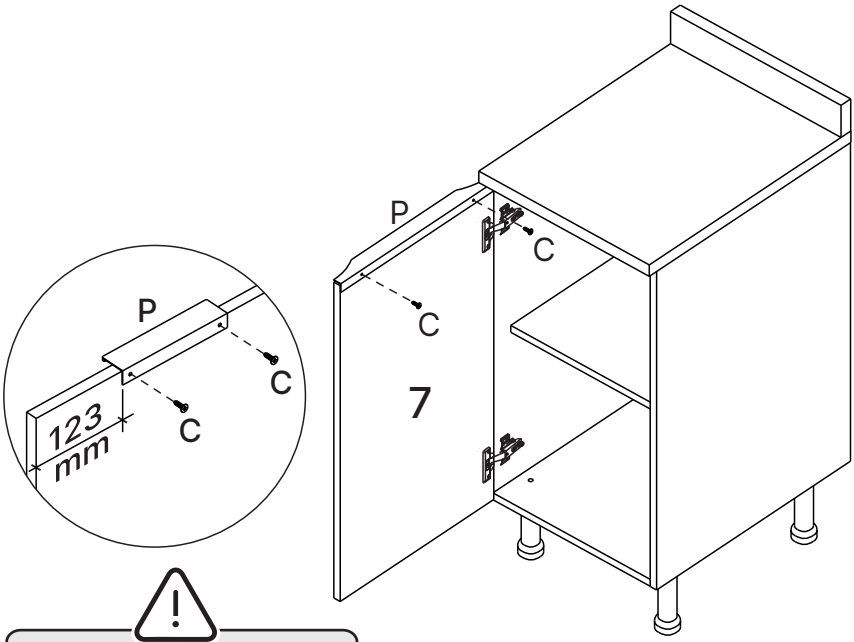

Modelo do Puxador opcional

14

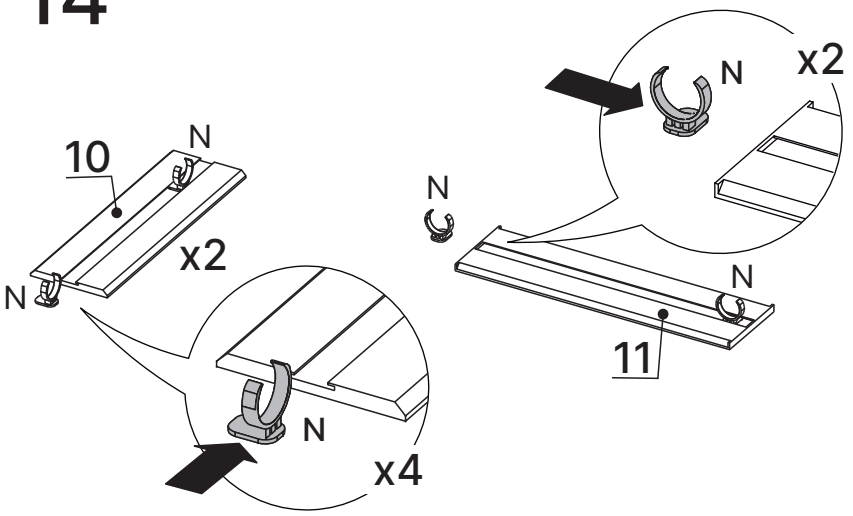

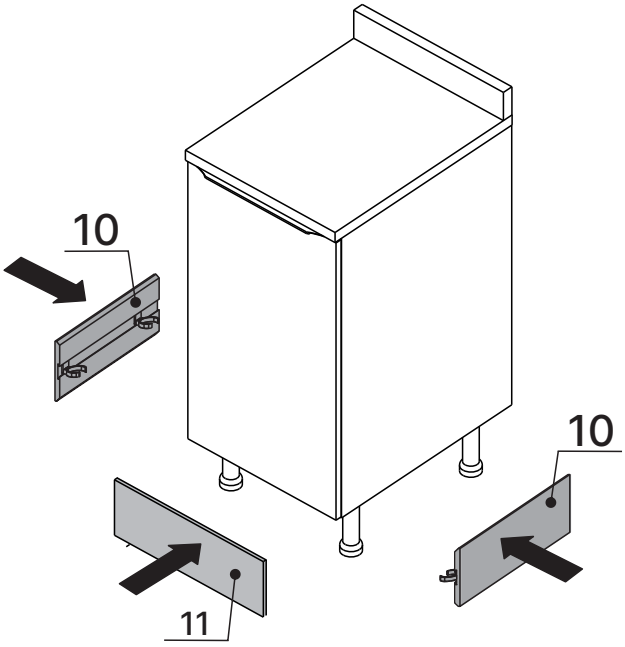

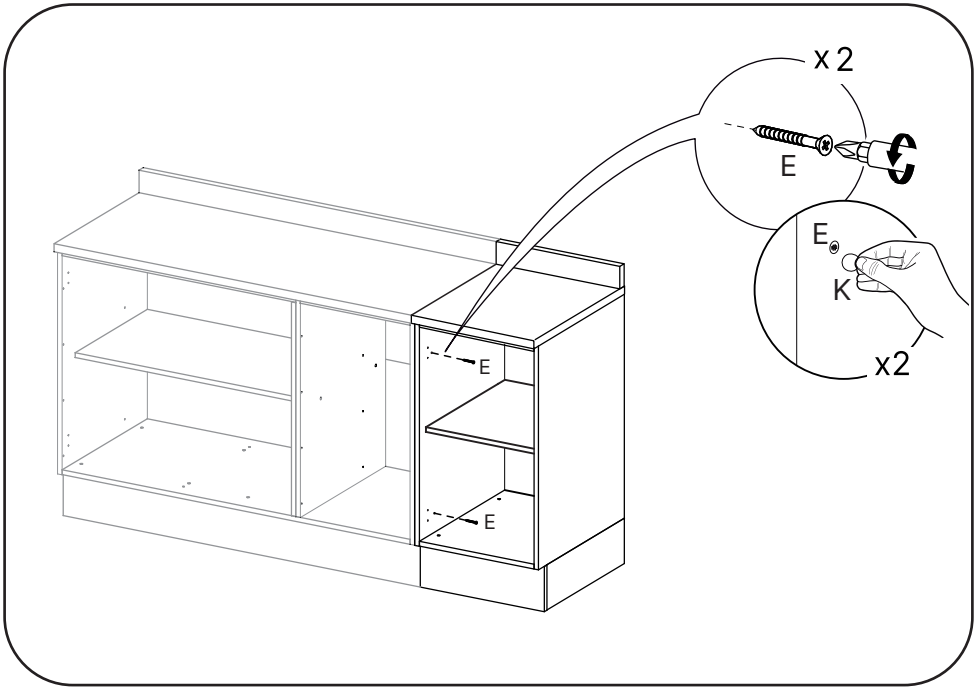
x 2
E
E
K
x2
E
E

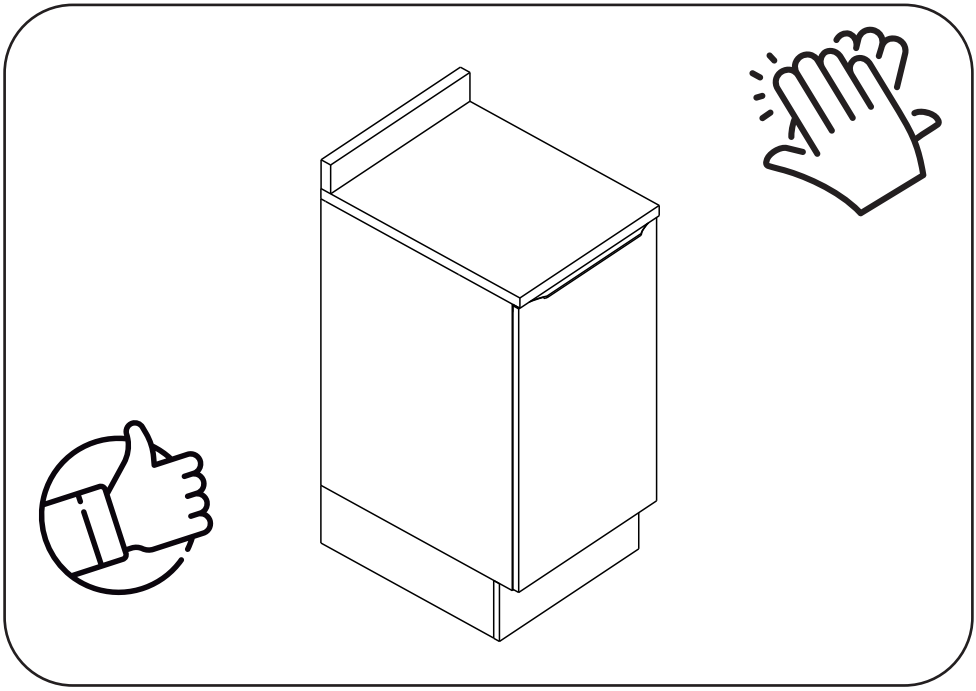

Dicas para assegurar a garantia e prolongar a vida útil do seu móvel

Limpeza
Use um pano macio, levemente umedecido com água. É possível o uso detergente neutro, ou sabão neutro com água.

Manutenção
Para garantir estabilidade e durabilidade, é recomendado reapertar os parafusos de tempos em tempos.

Ventilação
A falta de ventilação e excesso de calor pode prejudicar a durabilidade e acabamento do produto.

madeira madeira CABE CASA

V.01