Móveis Canção®

Rua Frederico Willig, 21 | Área Industrial | Três de Maio | RS
CEP: 98910-000 | Fone / Fax: (55) 3535 2042 / 3535 2212
www.moveiscancao.com.br | assistencia@moveiscancao.com.br

Manual de Montagem

Ref. 1170 - Tampo 800

Etapa 1

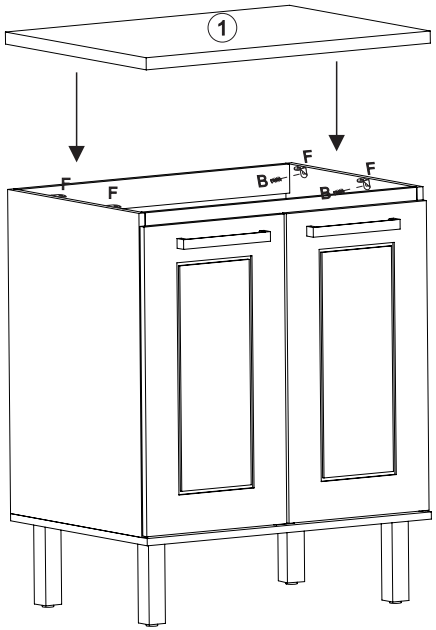

As cantoneiras F devem ser utilizadas para fixar o tampo

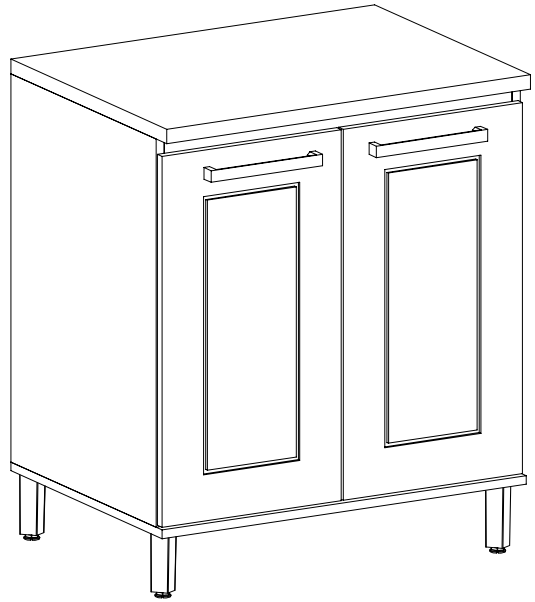

Produto final

OBS: Os parafusos (B) e cantoneiras (F) estão na ferragem do balcão.

Ferramentas



Nº DO ITEM	CÓDIGO/DESCRIÇÃO	DIMENÇÕES (mm)	QUANT.
1	61111301 - TAMPO	800 x 520 x 25	1

Importante!

1-Examine completamente todas as peças do móvel antes de iniciar a montagem.

2-Recomenda-se montar o móvel conforme as etapas deste manual de montagem.

3-É de responsabilidade do montador seguir as instruções do manual, pois são fundamentais para garantir a estrutura do móvel.

4-Para limpeza, utilize somente um pano macio ligeiramente úmido.

GARANTIA DE SEIS MESES
POR DEFEITO DE FABRICAÇÃO

Utilize a régua abaixo para medir as ferragens

