Manual de Montagem/Instrucción de Montaje

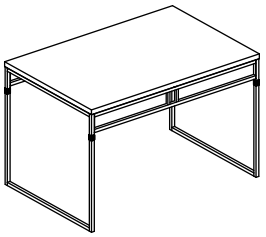

Mesa de Jantar/ Mesa de Cena London

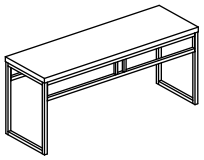

Banco Delta

Loc.	Ferragem/Herrajes	Qtde. Cantid	Desenho/Dibujo
A	Parafuso/Tornillo 4,0x30 CC	04	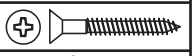
B	Ponteira/Puntera 20x20	04	
C	Parafuso/Tornillo 4,0x14 CP	08	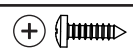

Peças/Piezas

Loc.	Descrição/Descripción	Qtde. Cantid
1	Pés / Estructura	02
2	Tubo lateral / Tubo lateral	02
3	Tampo / Tapa	01

Ferramentas necessárias
Herraje necesarias:



ATENÇÃO!!! ATENCIÓN!!!

1. As peças de encaixe são bem justas, por isso sugerimos usar um lubrificante ou até mesmo óleo de cozinha para facilitar a montagem.
Las piezas de ajuste están muy apretadas, por lo que sugerimos usar un lubricante o incluso aceite de cocina para que sea más fácil el montaje.
2. Proteja as peças com um pano na hora de bater com o martelo, para não danificar a pintura.
Proteger las piezas con un paño al golpear con el martillo, para no dañar la pintura.

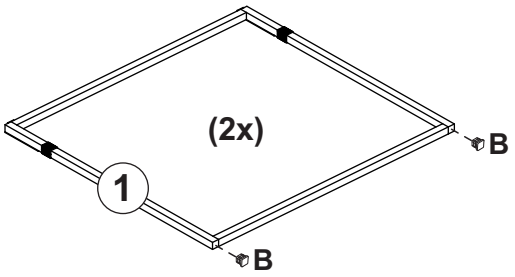

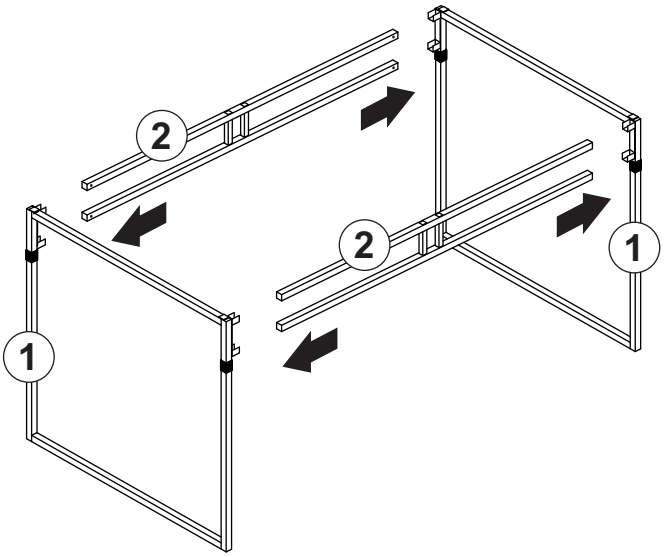

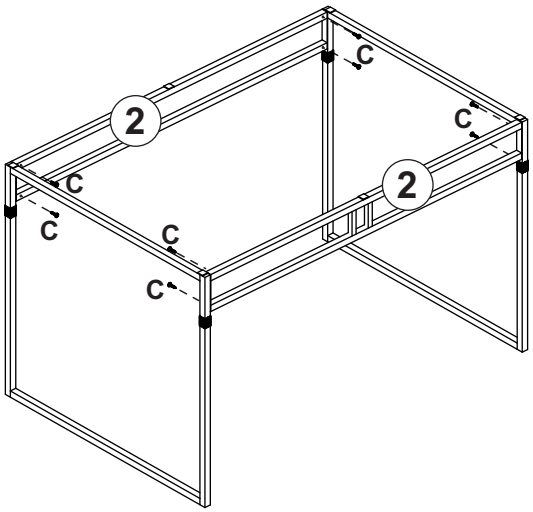

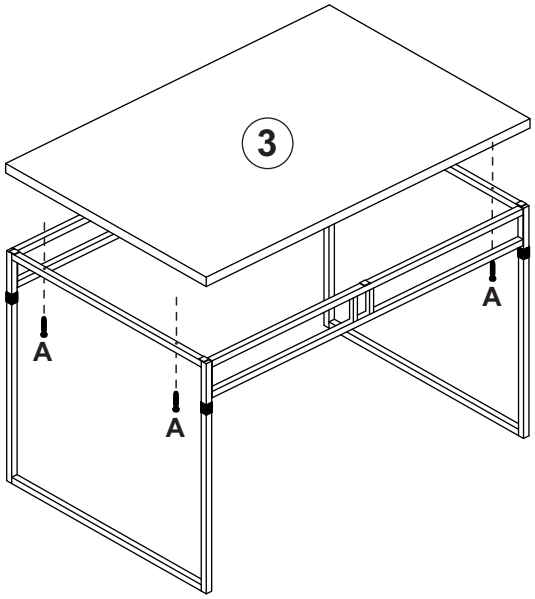

Novabras Ind. de Móv. Ltda - Rua Arlindo Franklin Barbosa, 1037 - Sala 02 - B. São Roque - 95708-390 - B. Gonçalves - RS - Fone: (54) 99146-9244 - E-mail: novabras@novabrasbg.com.br