Manual de Montagem/Instrucción de Montaje

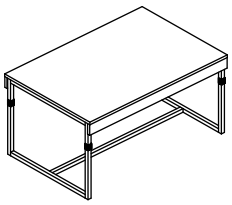

Mesa de Centro Vitória

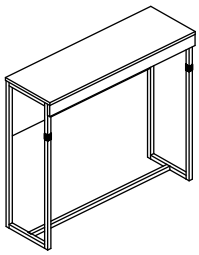

Aparador/Arrimo Loretto

Loc.	Ferragem/Herrajes	Qtde. Cantid	Desenho/Dibujo
A	Parafuso/Tornillo 4,0x30 CC	06	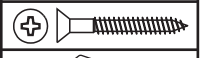
B	Ponteira/Puntera 20x20	04	
C	Parafuso/Tornillo 4,0x14 CP	02	
D	Parafuso/Tornillo 3,5x14 CC	12	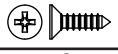
E	Cantoneira/Pieza L	06	

Ferramentas necessárias
Herraje necesarias:



ATENÇÃO!!! ATENCIÓN!!!

1. As peças de encaixe são bem justas, por isso sugerimos usar um lubrificante ou até mesmo óleo de cozinha para facilitar a montagem.
Las piezas de ajuste están muy apretadas, por lo que sugerimos usar un lubricante o incluso aceite de cocina para que sea más fácil el montaje.
2. Proteja as peças com um pano na hora de bater com o martelo, para não danificar a pintura.
Proteger las piezas con un paño al golpear con el martillo, para no dañar la pintura.

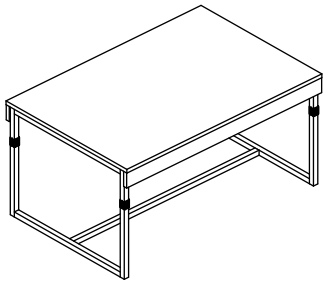

Peças/Piezas

Loc.	Descrição/Descripción	Qtde. Cantid
1	Pés / Estructura	02
2	Tubo inferior / Tubo inferior	01
3	Tampo / Tapa	01
4	Fechamento / Cerramiento	02

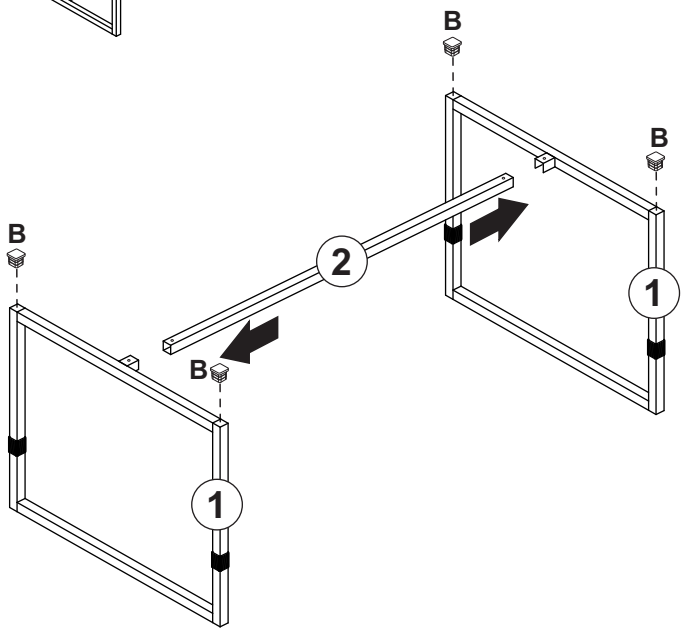

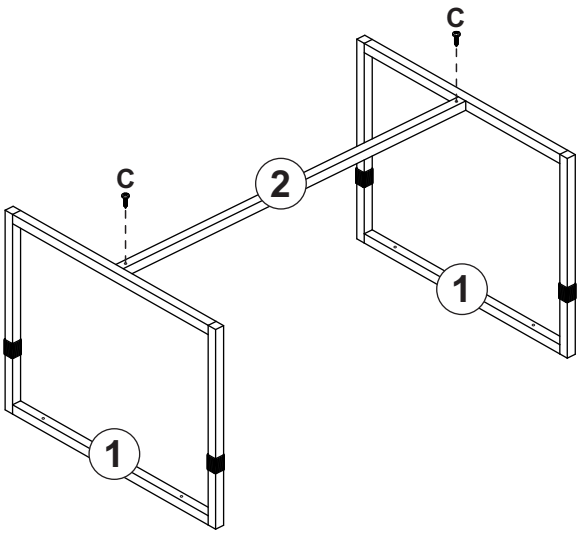

Novabras Ind. de Móv. Ltda - Rua Arlindo Franklin Barbosa, 1037 - Sala 02 - B. São Roque - 95708-390 - B. Gonçalves - RS - Fone: (54) 99146-9244 - E-mail: novabras@novabrasbg.com.br

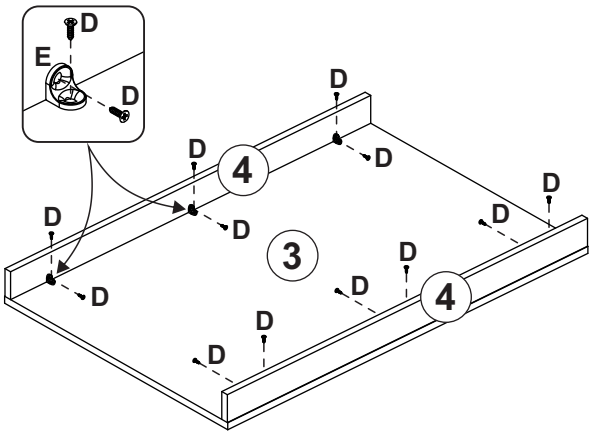

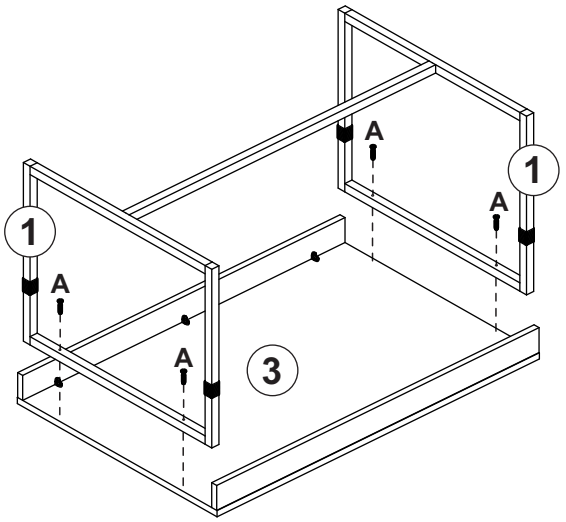

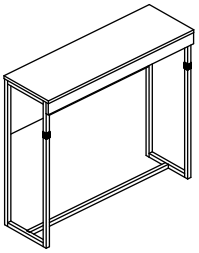

Peças/Piezas

Loc.	Descrição/Descripción	Qtde. Cantid
1	Pés / Estructura	02
2	Tubo inferior / Tubo inferior	01
3	Tampo / Tapa	01
4	Fechamento frontal / Cerramiento delantero	01
5	Fechamento traseiro / Cerramiento trasero	01

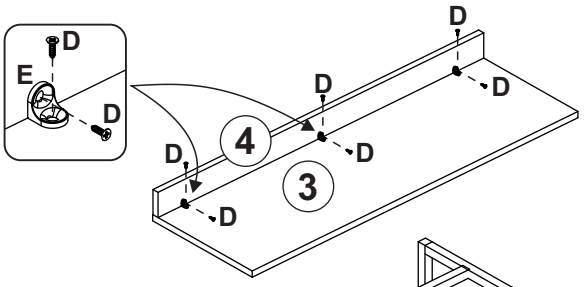

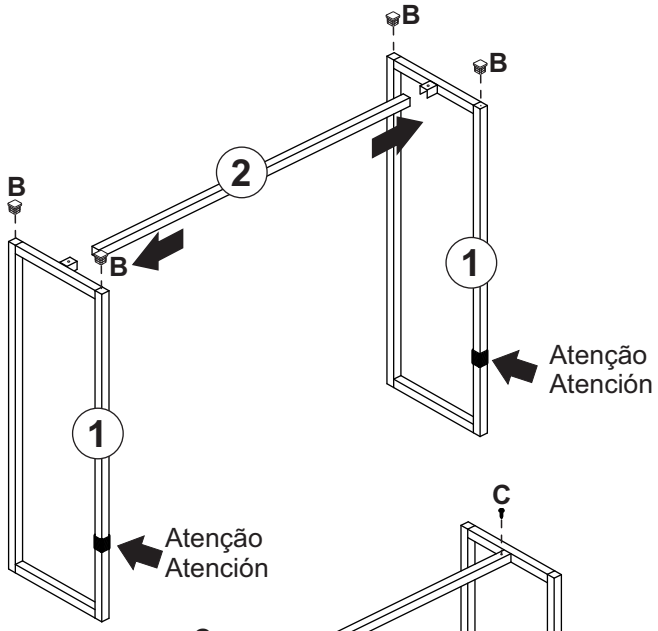

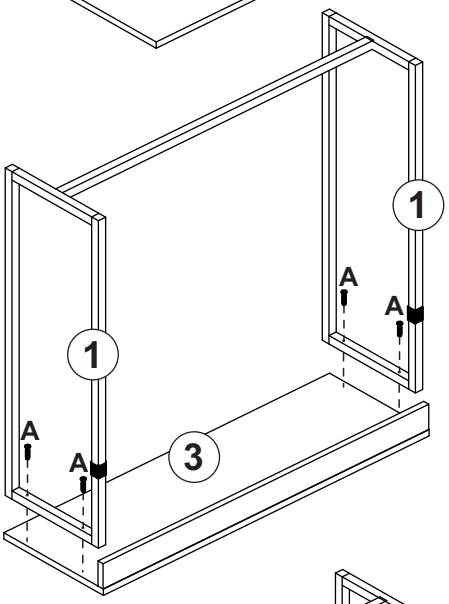

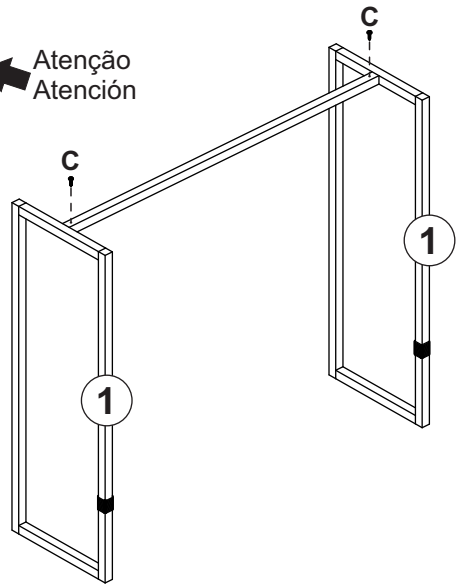

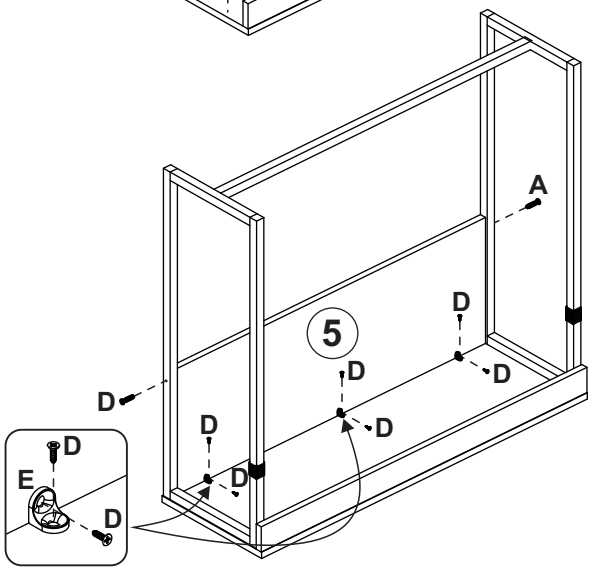

CERTIFICADO DE GARANTIA/CERTIFICADO DE GARANTÍA

1. Ler com atenção o manual de montagem que acompanha o produto. / Lea atentamente el manual de montaje que viene con el producto.

2. A garantia abrange todas as peças, partes e componentes que eventualmente apresentem defeito de fabricação num prazo de 3 meses.
La garantía cubre todas las piezas, piezas y componentes que eventualmente presenten un defecto de fabricación en un plazo de 3 meses.

CUIDADOS ESPECIAIS - Limpeza / CUIDADO ESPECIAL - Limpieza

***Estrutura tubular:** Não utilizar produtos abrasivos. Não expor o móvel em áreas externas. / **Estructura tubular**: No utilice productos abrasivos. No exponga los muebles al aire libre.*

***Tampo de madeira:** Usar pano levemente umedecido com água. / **Tapa de madera**: Utilice un paño ligeramente humedecido con agua.*

Novabras Ind. de Móv. Ltda - Rua Arlindo Franklin Barbosa, 1037 - Sala 02 - B. São Roque - 95708-390 - B. Gonçalves - RS - Fone: (54) 99146-9244 - E-mail: novabras@novabrasbg.com.br