AMIGO MONTADOR, NA PORTA DE VIDRO UTILIZAR O PUXADOR PONTO QUE ESTÁ NESTE VOLUME JUNTO COM A PORTA.

/Utilizar exclusivamente el tirador tipo punto, suministrado junto con la puerta en este volumen.

NÃO USAR O PUXADOR ALÇA.

/No utilizar el tirador tipo asa, ya que no es compatible con este modelo de puerta.

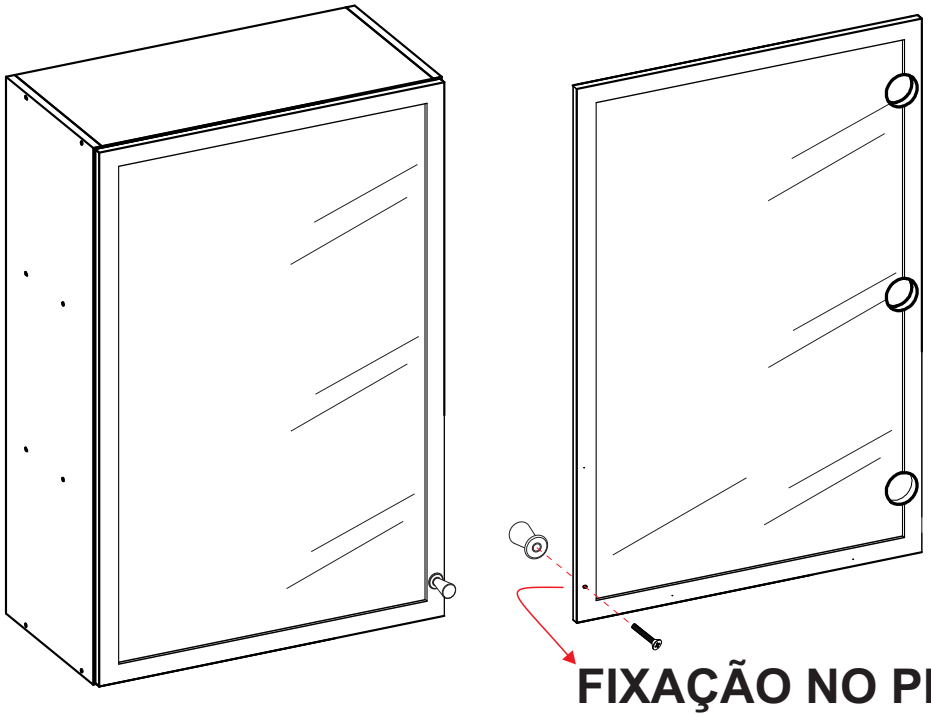

FIXAÇÃO NO PRIMEIRO FURO DA VERTICAL

/La fijación del tirador debe realizarse en el primer orificio de la lateral vertical.

A OPÇÃO DA PORTA DE VIDRO ACOMPANHA:

/LA OPCIÓN CON PUERTA DE VIDRIO INCLUYE:

PUXADOR TULIPA BRONZE **APENAS PARA PORTA DE VIDRO** /TIRADOR TIPO PUNTO SOLO PARA PUERTA DE VIDRIO. CÓD. 5894MP 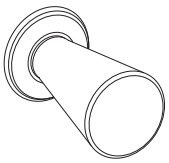	01
PUXADOR TULIPA PRETO **APENAS PARA PORTA DE VIDRO** /TIRADOR TIPO PUNTO SOLO PARA PUERTA DE VIDRIO. CÓD. 5999MP 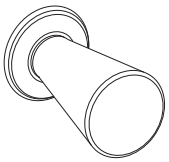	01
PARAFUSO M4 X 25MM **APENAS PARA PORTA DE VIDRO** /TORNILLO M4X25MM SOLO PARA PUERTA DE VIDRIO. CÓD. 3506MP 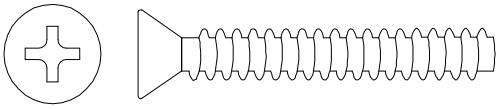	01

TAMPO BL 1,20 LAMINADO

Amigo montador
Siga todas as instruções deste formulário, elas são indispensáveis.
Lembre-se : A indústria não se responsabiliza por danos na hora da montagem.

Aspecto final

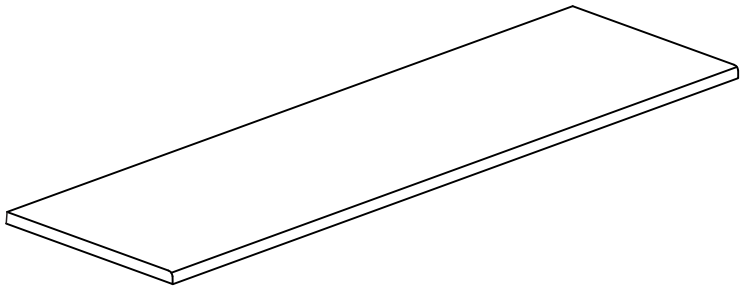

Ao solicitar assistência informe código mais o Nº de cor. Ex: 6009.050: 1441

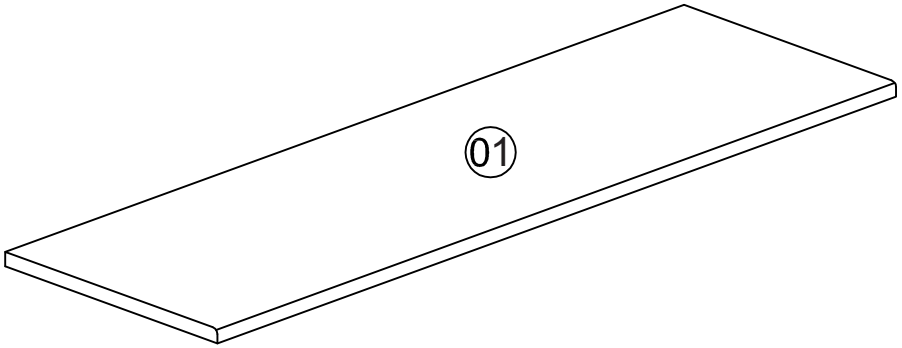

Opções de Tampos e Sobre-Tampos

Nº	Cód:	FREIJO	CHUMBO	Descrição	Medida	QTD
01	6009.050	1441	1442	CLASS TAMPO	530X1200X22	01

INSTRUÇÕES IMPORTANTES

1- Forre o chão c/ papelão ou similar
2- Inicie a montagem seguindo a sequência numérica
3- Verifique a resistência da parede
4- Fixe o corpo dos armários e paneleiros com o suporte e parafusos conforme indicado
5- Faça a junção com parafusos de união quando necessário
6- Coloque e regule as portas e puxadores
7- P/ limpeza, use pano úmido e sabão neutro

Rua bom jesus, 08 - Parque Industrial
Fone / Fax (045) 3286-7400
CEP 85790-000 - Capitão L. Marques - PR
www.indekes.com.br

Cód: 3362 A

ACESSÓRIOS

A	PARF 3,5 X 40 CBC CHATA/FILIPS - CÓD.1107MP	08
B	CAVILHA PINUS 8 X 30 - CÓD.1064MP	08
C	PARF 3,5 X 14 CBC CHATA/FILIPS - CÓD.1104MP	08
D	PARF 4,8 X 55 TAMP FHP - CÓD.2477MP	02
E	PARF 3,5 X 25 CBC FLANG. - CÓD.1207MP	02
F	PARF 4,5 X 28 CBC CHATA/FILIPS (CÓD. 1116)	03
G	COLA SACHET - CÓD.1020MP	01
H	PREGO 10X10 C/ CABEÇA - CÓD.1041MP	27
i1	GIZ DE CORREÇÃO TITANIO - CÓD.5880	01
i2	GIZ DE CORREÇÃO CHUMBO - CÓD.4913	
J	TAPA FURO CHUMBO - CÓD.4900MP	08
K1	DOBRADIÇA ALTA 9MM - CÓD. 2352	02
K2	CALÇO 35MM - CÓD. 2550	02
L	PUXADOR SILK HAUT 288MM - CÓD. 5846	01
M	SUPORTE METALICO - CÓD. 1848	02
N	CAPA PLASTICA CAFE FAGGIO - CÓD. 4450	02
O	BUCHA 8MM - CÓD. 1059	02
Q	PARF M4 X 25MM - CÓD. 3506	04
R	M4 PORCA - CÓD. 4195	04
S	PISTÃO A GÁS 60 NW - CÓD. 1895	02

1 UN DO KIT PISTÃO CONTÉM:

S1	PISTÃO A GÁS 60NW	01
S2	PARAF. PANELA 3,5X14MM	05
S3	CALÇO CIRCULAR 30X20MM	01
S4	CALÇO SUPORTE 48X20X15MM	01

Quantidade necessária de Montadores - 02

AMIGO MONTADOR, SIGA TODAS AS INSTRUÇÕES DESTE FORMULÁRIO, ELAS SÃO INDISPENSÁVEIS.
LEMBRE -SE: A INDUSTRIA NÃO SE RESPONSABILIZA POR DANOS CAUSADOS *NA HORA DA MONTAGEM.*

Ferramentas Necessárias
(Não fornecidas)

CHAVE DE FENDA · CHAVE PHILIPS · MARTELO · PARAFUSADEIRA

NOTA: A SEPARAÇÃO DOS ACESSÓRIOS ANTES DE INICIAR A MONTAGEM FACILITARÁ A MESMA. OS PARAFUSOS E CAVILHAS ESTÃO NA ESCALA REAL. EM CASO DE DÚVIDA NA IDENTIFICAÇÃO, COLOQUE O ACESSÓRIOS SOBRE A IMAGEM.

O PESO MÁXIMO DE CARGA INFORMADO NO DESENHO SE REFERE A OBJETOS DISTRIBUÍDOS DE MANEIRA UNIFORME SOBRE TODA A ÁREA DE CONTATO DA PEÇA.

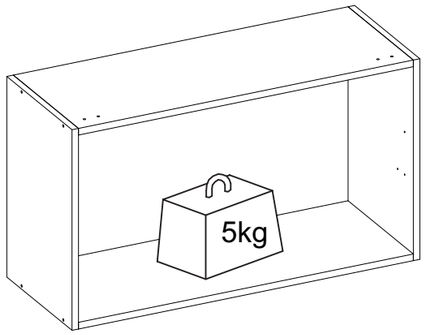

ARMÁRIO 80CM GELADEIRA

DADOS INDISPENSÁVEIS PARA A VALIDADE DESTA GARANTIA

1- FORRE O CHÃO COM PAPELÃO OU SIMILAR.
2- INICIE A MONTAGEM SEGUINDO A SEQÜÊNCIA NUMÉRICA.
3- VERIFIQUE A RESISTÊNCIA DA PAREDE QUANDO NECESSÁRIO.
4- É OBRIGATÓRIO FIXAR O MÓDULO A PAREDE.
5- FAÇA A JUNÇÃO COM PARAFUSOS UNIÃO QUANDO NECESSÁRIO.
6- COLOQUE E REGULE PORTA E PUXADORES.
7- PARA LIMPEZA USE PANO MACIO E SECO/.
8- NÃO UTILIZE PRODUTOS ABRASIVOS OU SIMILARES, TAIS COMO: CERA, ÁLCOOL, DETERGENTES, TINNER, LUSTRA MOVEIS, ETC.
9- DEIXE O MÓVEL SEM USO POR 24HRS PARA DAR RIGIDEZ A ESTRUTURA.
10- PRODUTO PARA USO DOMESTICO.
11- CUMPRINDO TODOS OS REQUISITOS EXISTENTES NESSE CERTIFICADO DE GARANTIA, O SEU PRODUTO ESTA COBERTO PELA GARANTIA DE 90 DIAS.

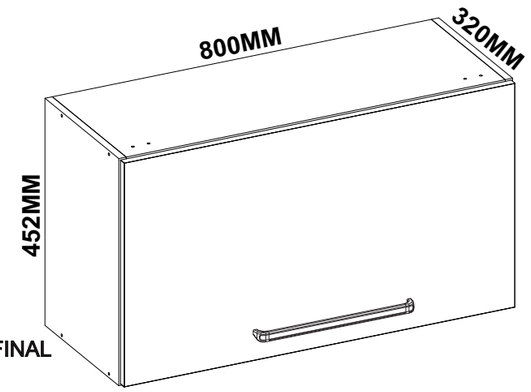

ASPECTO FINAL

AO SOLICITAR ASSISTÊNCIA INFORME O CÓDIGO DA PEÇA E O DO REVESTIMENTO; EX: 6215.018 - 1511

PEÇA	CODIGO	DESCRIÇÃO	COMPRIMENTO	LARGURA	ESPESSURA	MATERIAL	COR	COR	QTD
01	1169PC	CHAPEU AR 80 BASC 770X300	770	300	15	MDP	1442-CHUMBO	-	1
02	227PC	BASE/CHAPEU AR GL 80 770X300	770	300	15	MDP	1442-CHUMBO	-	1
03	6215.018PC	PORTA BASC 794X444	794	444	15	MDP	-	1511-TITANIO	1
04	6215.019PC	LATERAL AG 452X300	452	300	15	MDP	1442-CHUMBO	-	2
05	6215.020PC	FORRO 794X446	794	446	3	HDF	1442-CHUMBO	-	1

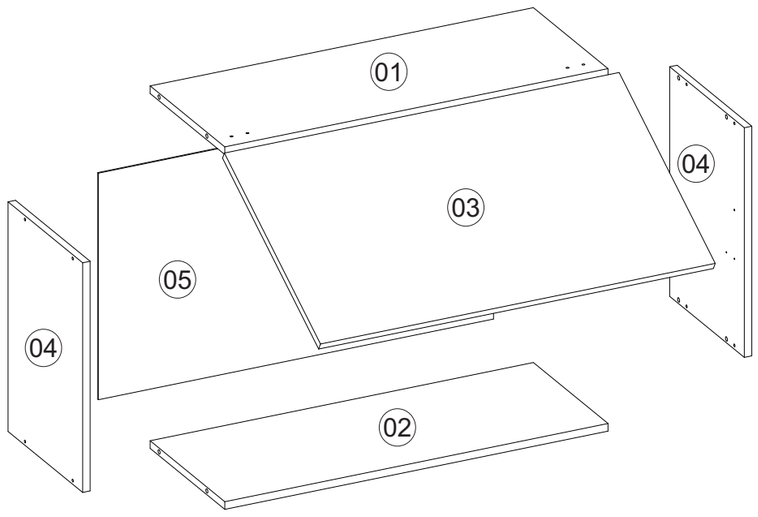

CERTIFICADO DE GARANTIA

PARABÉNS!

Você acaba de adquirir um produto INDÉKES com alta qualidade e um excelente design! Preparamos este certificado para que você tenha o melhor proveito possível de seu produto. Abaixo estão algumas dicas para você proteger e usufruir da garantia.

Obrigado por escolher a INDÉKES!

CUIDADOS COM O PRODUTO

Para que não danifique seu móvel, recomendamos que: Mantenha o produto em local arejado e sem umidade.
- Não expor diretamente ao sol ou em ambiente com alta luminosidade, para não alterar a tonalidade do tecido.
- Não lavar. O liquido é prejudicial ao produto.
- Não usar produtos químicos como: solventes, amoníaco, ácido, álcool, detergente ou água sanitária. Isso poderá ocasionar danos irreversíveis ao revestimento do produto.
- Não ficar em pé no estofado.
- Evite contato com animais domesticos.
- Não encostar o produto em objetos contundentes ou cortantes.
- Não coloque objetos quentes (panelas, ferro de passar, etc.) diretamente sobre as superfícies dos móveis.

Tecido
- Usar escovas com cerdas macias e aspirador de pó em baixa rotação para eliminar a poeira.

Móveis de madeira
- Para retirar o pó, utilizar flanela limpa e seca, sem reagentes químicos.
- Nunca utilizar produtos abrasivos, tais como: palha de aço, esponja de lã e aço, álcool, vinagre, limão, saponáceo ou produtos corrosivos que possam riscar ou descolar a camada protetora do móvel.
- Não molhar o móvel ou expô-lo a locais úmidos.

Vidros
- Para limpeza de portas de vidro, borrife o liquido de limpeza (água, limpo-vidro ou álcool) primeiramente em um pano sem fiapos ou em um papel toalha e em seguida aplique no vidro. Nunca utilize produtos abrasivos, como esponjas de cozinha e esponjas metálicas.
- Não utilize saponáceo, detergentes de cozinha e qualquer tipo de solventes químicos.

Acessórios
- Para limpezas leves na retirada de pó, utilizar somente um pano macio e seco.
- Dobradiças/Corrediças: sejam lubrificadas com uma pequena quantidade de óleo, cuidando para não o respingar nos revestimentos. Esta ação evitará a oxidação e possíveis quebras, aumentando a vida útil do acessório.
- Em regiões litorâneas, aconselhamos a limpeza dos acessórios a cada 30 dias.

TEMPO DE GARANTIA

Seu produto será garantido pelo período de 90 dias, a partir da data na nota fiscal de compra.

A GARANTIA EXCLUI

Problemas devido ao mau uso dos produtos de limpeza ou manuseio irregular.
Problemas relacionados ao transporte e armazenamento do produto após a entrega.
Descoloração por exposição diretamente à luz solar, ressecamento ou manchas causadas por agentes relacionados nos "Cuidados com os Produtos".
Danos causados por agentes da natureza, como inundações ou acidentes de qualquer espécie.
Danos causados por qualquer tipo de umidade.
Utilização do produto em local úmido e não arejado.
Excesso de peso sobre o produto.
Problemas e desgastes causados por animais domesticos.
Uso em ambientes infectado por cupins ou carunchos.
Acidentes causados por montagem inadequada.

Rua Bom Jesus, 08 - Parque Industrial
FONE/FAX: (45) 3286 - 7400
CEP : 85790-000 - capitão L. Marques - PR
www.indekes.com.br

- ANTES DO ENCAIXE DE CADA CAVILHA DE MADEIRA (B) PASSAR A COLA SACHET.
- FORRE O CHÃO COM A CAIXA DE PAPELÃO ANTES DE INICIAR A MONTAGEM.
- INICIE A MONTAGEM COM O MÓVEL NA HORIZONTAL, COM A FITA DE BORDA VIRADA PARA CIMA.

PASSO 01

ENCAIXE A BASE (02) E O CHAPEU (01) NA LATERAL ESQUERDA (04) UTILIZANDO 04UN DA CAVILHA (B) 8X30 E FIXE COM 04UN DO PARAFUSO (A) 3,5X40MM.

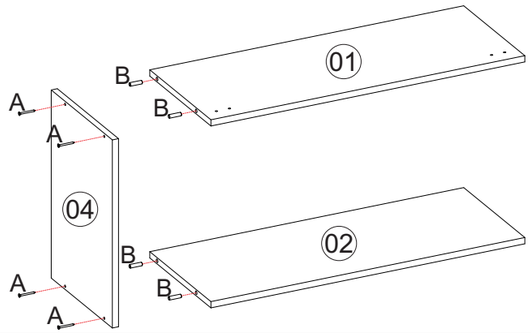

PASSO 02

ENCAIXE A LATERAL DIREITA (04) NO CONJUNTO JA MONTADO, UTILIZANDO 04UN DA CAVILHA (B) 8X30 E FIXE COM 04UN DO PARAFUSO (A) 3,5X40MM.

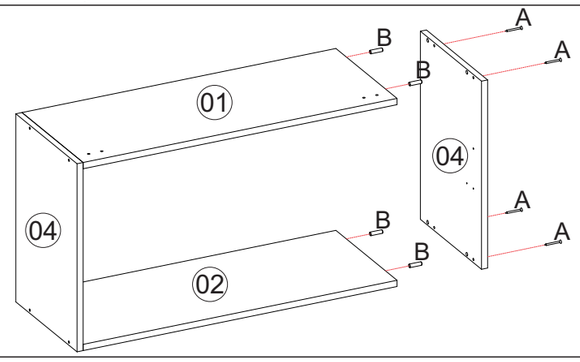

PASSO 03

VIRE O MÓVEL COM A FITA DE BORDA PARA BAIXO.

ALINHE O FORRO (05) E INICIE A FIXAÇÃO PELAS EXTREMIDADES, UTILIZANDO OS PREGOS (H) A CADA 10CM DE DISTÂNCIA.

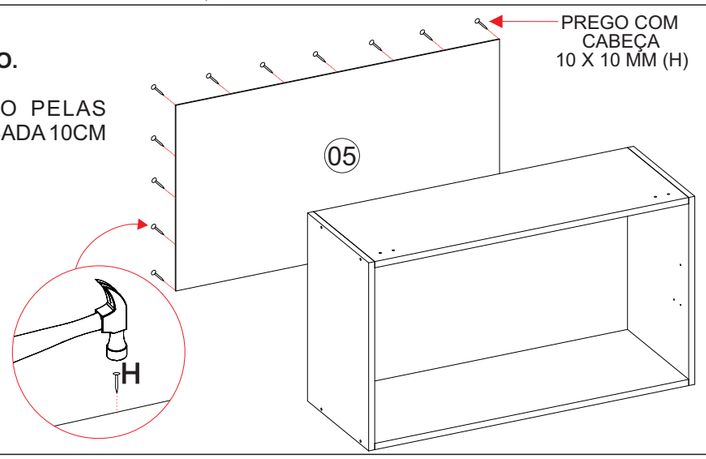

PASSO 04

FIXE AS 02UN DO CALÇO (K2) NO CHAPEU (01) UTILIZANDO 02UN DO PARAFUSO (Q) M4X25, COM A PORCA (R), PARA CADA UM.

APÓS ISSO, FIXE 01UN DO CALÇO CIRCULAR DO PISTÃO (S3) EM CADA LATERAL DO MÓVEL (04).

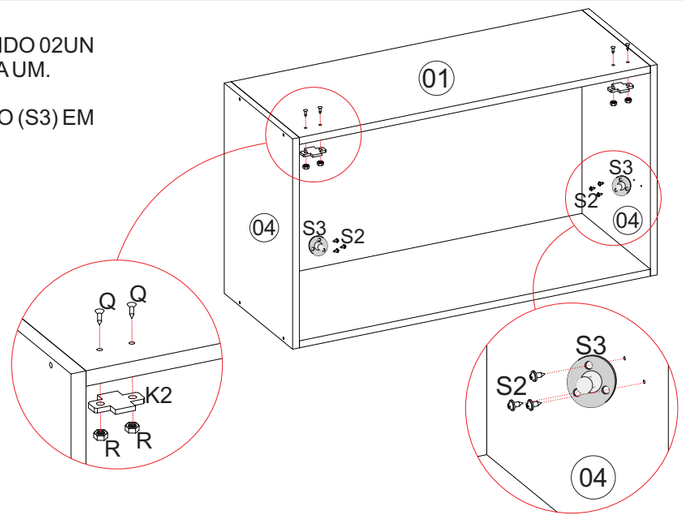

PASSO 05

NESTE PASSO, FIXAREMOS A PORTA.

FIXE AS 02UN DA DOBRADIÇA (K1) NA PORTA (03), UTILIZANDO 02UN DO PARAFUSO (C) 3,5X14MM PARA CADA UMA. APÓS ISSO, FIXE AS 02UN DO CALÇO SUPORTE DO PISTÃO (S4) NAS MARCAÇÕES NA PORTA.

O PRÓXIMO PASSO É FIXAR O PUXADOR. **PARA ISSO SERÁ NECESSÁRIO UMA BROCA 4MM.**
FURE A PARTE INTERIOR DA PORTA, NAS MARCAÇÕES, E FIXE O PUXADOR (L) COM 02UN DO PARAFUSO (E) 3,5 X 30MM.
OBS: AO FURAR AS PORTAS, APOIAR A FACE EXTERIOR PARA QUE A BROCA NÃO DANIFIQUE A PINTURA AO TRANSPASSAR O MATERIAL.

DEPOIS, ENCAIXE A PORTA NOS CALÇOS JÁ FIXADOS NO CHAPEU (01) E FAÇA A REGULAGEM DO PARAFUSO.

POR ÚLTIMO TERMINE O ENCAIXE DO PISTÃO (S1).
FINALIZE ALINHANDO E FAZENDO A REGULAGEM DA PORTA.

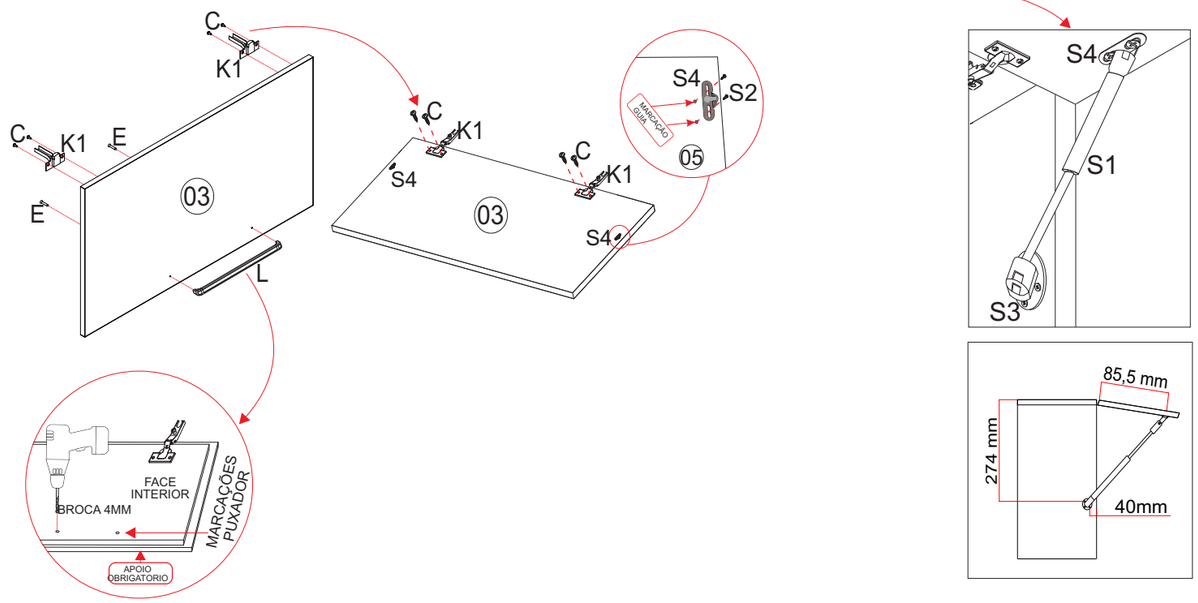

PASSO 06

NESTE PASSO, FAÇA A FIXAÇÃO DO MÓVEL NA PAREDE.

PARA ISSO, FIXE O SUPORTE METÁLICO (M) NO MÓVEL, UM DE CADA LADO. A FIXAÇÃO DO SUPORTE DEVE SER ENTRE A LATERAL (05),O FORRO (04) E O CHAPEU (01).

FIXE PRIMEIRO PELOS 02 FUROS MENORES EXISTENTES NO SUPORTE, QUE FICARÃO NA LATERAL DO MÓVEL (04), UTILIZANDO 02UN DO PARAFUSO (C) 3,5X14MM.

DEPOIS, FAÇA O ALINHAMENTO E A MARCAÇÃO NA PAREDE, NO LOCAL DESEJADO. PARA ISSO, TENHA COMO REFERÊNCIA O FURO MAIOR EXISTENTE NO SUPORTE (M). ENTÃO, PERFURE A PAREDE E INSIRA A BUCHA PLÁSTICA (O). LEMBRANDO QUE SÃO 02 FUROS NA PAREDE, UM PARA CADA SUPORTE.

POR ÚLTIMO, FIXE O MÓVEL NA PAREDE, UTILIZANDO 02UN DO PARAFUSO (D) 4,8X55MM E INSIRA A CAPA (N) PARA DAR ACABAMENTO.

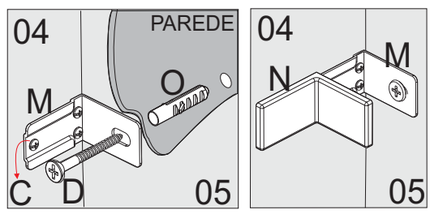

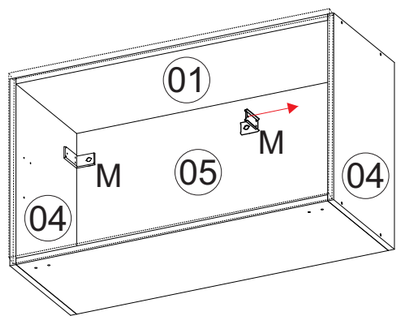

ACESSÓRIOS /ACCESORIOS

A	PARF 3,5 X 40 CBC CHATA/FILIPS - CÓD.1107MP /TORNILLO 3,5 X 40 CABEZA PLANA/FILIPS	20
B	CAVILHA PINUS 8 X 30 - CÓD.1064MP /TARUGO DE MADERA 8X30	20
C	PARF 3,5 X 14 CBC CHATA/FILIPS - CÓD.1104MP /TORNILLO 3,5 X 14 CABEZA PLANA/FILIPS	48
D	PARF 4,8 X 55 TAMP FHP - CÓD.2477MP /TORNILLO 4,8 X 55	04
E	PARF 3,5 X 30 CBC CHATA/FILIPS - CÓD.1094MP /TORNILLO 3,5 X 30 CABEZA PLANA/FILIPS	06
F	PARF 4,5 X 28 CBC CHATA/FILIPS (CÓD. 1116) /TORNILLO 4,5 X 28 CABEZA PLANA/FILIPS	03
G	COLA SACHET - CÓD.1020MP /PEGAMENTO	01
H	PREGO 10X10 C/ CABEÇA - CÓD.1041MP /CLAVO 10X10	66
i1	GIZ DE CORREÇÃO CINZA TITANIO - CÓD.5880 /TIZA CORRECTORA CINZA TITANIO	01
i2	GIZ DE CORREÇÃO CHUMBO - CÓD.4913MP /TIZA CORRECTORA CHUMBO	01
J	TAPA FURO CHUMBO - CÓD.4900MP /TAPA AGUJERO	23
K	DOBRADIÇA C/ AMORTECEDOR - CÓD. 4859 /BISAGRA CON AMORTIGUADOR	06
L	PUXADOR SILK HAUT 288MM - CÓD. 5846 /TIRADOR 288MM	03
M	SUPORTE METALICO - CÓD. 1848 /SOPORTE METALICO	04
N	CAPA PLASTICA CAFE FAGGIO - CÓD. 4450 /CAPA PLASTICA	04
O	BUCHA 8MM - CÓD. 1059 /TARUGO PLASTICO 8MM	04
P	JUNÇÃO P/ FUNDO - CÓD. 1038 /UNIÓN PARA FONDO	24
Q	CANTONEIRA 2 FUROS - CÓD. 1056 /ESCUADRA METALICA CON 2 ORIFICIOS	04
R	PUXADOR TULIPA PRETO **APENAS PARA PORTA DE VIDRO** CÓD. 5999MP /TIRADOR TIPO PUNTO SOLO PARA PUERTA DE VIDRIO.	03
S	PARAFUSO M4 X 25MM **APENAS PARA PORTA DE VIDRO** CÓD. 3506MP /TORNILLO M4X25 - SOLO PARA PUERTA DE VIDRIO.	03

Quantidade necessária de Montadores - 02

/SE REQUIEREN 2 PERSONAS PARA REALIZAR EL MONTAJE.

FERRAMENTAS NECESSÁRIAS (NÃO FORNECIDAS)

/HERRAMIENTAS NECESARIAS - NO SUMINISTRADAS

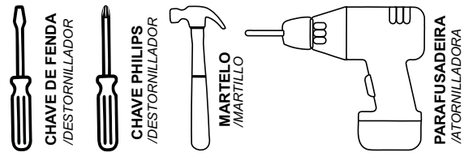

NOTA: A SEPARAÇÃO DOS ACESSÓRIOS ANTES DE INICIAR A MONTAGEM FACILITARÁ A MESMA. OS PARAFUSOS E CAVILHAS ESTÃO NA ESCALA REAL. EM CASO DE DÚVIDA NA IDENTIFICAÇÃO, COLOQUE O ACESSÓRIOS SOBRE A IMAGEM.

/NOTAS: SEPARAR LOS ACCESORIOS ANTES DE INICIAR EL MONTAJE LO HARÁ MÁS FÁCIL. LOS TORNILLOS Y MUÑECOS SON A ESCALA REAL. SI DUDA EN LA IDENTIFICACIÓN, COLOQUE EL ACCESORIO EN LA IMAGEN.

OPÇÃO DE PORTA DE VIDRO

VENDIDO SEPARADAMENTE

/OPCIÓN DE PUERTA DE VIDRIO – SE VENDE POR SEPARADO

CÓD. 5974_PC - PORTA VIDRO FUME 900X394X20

/CODIGO 5974_PC - PUERTA DE VIDRIO 900X394X20

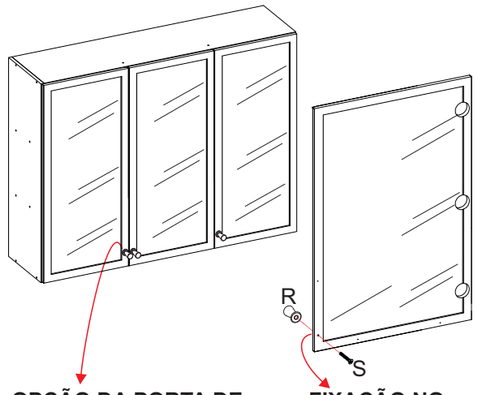

OPÇÃO DA PORTA DE VIDRO ACOMPANHA PUXADOR TIPO PONTO

/OPCIÓN DE LA PUERTA DE VIDRIO INCLUYE MANIJA TIPO PUNTO

FIXAÇÃO NO PRIMEIRO FURO DA VERTICAL

/La fijación del tirador debe realizarse en el primer orificio de la lateral vertical.

ARMÁRIO 1,20 3P

DADOS INDISPENSÁVEIS PARA A VALIDADE DESTA GARANTIA

/DATOS INDISPENSABLES PARA LA VALIDEZ DE ESTA GARANTÍA

1- **FORRE O CHÃO COM PAPELÃO OU SIMILAR**/COLOQUE EL CARTÓN O UN MATERIAL SIMILAR EN EL SUELO;
2- **INICIE A MONTAGEM SEGUINDO A SEQÜÊNCIA NUMÉRICA**/INICIE EL ENSAMBLAJE SIGUIENDO LA SECUENCIA NUMÉRICA;
3- **VERIFIQUE A RESISTÊNCIA DA PAREDE QUANDO NECESSÁRIO**/VERIFIQUE LA RESISTENCIA DE LA PARED (CUANDO SEA NECESARIO);
4- **É OBRIGATÓRIO FIXAR O MÓDULO A PAREDE**/ES OBLIGATORIO FIJAR EL MÓDULO A LA PARED;
5- **FAÇA A JUNÇÃO COM PARAFUSOS UNIÃO QUANDO NECESSÁRIO**/HAGA LA UNIÓN CON TORNILLOS CUANDO SEA NECESARIO;
6- **COLOQUE E REGULE PORTA E PUXADORES**/COLOQUE Y AJUSTE LA PUERTA Y LOS TIRADORES;
7- **PARA LIMPEZA USE PANO MACIO E SECO**/PARA LA LIMPIEZA USE UN PAÑO SUAVE Y SECO;
8- **NÃO UTILIZE PRODUTOS ABRASIVOS OU SIMILARES, TAIS COMO: CERA, ÁLCOOL, DETERGENTES, TINNER, LUSTRA MOVEIS, ETC**/NO UTILICE PRODUCTOS ABRASIVOS O SIMILARES, TALES COMO: CERA, ALCOHOL, DETERGENTES, AGUARRÁS, LUSTRA MUEBLES, ETC.;
9- **DEIXE O MÓVEL SEM USO POR 24HRS PARA DAR RIGIDEZ A ESTRUTURA**/DEJE EL MUEBLE SIN USAR POR 24 HORAS PARA DAR RIGIDEZ A LA ESTRUCTURA;
10- **PRODUTO PARA USO DOMESTICO**/PRODUCTO PARA USO DOMÉSTICO;
11- **CUMPRINDO TODOS OS REQUISITOS EXISTENTES NESSE CERTIFICADO DE GARANTIA, O SEU PRODUTO ESTA COBERTO PELA GARANTIA DE 90 DIAS**/CUMPLIENDO CON TODOS LOS REQUISITOS PRESENTES EN ESTE CERTIFICADO DE GARANTÍA, SU PRODUCTO ESTÁ CUBIERTO POR LA GARANTÍA DE 90 DÍAS.

ASPECTO FINAL
PORTA MACIÇA /PUERTA MASIZA

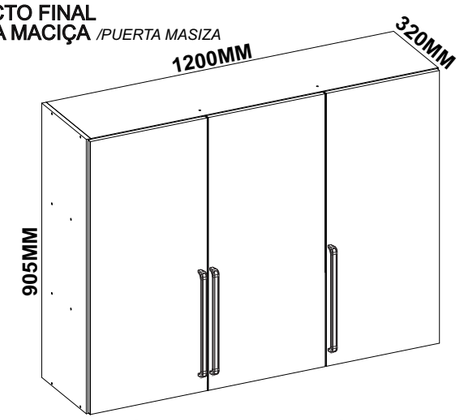

ASPECTO FINAL
PORTA VIDRO /PUERTA DE VIDRIO

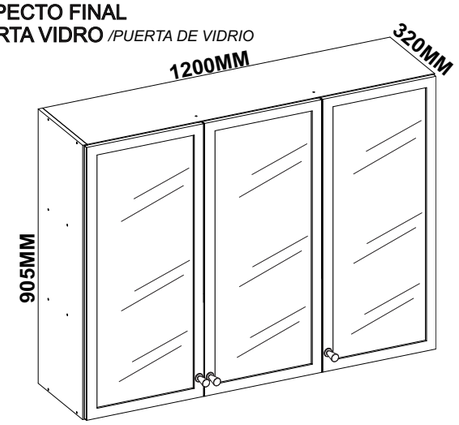

AO SOLICITAR ASSISTÊNCIA INFORME O CÓDIGO DA PEÇA E O DO REVESTIMENTO; EX: 6215.02 - 1442

/AL SOLICITAR ASISTENCIA, INFORME EL CÓDIGO DE LA PIEZA Y EL DEL REVESTIMIENTO; EJ.: 6215.02 - 1442.

PEÇA /PIEZA	CÓDIGO /CODIGO	DESCRIÇÃO /DESCRIPCIÓN	COMP. /LONGITUD	LARG. /ANCHO	ESP. /ESPESOR	MATERIAL /MATERIAL	COR /COLOR		QTD. /CANTIDAD
01	229.1PC	BASE/CHAPEU AR 1,20 1170X300 /BASE SUPERIOR E INFERIOR	1170	300	15	MDP	1442 - CHUMBO	-	2
02	203PC	PRAT AR 1,20 240X1170 /ESTANTE	1170	240	15	MDP	1442 - CHUMBO	-	2
03	6215.01PC	PORTA 900X394 /PUERTA	900	394	15	MDP	-	1511 - TITANIO	3
04	527PC	FORRO 1195X300 /FONDO	1195	300	3	HDF	1442 - CHUMBO	-	3
05	6215.02PC	LATERAL AR 905X300 /LATERAL	905	300	15	MDP	1442 - CHUMBO	-	2
06	6215.07PC	COLUNA 875X60 /COLUMNA	875	60	15	MDP	1442 - CHUMBO	-	2
OPÇÃO DE PORTA DE VIDRO - VENDIDO SEPARADAMENTE /OPCIÓN DE PUERTA DE VIDRIO – SE VENDE POR SEPARADO.									
03	5974_PC	PORTA VIDRO FUME 900X394 /PUERTA DE VIDRIO	900	494	20	MDP	1442 - CHUMBO	-	3

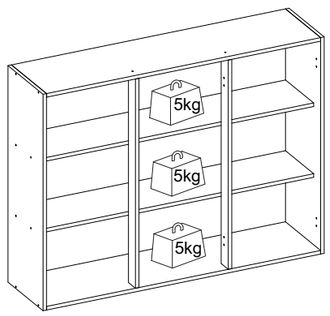

O PESO MÁXIMO DE CARGA INFORMADO NO DESENHO SE REFERE A OBJETOS DISTRIBUÍDOS DE MANEIRA UNIFORME SOBRE TODA A ÁREA DE CONTATO DA PEÇA.

/EL P ESO MÁXIMO DE CARGA INFORMADO EN EL DIBUJO SE REFIERE A OBJETOS DISTRIBUIDOS DE MANERA UNIFORME SOBRE TODA EL ÁREA DE CONTACTO DE LA PIEZA.

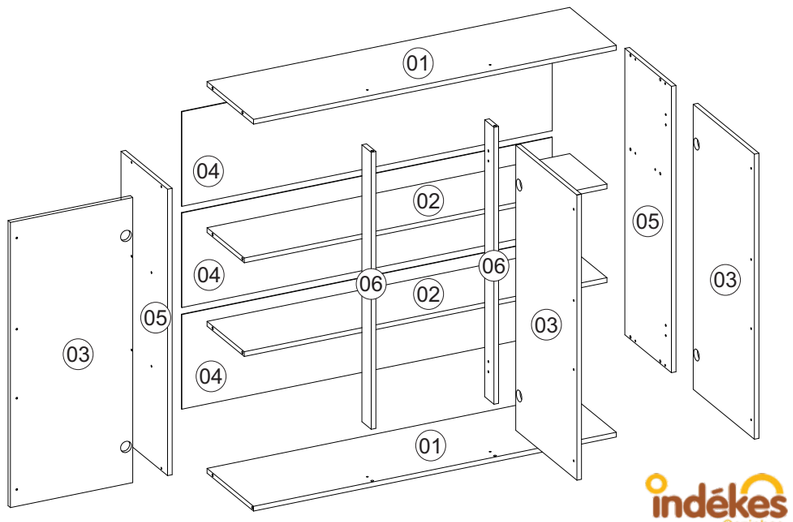

Rua Bom Jesus, 08 - Parque Industrial
FONE/FAX: (45) 3286 - 7400
CEP : 85790-000 - capitão L. Marques - PR
www.indekes.com.br

CERTIFICADO DE GARANTIA

PARABÉNS!/FELICITACIONES POR SU ELECCIÓN!

Você acaba de adquirir um produto INDÉKES com alta qualidade e um excelente design! Preparamos este certificado para que você tenha o melhor proveito possível de seu produto. Abaixo estão algumas dicas para você proteger e usufruir da garantia./¡Acabas de adquirir un producto de alta calidad con un excelente diseño! Hemos preparado este certificado para que puedas sacarle el máximo partido a tu producto. A continuación se ofrecen algunos consejos para que pueda protegerse y beneficiarse de la garantía.

Obrigado por escolher a INDÉKES!/¡Gracias por elegir INDÉKES!

CUIDADOS COM O PRODUTO

/CUIDADOS CON EL PRODUCTO

Para que não danifique seu móvel, recomendamos que:/Para evitar daños en su mueble, recomendamos que:

- **Mantenha o produto em local arejado e sem umidade.**/Mantenga el producto en un lugar ventilado y sin humedad.
- **Não expor diretamente ao sol ou em ambiente com alta luminosidade, para não alterar a tonalidade do tecido.**/No lo exponga directamente al sol o en ambientes con mucha luminosidad para evitar cambios en el tono del tejido.
- **Não lavar. O liquido é prejudicial ao produto.**/No lo lave. Los líquidos pueden dañar el producto.
- **Não usar produtos químicos como: solventes, amoníaco, ácido, álcool, detergente ou água sanitária. Isso poderá ocasionar danos irreversíveis ao revestimento do produto.**/Evite el uso de productos químicos como disolventes, amoníaco, ácidos, alcohol, detergentes o lejía, ya que pueden causar daños irreversibles en el revestimiento del producto.
- **Não ficar em pé no estofado.**/No se pare sobre el sofá.
- **Evite contato com animais domesticos.**/Evite el contacto con animales domésticos.
- **Não encostar o produto em objetos contundentes ou cortantes.**/Evite el contacto del producto con objetos contundentes o cortantes.
- **Não coloque objetos quentes (panelas, ferro de passar, etc.) diretamente sobre as superfícies dos móveis.**/No coloque objetos calientes (ollas, planchas, etc.) directamente sobre las superficies del mueble.

Tecido/Tejido

- **Usar escovas com cerdas macias e aspirador de pó em baixa rotação para eliminar a poeira.**/Utilice cepillos de cerdas suaves y aspiradoras de baja potencia para eliminar el polvo.

Móveis de madeira/Muebles de madera

- **Para retirar o pó, utilizar flanela limpa e seca, sem reagentes químicos.**/Para quitar el polvo, utilice un paño limpio y seco, sin agentes químicos.
- **Nunca utilizar produtos abrasivos, tais como: palha de aço, esponja de lã e aço, álcool, vinagre, limão, saponáceo ou produtos corrosivos que possam riscar ou descolar a camada protetora do móvel.**/Nunca utilice productos abrasivos como estropajos de acero, lana de acero, alcohol, vinagre, limón, productos saponáceos o corrosivos que puedan rayar o despegar la capa protectora del mueble.
- **Não molhar o móvel ou expô-lo a locais úmidos.**/No moje el mueble ni lo exponga a lugares húmedos.

Vidros/Vidrios

- **Para limpeza de portas de vidro, borrife o liquido de limpeza (água, limpo-vidro ou álcool) primeiramente em um pano sem fiapos ou em um papel toalha e em seguida aplique no vidro. Nunca utilize produtos abrasivos, como esponjas de cozinha e esponjas metálicas.**/Para limpiar puertas de vidrio, rocíe el líquido limpiador (agua, limpia vidrios o alcohol) primero en un paño sin pelusas o en un papel toalla y luego aplique sobre el vidrio. Nunca utilice productos abrasivos como esponjas de cocina y esponjas metálicas.
- **Não utilize saponáceo, detergentes de cozinha e qualquer tipo de solventes químicos.**/No utilice productos saponáceos, detergentes de cocina ni ningún tipo de solventes químicos.

Acessórios/Accesorios

- **Para limpezas leves na retirada de pó, utilizar somente um pano macio e seco.**/Para limpiezas ligeras para quitar el polvo, utilice solamente un paño suave y seco.
- **Dobradiças/Corrediças: sejam lubrificadas com uma pequena quantidade de óleo, cuidando para não o respingar nos revestimentos. Esta ação evitará a oxidação e possíveis quebras, aumentando a vida útil do acessório.**/Bisagras/Correderas: lubríquelas con una pequeña cantidad de aceite, teniendo cuidado de no salpicar los revestimientos. Esta acción evitará la oxidación y posibles roturas, prolongando la vida útil del accesorio.
- **Em regiões litorâneas, aconselhamos a limpeza dos acessórios a cada 30 dias.**/En regiones costeras, recomendamos limpiar los accesorios cada 30 días.

TEMPO DE GARANTIA/TIEMPO DE GARANTÍA

Seu produto será garantido pelo período de 90 dias, a partir da data na nota fiscal de compra./Su producto estará garantizado por un período de 90 días a partir de la fecha en la factura de compra.

A GARANTIA EXCLUI/LA GARANTÍA EXCLUYE

Problemas devido ao mau uso dos produtos de limpeza ou manuseio irregular./Problemas debido al mal uso de los productos, limpieza o manejo irregular.
Problemas relacionados ao transporte e armazenamento do produto após a entrega./Problemas relacionados con el transporte y almacenamiento del producto después de la entrega.
Descoloração por exposição diretamente à luz solar, ressecamento ou manchas causadas por agentes relacionados nos "Cuidados com os Produtos"./Decoloración por exposición directa al sol, resecamiento o manchas causadas por agentes mencionados en los "Cuidados con los Productos".
Danos causados por agentes da natureza, como inundações ou acidentes de qualquer espécie/Daños causados por agentes de la naturaleza, como inundaciones o accidentes de cualquier tipo.
Danos causados por qualquer tipo de umidade./Daños causados por cualquier tipo de humedad.
Utilização do produto em local úmido e não arejado./Utilización del producto en lugares húmedos y no ventilados.
Excesso de peso sobre o produto./Exceso de peso sobre el producto.
Problemas e desgastes causados por animais domesticos./Problemas y desgaste causados por animales domésticos.
Uso em ambientes infectado por cupins ou carunchos./Uso en ambientes infectados por termitas o carcomas.
Acidentes causados por montagem inadequada./Accidentes causados por montaje inadecuado.

- ANTES DO ENCAIXE DE CADA CAVILHA DE MADEIRA (B) PASSAR A COLA SACHET.
/ANTES DE INSERTAR CADA TARUGO DE MADERA (B), APLICAR PEGAMENTO

- FORRE O CHÃO COM A CAIXA DE PAPELÃO ANTES DE INICIAR A MONTAGEM.
/CUBRA EL SUELO CON LA CAJA DE CARTÓN ANTES DE COMENZAR EL MONTAJE.

- INICIE A MONTAGEM COM O MÓVEL NA HORIZONTAL, COM A FITA DE BORDA VIRADA PARA CIMA.
/INICIE EL MONTAJE CON EL MUEBLE EN POSICIÓN HORIZONTAL, CON LA CINTA DE BORDE HACIA ARRIBA.

PASSO 01 */PASO 01*

ENCAIXE A BASE (01) E PRATELEIRAS (02) NA LATERAL ESQUERDA (05) UTILIZANDO 06UN DA CAVILHA (B) 8X30 E FIXE COM 06UN DO PARAFUSO (A) 3,5X40MM.

/ENCAJE LA BASE (01) Y LOS ESTANTES (02) EN EL LADO IZQUIERDO (05) UTILIZANDO 6 UNIDADES DEL TARUGO 8X30 (B) Y FIJAR CON 6 UNIDADES DEL TORNILLO 3,5X40MM (A).

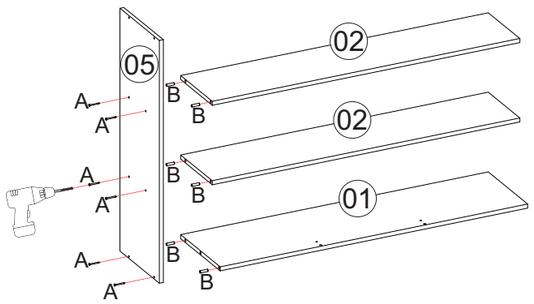

PASSO 02 */PASO 02*

ENCAIXE AS COLUNAS (06) NA BASE (01), UTILIZANDO 01UN DA CAVILHA (B) 8X30 PARA CADA UMA E FIXE COM 01UN DO PARAFUSO (A) 3,5X40MM TAMBÉM PARA CADA UMA.

/ENCAJE LAS COLUMNAS (06) EN LA BASE (01), UTILIZANDO 01UNIDADES DEL TARUGO (B) 8X30 PARA CADA UNA Y FIJE CON 01UNIDADE DEL TORNILLO (A) 3,5X40MM TAMBIÉN PARA CADA UNA.

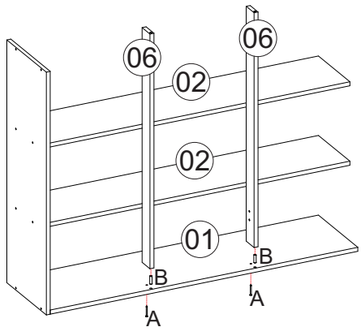

PASSO 03 */PASO 03*

ENCAIXE O CHAPÉU (01) NA LATERAL ESQUERDA (05) E NAS COLUNAS (06) RESPECTIVAMENTE, UTILIZANDO 01UN DA CAVILHA (B) 8X30 PARA CADA UMA E FIXANDO COM 01UN DO PARAFUSO (A) 3,5X40MM TAMBÉM PARA CADA COLUNA. FIXE O CHAPÉU (01) COM 02UN DO MESMO PARAFUSO (A).

/ENCAJE LA BASE SUPERIOR (01) EN EL LATERAL IZQUIERDO (05) Y EN LAS COLUMNAS (06) RESPECTIVAMENTE, UTILIZANDO 01 UNIDADE DEL TARUGO (B) 8X30 PARA CADA UNA Y FIJANDO CON 01UNIDADE DEL TORNILLO (A) 3,5X40MM TAMBIÉN PARA CADA COLUMNA. FIJA LA BASE SUPERIOR (01) CON 02 UNIDADES DEL MISMO TORNILLO (A).

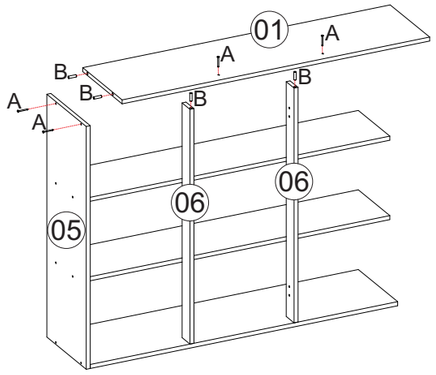

PASSO 04 */PASO 04*

ENCAIXE A LATERAL DIREITA (05) NO CONJUNTO JÁ MONTADO, UTILIZANDO 08UN DA CAVILHA (B) 8X30 E FIXANDO COM 08UN DO PARAFUSO (A) 3,5X40MM.

/ENCAJE EL LATERAL DERECHO (05) EN EL CONJUNTO YA MONTADO, UTILIZANDO 08 UNIDADES DEL TARUGO (B) 8X30 Y FIJANDO CON 08 UN DEL TORNILLO (A) 3,5X40MM.

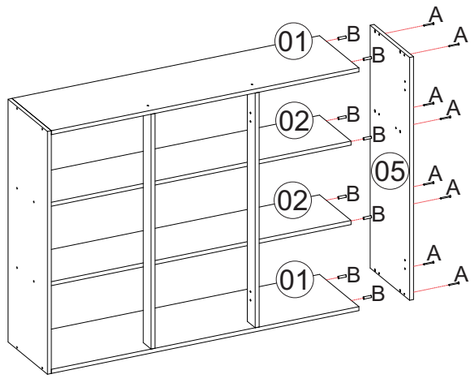

PASSO 05 */PASO 05*

AGORA FAÇA A FIXAÇÃO DAS COLUNAS UTILIZANDO 04UN DA CANTONEIRA METÁLICA (Q) COM 02UN DO PARAFUSO (C) 3,5X14MM.ELAS DEVEM SER FIXADAS NAS COLUNAS (06), EMBAIXO DAS PRATELEIRAS (02).

/AHORA REALICE LA FIJACIÓN DE LAS COLUMNAS UTILIZANDO 04 UNIDADES DE LA ESCUADRA METALICA (Q) CON 02 UNIDADES DEL TORNILLO (C) 3,5X14MM. DEBEN SER FIJADAS A LAS COLUMNAS (06), DEBAJO DE LAS ESTANTES (02).

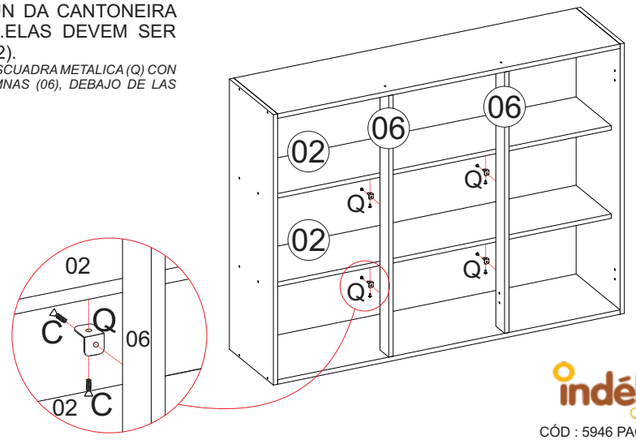

PASSO 06 */PASO 06*

VIRE O MÓVEL COM A FITA DE BORDA PARA BAIXO.

ALINHE OS FORROS E INICIE A FIXAÇÃO PELAS EXTREMIDADES, UTILIZANDO OS PREGOS (H) A CADA 10CM DE DISTÂNCIA.
DEPOIS FIXE OS CENTROS, UTILIZANDO A JUNÇÃO PARA FUNDO (P) + O PREGO (H) 10X10, TAMBÉM A CADA 10CM DE DISTANCIA UM DO OUTRO.

/GIRE EL MUEBLE CON LA CINTA DE BORDE HACIA ABAJO. ALINEE LOS FONDOS Y COMIENCE LA FIJACIÓN POR LAS EXTREMIDADES, UTILIZANDO LOS CLAVOS (H) CADA 10 CM DE DISTANCIA. LUEGO FIJE LOS CENTROS, UTILIZANDO LA UNIÓN PARA FONDO (P) + EL CLAVO (H) 10X10, TAMBIÉN CADA 10 CM DE DISTANCIA UNO DEL OTRO.

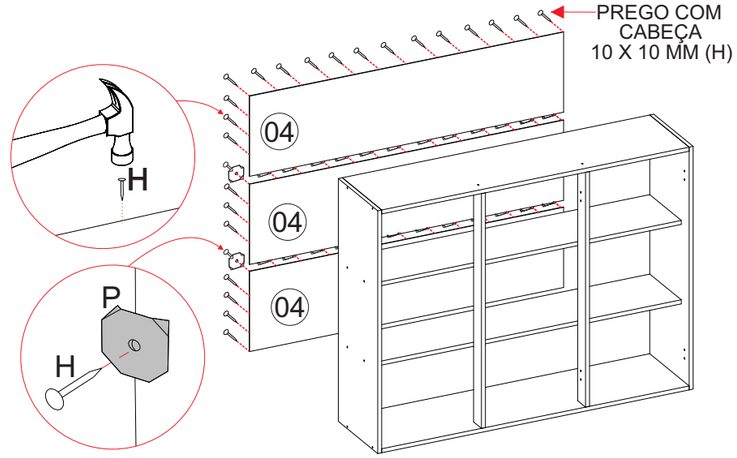

PASSO 07 */PASO 07*

NESTE PASSO, FAÇA A FIXAÇÃO DO MÓVEL NA PAREDE.

PARA ISSO, FIXE O SUPORTE METÁLICO (M) NO MÓVEL, UM EM CADA CANTO. A FIXAÇÃO DO SUPORTE DEVE SER ENTRE A LATERAL (05),O FORRO (04) E CHAPEU/BASE (01).

FIXE PRIMEIRO PELOS 03 FUROS MENORES EXISTENTES NO SUPORTE, QUE FICARÃO NA LATERAL DO MÓVEL (05), UTILIZANDO 03UN DO PARAFUSO (C) 3,5X14MM.

DEPOIS, FAÇA O ALINHAMENTO E A MARCAÇÃO NA PAREDE, NO LOCAL DESEJADO. PARA ISSO, TENHA COMO REFERÊNCIA O FURO MAIOR EXISTENTE NO SUPORTE (M). ENTÃO, PERFURE A PAREDE E INSIRA A BUCHA PLÁSTICA (O). LEMBRANDO QUE SÃO 02 FUROS NA PAREDE, UM PARA CADA SUPORTE.

POR ÚLTIMO, FIXE O MÓVEL NA PAREDE, UTILIZANDO 02UN DO PARAFUSO (D) 4,8X55MM E INSIRA A CAPA (N) PARA DAR ACABAMENTO.

/EN ESTE PASO, FIJE EL MUEBLE A LA PARED.
PARA ESO, FIJE EL SOPORTE METÁLICO (M) AL MUEBLE, UNO EN CADA ESQUINA. LA FIJACIÓN DEL SOPORTE DEBE REALIZARSE ENTRE EL LATERAL (05), EL FONDO (04) Y LAS BASES (01). FIJE PRIMERO POR LOS 03 ORIFICIOS MENORES QUE EXISTEN EN EL SOPORTE, LOS CUALES QUEDARÁN EN EL LATERAL DEL MUEBLE (05), UTILIZANDO 03 UNIDADES DEL TORNILLO (C) 3,5X14MM. LUEGO, HAGA LA ALINEACIÓN Y LA MARCACIÓN EN LA PARED, EN EL LUGAR DESEADO. PARA ESO, UTILICE COMO REFERENCIA EL ORIFICIO MAYOR DEL SOPORTE (M). ENTONCES, PERFORE LA PARED E INSERTE EL TARUGO PLÁSTICO (O). RECUERDE QUE SON 02 ORIFICIOS EN LA PARED, UNO PARA CADA SOPORTE. POR ÚLTIMO, FIJE EL MUEBLE A LA PARED UTILIZANDO 02 UNIDADES DEL TORNILLO (D) 4,8X55MM E INSERTE LA TAPA (N) PARA DAR ACABADO.

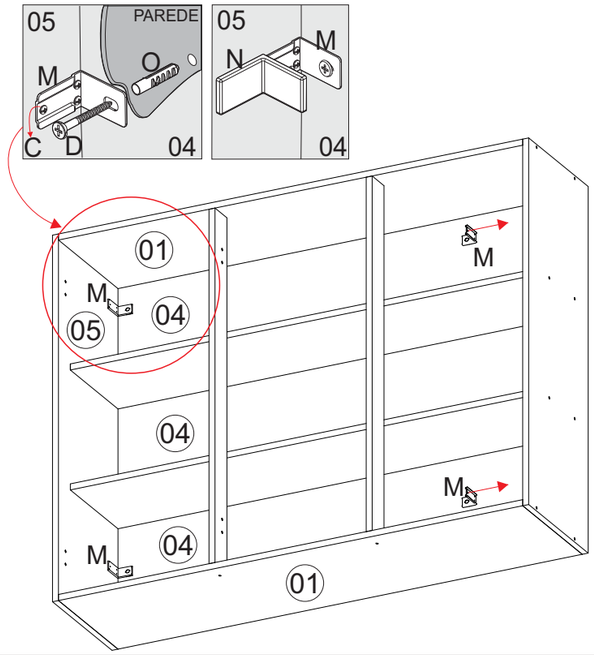

PASSO 08 */PASO 08*

DEPOIS DO MÓVEL FIXADO NA PAREDE, FIXE AS 06UN DA DOBRADIÇA (K) NAS PORTAS (03), UTILIZANDO 03UN DO PARAFUSO (C) 3,5X14MM PARA CADA UMA.

APÓS ISSO, FIXE O PUXADOR:
- COM UMA BROCA 4MM, FURE A PARTE INTERIOR DAS PORTAS, NAS MARCAÇÕES E FIXE OS PUXADORES (L) COM 02UN DO PARAFUSO (E) 3,5 X 30MM PARA CADA. **OBS:** AO FURAR AS PORTAS, APOIAR A FACE EXTERIOR PARA QUE A BROCA NÃO DANIFIQUE A PINTURA AO TRANSPASSAR O MATERIAL.
POR ÚLTIMO, FIXE AS PORTAS NAS LATERAIS (05) E NA COLUNA DA DIREITA (06) DO ARMÁRIO, UTILIZANDO MAIS 03UN DO PARAFUSO (C) 3,5X14MM PARA CADA DOBRADIÇA.
ALINHE A PORTA FAZENDO A REGULAGEM DOS PARAFUSOS.

/DESPUÉS DE FIJAR EL MUEBLE A LA PARED, FIJE LAS 06 UNIDADES DE LA BISAGRA (K) EN LAS PUERTAS (03), UTILIZANDO 03 UNIDADES DEL TORNILLO (C) 3,5X14MM PARA CADA UNA. LUEGO, FIJE EL TIRADOR: CON UNA BROCA DE 4MM, PERFORE LA PARTE INTERIOR DE LAS PUERTAS, EN LAS MARCAS INDICADAS, Y FIJE EL TIRADORES (L) CON 02 UNIDADES DEL TORNILLO (E) 3,5X30MM PARA CADA UNA. ***NOTA:*** *AL PERFORAR LAS PUERTAS, APOYE LA FACE EXTERIOR PARA EVITAR QUE LA BROCA DAÑE LA PINTURA AL ATRAVESAR EL MATERIAL. POR ÚLTIMO, FIJE LAS PUERTAS A LOS LATERALES (05) Y A LA COLUMNA DERECHA (06) DEL ARMARIO, UTILIZANDO 03 UNIDADES MÁS DEL TORNILLO (C) 3,5X14MM PARA CADA BISAGRA. ALINEE LA PUERTA AJUSTANDO LOS TORNILLOS DE REGULACIÓN.*

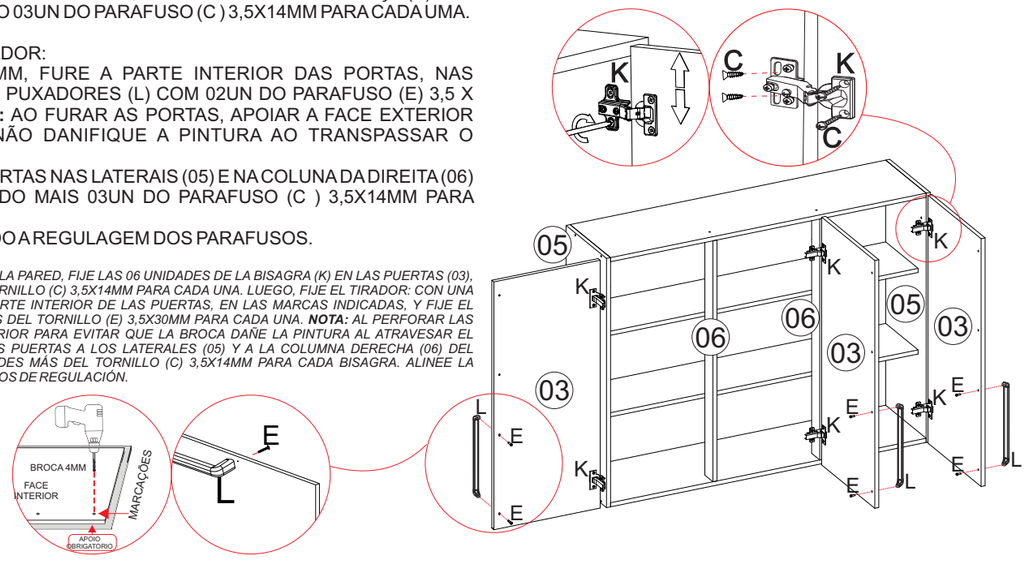

ACESSÓRIOS /ACCESORIOS

A	PARF 3,5 X 40 CBC CHATA/FILIPS - CÓD.1107MP /TORNILLO 3,5 X 40 CABEZA PLANA/FILIPS	18
B	CAVILHA PINUS 8 X 30 - CÓD.1064MP /TARUGO DE MADERA 8 X 30	41
C	PARF 3,5 X 14 CBC CHATA/FILIPS - CÓD.1104MP /TORNILLO 3,5 X 14 CABEZA PLANA/FILIPS	40
D	PARF 4,8 X 55 TAMP FHP - CÓD.2477MP /TORNILLO 4,8X55	07
E	PARF 3,5 X 25 CBC FLANG. - CÓD.1207MP /TORNILLO 3,5 X 25 CABEZA FLANG	10
F	PARF 4,5 X 28 CBC CHATA/FILIPS (CÓD. 1116) /TORNILLO 4,5 X 28 CABEZA PLANA/FILIPS	09
G	COLA SACHET - CÓD.1020MP /PEGAMENTO	02
H	PREGO 10X10 C/ CABEÇA - CÓD.1041MP /CLAVO 10X10	60
i1	GIZ DE CORREÇÃO CINZA TITANIO - CÓD.5880 /TIZA CORRECTORA	01
i2	GIZ DE CORREÇÃO CHUMBO - CÓD.4913MP /TIZA CORRECTORA	01
J	TAPA FURO CHUMBO - CÓD.4900MP /TAPA ORIFICIO	17
K	PARF 3,5 X 14 CBC FLANG. - CÓD.2529MP /TORNILLO 3,5 X 14 CABEZA FLANG	12
L	PUXADOR SILK HAUT 288MM - CÓD. 5846 /TIRADOR	05
M	SUPORTE METALICO - CÓD. 1848 /SOPORTE METALICO	02
O	BUCHA 8MM - CÓD. 1059 /TARUGO PLASTICO 8MM	02
P	PE QUADRADO PRETO FOSCO - CÓD. 5887 /PATA CUADRADA	05
Q1	PAR DE CORREDIÇA TELESCÓPICA 400MM CÓD. 3039 /CORREDERA 400MM	03 PAR
Q2		
R	MINIFIX PARAFUSO SIMPLES - CÓD. 1037 /TORNILLO MINIFIX	08
S	MINIFIX TAMBOR 12X9 - CÓD. 4994 /TAMBOR MINIFIX	08
T	CANTONEIRA 2 FUROS - CÓD. 1056 /ESCUADRA METALICA	04
U1	DOBRADIÇA C/ AMORTECEDOR RETA - CÓD. 4859 /BISAGRA RETA CON AMORTIGUADOR	02
U2	DOBRADIÇA C/ AMORTECEDOR ALTA - CÓD. 4302 /BISAGRA ÁLTA CON AMORTIGUADOR	02
V	JUNÇÃO PARA FUNDO - CÓD. 1038 /UNIÓN PARA FONDO	08

Quantidade necessária de montadores - 02

/SE REQUIEREN 2 PERSONAS PARA REALIZAR EL MONTAJE.

FERRAMENTAS NECESSÁRIAS (NÃO FORNECIDAS)

/HERRAMIENTAS NECESARIAS - NO SUMINISTRADAS

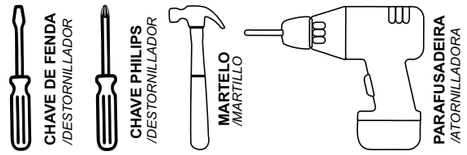

NOTA: A SEPARAÇÃO DOS ACESSÓRIOS ANTES DE INICIAR A MONTAGEM FACILITARÁ A MESMA. OS PARAFUSOS E CAVILHAS ESTÃO NA ESCALA REAL. EM CASO DE DÚVIDA NA IDENTIFICAÇÃO, COLOQUE O ACESSÓRIOS SOBRE A IMAGEM.

/NOTAS: SEPARAR LOS ACCESORIOS ANTES DE INICIAR EL MONTAJE LO HARÁ MÁS FÁCIL. LOS TORNILLOS Y MUÑECOS SON A ESCALA REAL. SI DUDA EN LA IDENTIFICACIÓN, COLOQUE EL ACCESORIO EN LA IMAGEN.

AMIGO MONTADOR, SIGA TODAS AS INSTRUÇÕES DESTE FORMULÁRIO, ELAS SÃO INDISPENSÁVEIS.
LEMBRE -SE: A INDUSTRIA NÃO SE RESPONSABILIZA POR DANOS CAUSADOS *NA HORA DA MONTAGEM*..

/SIGA TODAS LAS INSTRUCCIONES DE ESTE FORMULARIO, SON IMPRESCINDIBLES. RECUERDE: LA INDUSTRIA NO SE HACE RESPONSABLE POR DAÑOS AL MOMENTO DEL MONTAJE.

O PESO MÁXIMO DE CARGA INFORMADO NO DESENHO SE REFERE A OBJETOS DISTRIBUÍDOS DE MANEIRA UNIFORME SOBRE TODA A ÁREA DE CONTATO DA PEÇA.

/EL P ESO MÁXIMO DE CARGA INFORMADO EN EL DIBUJO SE REFIERE A OBJETOS DISTRIBUIDOS DE MANERA UNIFORME SOBRE TODA EL ÁREA DE CONTACTO DE LA PIEZA.

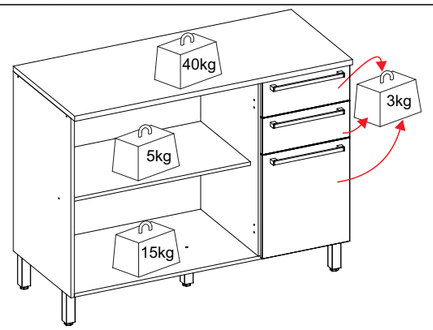

ATENÇÃO:
NO CASO DO USO DE RODAPÉ, DESCONSIDERAR OS PÉS E PARAFUSOS 4,8X55 (D) QUE ACOMPANHAM A EMBALAGEM DO MÓVEL.
USAR APENAS AS PEÇAS E ACESSÓRIOS CORRESPONDENTES, QUE ACOMPANHAM A EMBALAGEM DO RODAPÉ NO PRODUTO.

/ATENCIÓN: EN CASO DE USO DE RODAPIÉ, DESCONSIDERE LAS PATAS Y LOS TORNILLOS 4,8X55 (D) QUE ACOMPAÑAN EL EMBALAJE DEL MUEBLE.UTILICE ÚNICAMENTE LAS PIEZAS Y ACCESORIOS CORRESPONDIENTES QUE ACOMPAÑAN EL EMBALAJE DEL RODAPIÉ DEL PRODUCTO.

BL 1,20 2PT 3GV

DADOS INDISPENSÁVEIS PARA A VALIDADE DESTA GARANTIA

/DATOS INDISPENSABLES PARA LA VALIDEZ DE ESTA GARANTÍA

1- FORRE O CHÃO COM PAPELÃO OU SIMILAR*/COLOQUE EL CARTÓN O UN MATERIAL SIMILAR EN EL SUELO;*
2- INICIE A MONTAGEM SEGUINDO A SEQÜÊNCIA NUMÉRICA*/INICIE EL ENSAMBLAJE SIGUIENDO LA SECUENCIA NUMÉRICA;*
3- VERIFIQUE A RESISTÊNCIA DA PAREDE QUANDO NECESSÁRIO*/VERIFIQUE LA RESISTENCIA DE LA PARED (CUANDO SEA NECESARIO);*
4- É OBRIGATÓRIO FIXAR O MÓDULO A PAREDE/ES OBLIGATORIO FIJAR EL MÓDULO A LA PARED;
5- FAÇA A JUNÇÃO COM PARAFUSOS UNIÃO QUANDO NECESSÁRIO*/HAGA LA UNIÓN CON TORNILLOS CUANDO SEA NECESARIO;*
6- COLOQUE E REGULE PORTA E PUXADORES*/COLOQUE Y AJUSTE LA PUERTA Y LOS TIRADORES;*
7- PARA LIMPEZA USE PANO MACIO E SECO*/PARA LA LIMPIEZA USE UN PAÑO SUAVE Y SECO;*
8- NÃO UTILIZE PRODUTOS ABRASIVOS OU SIMILARES, TAIS COMO: CERA, ÁLCOOL, DETERGENTES, TINNER, LUSTRA MOVEIS, ETC*/NO UTILICE PRODUCTOS ABRASIVOS O SIMILARES, TALES COMO: CERA, ALCOHOL, DETERGENTES, AGUARRÁS, LUSTRA MUEBLES, ETC.;*
9- DEIXE O MÓVEL SEM USO POR 24HRS PARA DAR RIGIDEZ A ESTRUTURA*/DEJE EL MUEBLE SIN USAR POR 24 HORAS PARA DAR RIGIDEZ A LA ESTRUCTURA;*
10- PRODUTO PARA USO DOMESTICO*/PRODUCTO PARA USO DOMÉSTICO;*
11- CUMPRINDO TODOS OS REQUISITOS EXISTENTES NESSE CERTIFICADO DE GARANTIA, O SEU PRODUTO ESTA COBERTO PELA GARANTIA DE 90 DIAS*/CUMPLIENDO CON TODOS LOS REQUISITOS PRESENTES EN ESTE CERTIFICADO DE GARANTÍA, SU PRODUCTO ESTÁ CUBIERTO POR LA GARANTÍA DE 90 DÍAS.*

ASPECTO FINAL
BALCÃO P/ PIA - SEM TAMPO

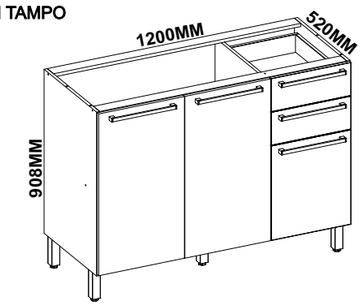

ASPECTO FINAL
COM TAMPO

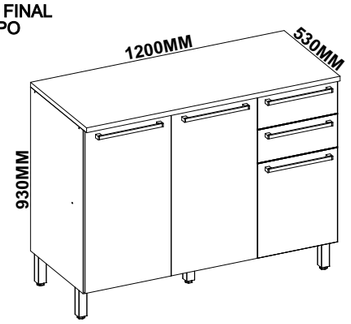

AO SOLICITAR ASSISTÊNCIA INFORME O CÓDIGO DA PEÇA E O DO REVESTIMENTO; EX: 6009.050 - 1442

/AL SOLICITAR ASISTENCIA, INFORME EL CÓDIGO DE LA PIEZA Y EL DEL REVESTIMIENTO; EJ.: 6009.050 - 1442.

PEÇA /PIEZA	CÓDIGO /CODIGO	DESCRIÇÃO /DESCRIPCIÓN	COMP. /LONGITUD	LARG. /ANCHO	ESP. /ESPESOR	MATERIAL /MATERIAL	COR /COLOR		QTD. /CANTIDAD
01	6009.050PC	TAMPO 1200X530 22MM	1200	530	22	MDF	1442 - CHUMBO	-	1
TAMPO OPCIONAL. ESCOLHA FEITA NA COMPRA DO PRODUTO. /TAPA OPCIONAL. ELECCIÓN REALIZADA AL MOMENTO DE LA COMPRA DEL PRODUCTO.									
02	6118.013PC	BASE BL 1170X497 /BASE	1170	497	15	MDP	1442 - CHUMBO	-	1
03	6118.014PC	PRATELEIRA BL 794X430 /ESTANTE	794	430	15	MDP	1442 - CHUMBO	-	1
04	6093.067PC	FORRO 1195X377 /FONDO 1195X377	377	1195	3	HDF	1442 - CHUMBO	-	2
05	6215.0118PC	LAT DIR BL GAV 760X497 /LATERAL DERECHO	760	497	15	MDP	1442 - CHUMBO	-	1
06	6093.069PC	LAT ESQ BL PIA 760X497 /LATERAL IZQUIERDO	760	497	15	MDP	1442 - CHUMBO	-	1
07	6215.079PC	PORTA 750X406 /PUERTA 750X406	750	406	15	MDP	-	1511 - TITANIO	2
08	6093.0121PC	VISTA TRASEIRA 1168X51 – CRU /VISTA TRASERA 1168X51	1168	51	15	MDP	SEM REVEST.		1
09	6093.073PC	VISTA FRONTAL BL 1168X60 /VISTA FRONTAL 1168X60	1168	60	15	MDP	1442 - CHUMBO	-	1
10	6215.0119PC	DIVISÓRIA BL 730X497 - COM CANAL /DIVISOR 730X497	730	497	15	MDP	1442 - CHUMBO	-	1
11	6215.081PC	FRENTE GAV 378X153 /FRENTE DEL CAJÓN 378X153	378	153	15	MDP	-	1511 - TITANIO	2
12	6171.026PC	LAT GAV 96X432 /LATERAL DEL CAJÓN 96X432	432	96	15	MDP	1442 - CHUMBO	-	2
13	6171.079PC	TRASEIRO GAV 333X82 /TRASERA DEL CAJÓN 333X82	333	82	15	MDP	1442 - CHUMBO	-	1
14	6215.095PC	FRENTE GAV 438X378 /FRENTE DEL CAJÓN 438X378	378	438	15	MDP	-	1511 - TITANIO	1
15	6215.092PC	LAT GAV 432X378 /LATERAL DEL CAJÓN 432X378	432	378	15	MDP	1442 - CHUMBO	-	2
16	6215.093PC	TRASEIRA GAV 364X333 /TRASERA DEL CAJÓN 364X333	333	364	15	MDP	1442 - CHUMBO	-	1
17	6171.027PC	FORRO GAV 450X317 /FONDO DEL CAJÓN 450X320	317	450	3	HDF	1442 - CHUMBO	-	3

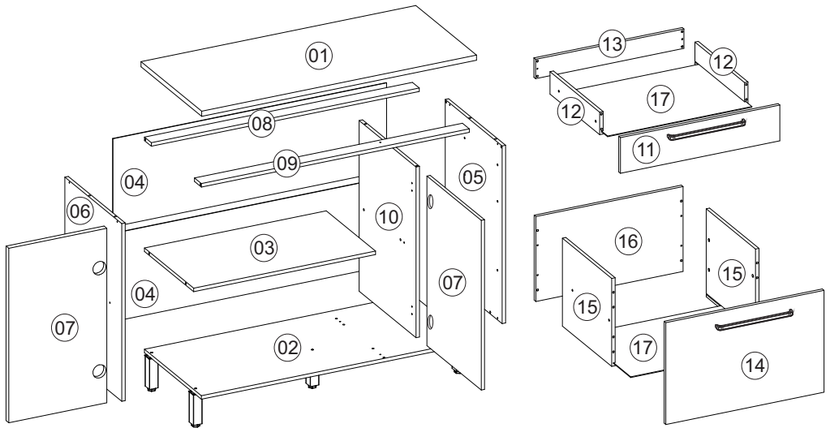

Rua Bom Jesus, 08 - Parque Industrial
FONE/FAX: (45) 3286 - 7400
CEP : 85790-000 - capitão L. Marques - PR
www.indekes.com.br

indékes Cozinhas

CÓD : 5998 PAG: 01 DE 02

CERTIFICADO DE GARANTIA

PARABÉNS!*/FELICITACIONES POR SU ELECCIÓN!*

Você acaba de adquirir um produto INDÉKES com alta qualidade e um excelente design! Preparamos este certificado para que você tenha o melhor proveito possível de seu produto. Abaixo estão algumas dicas para você proteger e usufruir da garantia.*/¡Acabas de adquirir un producto de alta calidad con un excelente diseño! Hemos preparado este certificado para que puedas sacarle el máximo partido a tu producto. A continuación se ofrecen algunos consejos para que pueda protegerse y beneficiarse de la garantía.*

Obrigado por escolher a INDÉKES!*/¡Gracias por elegir INDÉKES!*

CUIDADOS COM O PRODUTO

/CUIDADOS CON EL PRODUCTO

Para que não danifique seu móvel, recomendamos que:*/Para evitar daños en su mueble, recomendamos que:*

- Mantenha o produto em local arejado e sem umidade.*/Mantenga el producto en un lugar ventilado y sin humedad.*
- Não expor diretamente ao sol ou em ambiente com alta luminosidade, para não alterar a tonalidade do tecido.*/No lo exponga directamente al sol o en ambientes con mucha luminosidad para evitar cambios en el tono del tejido.*
- Não lavar. O liquido é prejudicial ao produto.*/No lo lave. Los líquidos pueden dañar el producto.*
- Não usar produtos químicos como: solventes, amoníaco, ácido, álcool, detergente ou água sanitária. Isso poderá ocasionar danos irreversíveis ao revestimento do produto.*/Evite el uso de productos químicos como disolventes, amoníaco, ácidos, alcohol, detergentes o lejía, ya que pueden causar daños irreversibles en el revestimiento del producto.*
- Não ficar em pé no estofado./No se pare sobre el sofá.
- Evite contato com animais domesticos.*/Evite el contacto con animales domésticos.*
- Não encostar o produto em objetos contundentes ou cortantes.*/Evite el contacto del producto con objetos contundentes o cortantes.*
- Não coloque objetos quentes (panelas, ferro de passar, etc.) diretamente sobre as superfícies dos móveis.*/No coloque objetos calientes (ollas, planchas, etc.) directamente sobre las superficies del mueble.*

Tecido*/Tejido*

- Usar escovas com cerdas macias e aspirador de pó em baixa rotação para eliminar a poeira.*/Utilice cepillos de cerdas suaves y aspiradoras de baja potencia para eliminar el polvo.*

Móveis de madeira*/Muebles de madera*

- Para retirar o pó, utilizar flanela limpa e seca, sem reagentes quimicos.*/Para quitar el polvo, utilice un paño limpio y seco, sin agentes químicos.*
- Nunca utilizar produtos abrasivos, tais como: palha de aço, esponja de lã e aço, álcool, vinagre, limão, saponáceo ou produtos corrosivos que possam riscar ou descolar a camada protetora do móvel.*/Nunca utilice productos abrasivos como estropajos de acero, lana de acero, alcohol, vinagre, limón, productos saponáceos o corrosivos que puedan rayar o despegar la capa protectora del mueble.*
- Não molhar o móvel ou expô-lo a locais úmidos.*/No moje el mueble ni lo exponga a lugares húmedos.*

Vidros*/Vidrios*

- Para limpeza de portas de vidro, borrife o liquido de limpeza (água, limpo-vidro ou álcool) primeiramente em um pano sem fiapos ou em um papel toalha e em seguida aplique no vidro. Nunca utilize produtos abrasivos, como esponjas de cozinha e esponjas metálicas.*/Para limpiar puertas de vidrio, rocíe el líquido limpiador (agua, limpia vidrios o alcohol) primero en un paño sin pelusas o en un papel toalla y luego aplique sobre el vidrio. Nunca utilice productos abrasivos como esponjas de cocina y esponjas metálicas.*
- Não utilize saponáceo, detergentes de cozinha e qualquer tipo de solventes químicos.*/No utilice productos saponáceos, detergentes de cocina ni ningún tipo de solventes químicos.*

Acessórios*/Accesorios*

- Para limpezas leves na retirada de pó, utilizar somente um pano macio e seco.*/Para limpiezas ligeras para quitar el polvo, utilice solamente un paño suave y seco.*
- Dobradiças/Corrediças: sejam lubrificadas com uma pequena quantidade de óleo, cuidando para não o respingar nos revestimentos. Esta ação evitará a oxidação e possíveis quebras, aumentando a vida útil do acessório.*/Bisagras/Correderas: lubríquelas con una pequeña cantidad de aceite, teniendo cuidado de no salpicar los revestimientos. Esta acción evitará la oxidación y posibles roturas, prolongando la vida útil del accesorio.*
- Em regiões litorâneas, aconselhamos a limpeza dos acessórios a cada 30 dias.*/En regiones costeras, recomendamos limpiar los accesorios cada 30 días.*

TEMPO DE GARANTIA*/TIEMPO DE GARANTÍA*

Seu produto será garantido pelo período de 90 dias, a partir da data na nota fiscal de compra.*/Su producto estará garantizado por un período de 90 días a partir de la fecha en la factura de compra.*

A GARANTIA EXCLUI*/LA GARANTÍA EXCLUYE*

Problemas devido ao mau uso dos produtos de limpeza ou manuseio irregular.*/Problemas debido al mal uso de los productos, limpieza o manejo irregular.*
Problemas relacionados ao transporte e armazenamento do produto após a entrega.*/Problemas relacionados con el transporte y almacenamiento del producto después de la entrega.*
Descoloração por exposição diretamente à luz solar, ressecamento ou manchas causadas por agentes relacionados nos "Cuidados com os Produtos".*/Decoloración por exposición directa al sol, resecamiento o manchas causadas por agentes mencionados en los "Cuidados con los Productos".*
Danos causados por agentes da natureza, como inundações ou acidentes de qualquer espécie*/Daños causados por agentes de la naturaleza, como inundaciones o accidentes de cualquier tipo.*
Danos causados por qualquer tipo de umidade.*/Daños causados por cualquier tipo de humedad.*
Utilização do produto em local úmido e não arejado.*/Utilización del producto en lugares húmedos y no ventilados.*
Excesso de peso sobre o produto.*/Exceso de peso sobre el producto.*
Problemas e desgastes causados por animais domesticos.*/Problemas y desgaste causados por animales domésticos.*
Uso em ambientes infectado por cupins ou carunchos.*/Uso en ambientes infectados por termitas o carcomas.*
Acidentes causados por montagem inadequada.*/Accidentes causados por montaje inadecuado.*

- ANTES DO ENCAIXE DE CADA CAVILHA DE MADEIRA (B) PASSAR A COLA SACHET. */ANTES DE INSERTAR CADA TARUGO DE MADERA (B), APLICAR PEGAMENTO*
- FORRE O CHÃO COM A CAIXA DE PAPELÃO ANTES DE INICIAR A MONTAGEM. */CUBRA EL SUELO CON LA CAJA DE CARTÓN ANTES DE COMENZAR EL MONTAJE.*
- INICIE A MONTAGEM COM O MÓVEL NA HORIZONTAL, COM A FITA DE BORDA VIRADA PARA CIMA. */INICIE EL MONTAJE CON EL MUEBLE EN POSICIÓN HORIZONTAL, CON LA CINTA DE BORDE HACIA ARRIBA.*

PASSO 01

FIXE OS PÉS (P) NA BASE (02) UTILIZANDO 05UN DO PARAFUSO (D) 4,8X55MM.

/FIJE LAS PATAS (P) EN LA BASE (02) UTILIZANDO 05 UNIDADES DEL TORNILLO (D) 4,8X55MM.

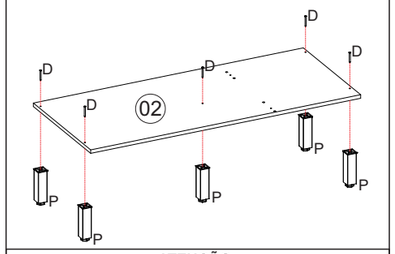

ATENÇÃO:
NO CASO DO USO DE RODAPÉ, DESCONSIDERAR OS PÉS E PARAFUSOS 4,8X55 (D) QUE ACOMPANHAM A EMBALAGEM DO MÓVEL. USAR APENAS AS PEÇAS E ACESSÓRIOS CORRESPONDENTES, QUE ACOMPANHAM A EMBALAGEM DO RODAPÉ NO PRODUTO.

/ATENCIÓN: EN CASO DE USO DE ZÓCALO, DESCONSIDERE LOS PIES Y TORNILLOS 4,8X55MM (D) QUE ACOMPAÑAN EL EMBALAJE DEL MUEBLE.UTILICE SOLO LAS PIEZAS Y ACCESORIOS CORRESPONDIENTES QUE VIENEN EN EL EMBALAJE DEL ZÓCALO DEL PRODUCTO.

PASSO 02

- ENCAIXE A LATERAL ESQUERDA (06) NA BASE (02) UTILIZANDO 02UN DA CAVILHA (B) 8X30 E FIXE COM 02UN DO PARAFUSO (A) 3,5X40MM.
- ENCAIXE A PRATELEIRA (03) NA LATERAL ESQUERDA (06) UTILIZANDO 02UN DA CAVILHA (B) 8X30 E FIXE COM 01UN DO PARAFUSO (A) 3,5X40MM.
- FIXE AS 03 PEÇAS (Q1) DA CORREDIÇA NA DIVISÓRIA (10), COM 02UN DO PARAF. (K) 3,5X14 FLANG PARA CADA UMA. DEPOIS, ENCAIXE A DIVISÓRIA NA BASE (02) E PRATELEIRA (03) RESPECTIVAMENTE, UTILIZANDO 06UN DA CAVILHA 8X30 (B). FIXE COM 03UN DO PARAFUSO (A) 3,5X40.

/ENCAJE EL LATERAL IZQUIERDO (06) EN LA BASE (02) UTILIZANDO 02UN DEL TARUGO (B) 8X30 Y FIJE CON 02UN DEL TORNILLO (A) 3,5X40MM. ENCAJE LA ESTANTE (03) EN EL LATERAL IZQUIERDO (06) UTILIZANDO 02UN DEL TARUGO (B) 8X30 Y FIJE CON 01UN DEL TORNILLO (A) 3,5X40MM. FIJE LAS 03 PIEZAS (Q1) DE LA CORREDERA EN LA DIVISIÓN (10), CON 02UN DEL TORNILLO (K) 3,5X14 FLANG PARA CADA UNA. LUEGO, ENCAJE LA DIVISIÓN EN LA BASE (02) Y ESTANTE (03) RESPECTIVAMENTE, UTILIZANDO 06UN DEL TARUGO 8X30 (B). FIJE CON 03UN DEL TORNILLO (A) 3,5X40.

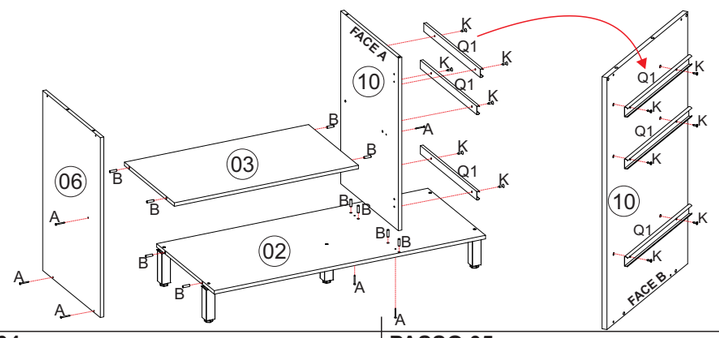

PASSO 03

ENCAIXE AS VISTAS (08,09) NA LATERAL ESQUERDA (06) E DIVISÓRIA (10) UTILIZANDO 03UN DA CAVILHA (B) 8X30. FIXE COM 04UN DO PARAFUSO (A) 3,5X40MM.

/ENCAJE LOS SOPORTES (08,09) EN EL LATERAL IZQUIERDO (06) Y DIVISIÓN (10) UTILIZANDO 03UN DEL TARUGO (B) 8X30. FIJE CON 04UN DEL TORNILLO (A) 3,5X40MM.

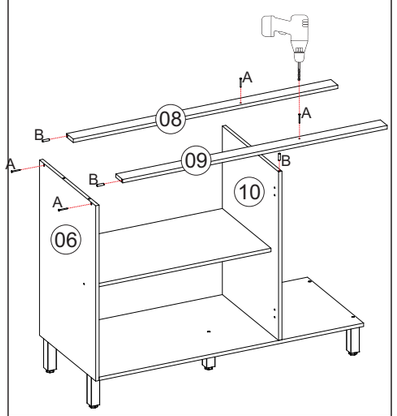

PASSO 04

AGORA FIXE AS CORREDIÇAS (PEÇA Q1) NA LATERAL DIREITA (05), COM 02UN DO PARAF. (K) 3,5X14 FLANG. PARA CADA UMA. ENCAIXE A LATERAL DIREITA (05) NO CONJUNTO MONTADO, UTILIZANDO 04UN DA CAVILHA (B) 8X30 E FIXE COM 04UN DO PARAFUSO (A) 3,5X40MM.

AHORA FIJE LAS CORREDERAS (PIEZA Q1) EN EL LATERAL DERECHO (05), CON 02UN DEL TORNILLO (K) 3,5X14 FLANG PARA CADA UNA. ENCAJE EL LATERAL DERECHO (05) EN EL CONJUNTO MONTADO, UTILIZANDO 04UN DEL TARUGO (B) 8X30 Y FIJE CON 04UN DEL TORNILLO (A) 3,5X40MM.

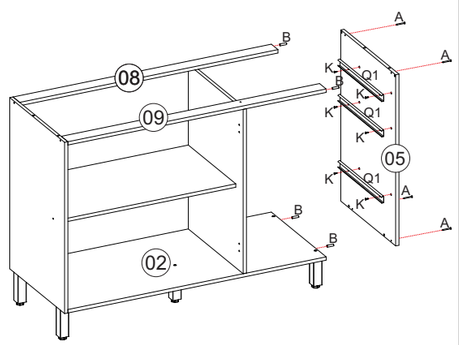

PASSO 05

VIRE O MÓVEL COM A FITA DE BORDA PARA BAIXO. ALINHE OS FORROS (04) NO MÓVEL E FAÇA A FIXAÇÃO PRIMEIRO DAS EXTREMIDADES. DEPOIS, FIXE O CENTRO (NA JUNÇÃO DOS FORROS), APENAS ATRÁS DA PRATELEIRA. NO CENTRO UTILIZE OS PREGOS (H) + AS JUNÇÕES PARA FUNDO (V). FIXE A CADA 10CM DE DISTÂNCIA.

DÉ VUELTA AL MUEBLE CON LA CINTA DE BORDE HACIA ABAJO. ALINÉE LOS RESPALDOS (04) EN EL MUEBLE Y HAGA LA FIJACIÓN PRIMERO EN LOS EXTREMOS. LUEGO, FIJE EL CENTRO (EN LA UNIÓN DE LOS RESPALDOS), SOLO DETRÁS DE LA ESTANTE. EN EL CENTRO UTILICE LOS CLAVOS (H) + LAS UNIONES PARA FONDO (V). FIJE CADA 10CM DE DISTANCIA.

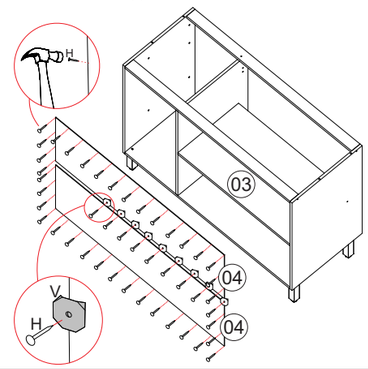

PASSO 06

- **FIXE AS 02UN DA *DOBRADIÇA RETA (U1)* NA PORTA QUE SERA FIXADA NA LATERAL ESQUERDA (06) E 02UN DA *DOBRADIÇA ALTA (U2)* NA PORTA QUE SERA FIXADA NA DIVISÓRIA (10)**. UTILIZE 03UN DO PARAFUSO (C) 3,5X14MM PARA CADA UMA.

APÓS ISSO, FIXE O PUXADOR:
- COM UMA BROCA 4MM, FURE A PARTE INTERIOR DAS PORTAS, NAS MARCAÇÕES, E FIXE OS PUXADORES (L) COM 02UN DO PARAFUSO (E) 3,5 X 25MM PARA CADA.

OBS: AO FURAR AS PORTAS, APOIAR A FACE EXTERIOR PARA QUE A BROCA NÃO DANIFIQUE A PINTURA AO TRANSPASSAR O MATERIAL.
- POR ÚLTIMO, FIXE AS PORTAS - UMA NA LATERAL ESQUERDA (06) E UMA NA DIVISÓRIA (10) - UTILIZANDO MAIS 03UN DO PARAFUSO (C) 3,5X14MM PARA CADA DOBRADIÇA.
- ALINHE A PORTA FAZENDO A REGULAGEM DOS PARAFUSOS.

FIJE LAS 02UN DE LA BISAGRA RECTA (U1) EN LA PUERTA QUE SERÁ FIJADA EN EL LATERAL IZQUIERDO (06) Y 02UN DE LA BISAGRA ALTA (U2) EN LA PUERTA QUE SERÁ FIJADA EN LA DIVISIÓN (10). UTILICE 03UN DEL TORNILLO (C) 3,5X14MM PARA CADA UNA. DESPUÉS DE ESO, FIJE LA MANIJA: CON UNA BROCA DE 4MM, PERFORE LA PARTE INTERIOR DE LAS PUERTAS, EN LAS MARCAS, Y FIJE LAS MANIJAS (L) CON 02UN DEL TORNILLO (E) 3,5X25MM PARA CADA UNA. NOTA: AL PERFORAR LAS PUERTAS, APOYE LA CARA EXTERIOR PARA QUE LA BROCA NO DAÑE LA PINTURA AL ATRAVESAR EL MATERIAL.POR ÚLTIMO, FIJE LAS PUERTAS – UNA EN EL LATERAL IZQUIERDO (06) Y UNA EN LA DIVISIÓN (10) – UTILIZANDO 03UN DEL TORNILLO (C) 3,5X14MM PARA CADA BISAGRA.ALINÉE LA PUERTA HACIENDO EL AJUSTE DE LOS TORNILLOS.

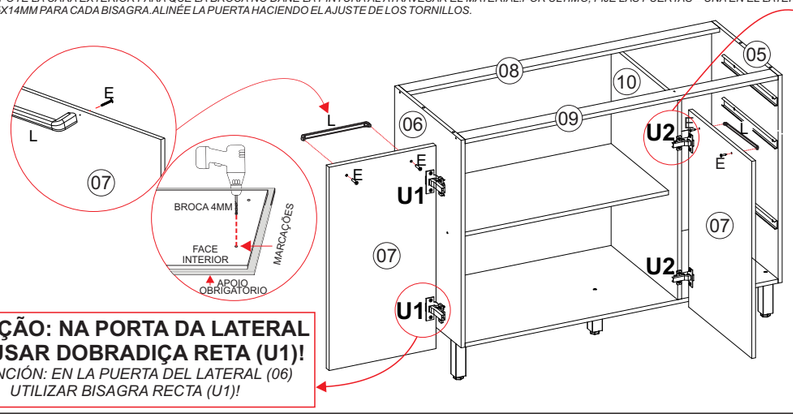

ATENÇÃO: NA PORTA DA DIVISÓRIA (10) USAR DOBRADIÇA ALTA (U2)!
/ATENCIÓN: ¡EN LA PUERTA DEL LATERAL (06) UTILIZAR BISAGRA RECTA (U1)!

ATENÇÃO: NA PORTA DA LATERAL (06) USAR DOBRADIÇA RETA (U1)!
/¡ATENCIÓN: EN LA PUERTA DEL LATERAL (06) UTILIZAR BISAGRA RECTA (U1)!

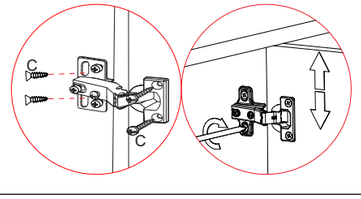

PASSO 07

PARA A MONTAGEM DAS DUAS GAVETAS MENORES:
A) ENCAIXE AS LATERAIS (12) NA TRASEIRA DA GAVETA (13), UTILIZANDO 04UN DA CAVILHA (B) 8X30 E FIXE COM 02UN DO PARAFUSO (A) 3,5X40.
B) ENCAIXE O FORRO DA GAVETA (17) NOS CANAIS DAS LATERAIS (12) ATÉ ALINHAR COM A PARTE DE FORA DA TRASEIRA (13). DEPOIS FIXE O FORRO NA TRASEIRA COM PREGOS (H) 10X10 A CADA 10CM.
C) FIXE A OUTRA PARTE DA CORREDIÇA (Q2) NAS LATERAIS DA GAVETA (12) UTILIZANDO 02UN DO PARAFUSO (C) 3,5X14 EM CADA LADO.
D) APÓS ISSO, FIXE O PUXADOR:
- COM UMA BROCA 4MM, FURE A PARTE INTERIOR DA FRENTE DE GAVETA (11), NAS MARCAÇÕES, E FIXE O PUXADOR (L) COM 02UN DO PARAFUSO (E) 3,5 X25MM.

OBS: AO FURAR A FRENTE DE GAVETA, APOIAR A FACE EXTERIOR PARA QUE A BROCA NÃO DANIFIQUE A PINTURA AO TRANSPASSAR O MATERIAL.
E) ENCAIXE A FRENTE DA GAVETA (11) NO CONJUNTO JA MONTADO, UTILIZANDO 4UN DA CAVILHA (B) 8X30 E FIXE COM 02UN DA CANTONEIRA METÁLICA (T) + 02UN DO PARAFUSO (C) 3,5X14. ESSA FIXAÇÃO É FEITA ENTRE A FRENTE DA GAVETA E AS LATERAIS, COM UMA CANTONEIRA DE CADA LADO.
F) FINALIZE ENCAIXANDO A GAVETA NO MÓVEL, NA PRIMEIRA E SEGUNDA CORREDIÇAS (JA INSTALADAS ANTERIORMENTE).

***/PARA EL MONTAJE DE LOS DOS CAJONES PEQUEÑOS: A)** ENCAJE LOS LATERALES (12) EN LA PARTE POSTERIOR DEL CAJÓN (13), UTILIZANDO 04UN DEL TARUGO (B) 8X30 Y FIJE CON 02UN DEL TORNILLO (A) 3,5X40. **B)** ENCAJE EL FONDO DEL CAJÓN (17) EN LOS CANALES DE LOS LATERALES (12) HASTA ALINEARLO CON LA PARTE EXTERIOR DE LA PARTE POSTERIOR (13). LUEGO FIJE EL FONDO A LA PARTE POSTERIOR CON CLAVOS (H) 10X10 CADA 10CM. **C)** FIJE LA OTRA PARTE DE LA CORREDERA (Q2) EN LOS LATERALES DEL CAJÓN (12) UTILIZANDO 02UN DEL TORNILLO (C) 3,5X14 EN CADA LADO. **D)** DESPUÉS DE ESO, FIJE LA MANIJA:CON UNA BROCA DE 4MM, PERFORE LA PARTE INTERIOR DEL FRENTE DE CAJÓN (11), EN LAS MARCAS, Y FIJE LA MANIJA (L) CON 02UN DEL TORNILLO (E) 3,5X25MM. **NOTA:** AL PERFORAR EL FRENTE DEL CAJÓN, APOYE LA CARA EXTERIOR PARA QUE LA BROCA NO DAÑE LA PINTURA AL ATRAVESAR EL MATERIAL. **E)** ENCAJE EL FRENTE DEL CAJÓN (11) EN EL CONJUNTO YA MONTADO. UTILIZANDO 04UN DEL TARUGO (B) 8X30 Y FIJE CON 02UN DE LA ESCUADRA METÁLICA (T) + 02UN DEL TORNILLO (C) 3,5X14. ESTA FIJACIÓN SE HACE ENTRE EL FRENTE DEL CAJÓN Y LOS LATERALES, CON UNA ESCUADRA EN CADA LADO. **F)** FINALICE ENCAJANDO EL CAJÓN EN EL MUEBLE, EN LA PRIMERA Y SEGUNDA CORREDERA (YA INSTALADAS ANTERIORMENTE)*

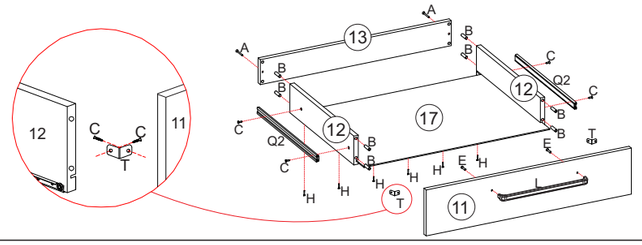

PASSO 08

PARA A MONTAGEM DA GAVETA MAIOR:
A) FIXE A TRASEIRA DA GAVETA (16) NAS LATERAIS (15).
- PARA ISSO, ENCAIXE AS LATERAIS (15) NA TRASEIRA DA GAVETA (16) UTILIZANDO 04UN DA CAVILHA (B) 8X30 E 04UN DO PARAFUSO MINIFIX (R).
- DEPOIS TERMINE A FIXAÇÃO DO MINIFIX INSERINDO 02UN DOS TAMBORES (S), QUE CORRESPONDEM AOS PARAFUSOS, NOS FUROS MAIORES EXISTENTES NA PARTE EXTERNA DAS LATERAIS (15).
- GIRE CADA TAMBOR (S) COM UMA CHAVE DE FENDA, TERMINANDO ASSIM, A FIXAÇÃO COM OS PARAFUSOS MINIFIX.

B) ENCAIXE O FORRO DA GAVETA (17) NOS CANAIS DAS LATERAIS (15) ATÉ ALINHAR COM A PARTE DE FORA DA TRASEIRA (16). DEPOIS FIXE O FORRO EMBAIXO DA TRASEIRA COM PREGOS (H) 10X10 A CADA 10CM.
C) APÓS ISSO, FIXE O PUXADOR NA FRENTE DE GAVETA (14):
- COM UMA BROCA 4MM, FURE A PARTE INTERIOR DA FRENTE DE GAVETA (14), NAS MARCAÇÕES, E FIXE O PUXADOR (L) COM 02UN DO PARAFUSO (E) 3,5 X 25MM.

OBS: AO FURAR A FRENTE DE GAVETA, APOIAR A FACE EXTERIOR PARA QUE A BROCA NÃO DANIFIQUE A PINTURA AO TRANSPASSAR O MATERIAL.
D) ENCAIXE A FRENTE DA GAVETA (14) NO CONJUNTO JA MONTADO.
- PARA ISSO, ENCAIXE A FRENTE (14) NAS LATERAIS (15) UTILIZANDO 04UN DA CAVILHA (B) 8X30 E 04UN DO PARAFUSO MINIFIX (R).
- DEPOIS TERMINE A FIXAÇÃO DO MINIFIX INSERINDO OS TAMBORES (S), QUE CORRESPONDEM AOS PARAFUSOS, NOS FUROS MAIORES EXISTENTES NA PARTE EXTERNA DAS LATERAIS (15).
- GIRE CADA TAMBOR (S) COM UMA CHAVE DE FENDA, TERMINANDO ASSIM, A FIXAÇÃO COM OS PARAFUSOS MINIFIX.

E) FIXE A OUTRA PARTE DA CORREDIÇA (Q2) NAS LATERAIS DA GAVETA (15) UTILIZANDO 02UN DO PARAFUSO (C) 3,5X14 EM CADA LADO.
F) FINALIZE ENCAIXANDO A GAVETA NO MÓVEL, NA ÚLTIMA CORREDIÇA (JA INSTALADAS ANTERIORMENTE).

*PARA EL MONTAJE DEL CAJÓN MAYOR: **A)** FIJE LA PARTE POSTERIOR DEL CAJÓN (16) EN LOS LATERALES (15).PARA ESO, ENCAJE LOS LATERALES (15) EN LA PARTE POSTERIOR DEL CAJÓN (16) UTILIZANDO 04UN DEL TARUGO (B) 8X30 Y 04UN DEL TORNILLO MINIFIX (R).LUEGO TERMINE LA FIJACIÓN DEL MINIFIX INSERTANDO 02UN DE LOS TAMBORILLOS (S), QUE CORRESPONDEN A LOS TORNILLOS, EN LOS ORIFICIOS MAYORES EXISTENTES EN LA PARTE EXTERNA DE LOS LATERALES (15).GIRE CADA TAMBOR (S) CON UN DESTORNILLADOR, COMPLETANDO ASÍ LA FIJACIÓN CON LOS TORNILLOS MINIFIX. **B)** ENCAJE EL FONDO DEL CAJÓN (17) EN LOS CANALES DE LOS LATERALES (15) HASTA ALINEARLO CON LA PARTE EXTERIOR DE LA PARTE POSTERIOR (16). LUEGO FIJE EL FONDO DEBAJO DE LA PARTE POSTERIOR CON CLAVOS (H) 10X10 CADA 10CM. **C)** DESPUÉS DE ESO, FIJE LA MANIJA EN EL FRENTE DE CAJÓN (14):CON UNA BROCA DE 4MM, PERFORE LA PARTE INTERIOR DEL FRENTE DE CAJÓN (14), EN LAS MARCAS, Y FIJE LA MANIJA (L) CON 02UN DEL TORNILLO (E) 3,5X25MM. **NOTA:** AL PERFORAR EL FRENTE DE CAJÓN, APOYE LA CARA EXTERIOR PARA QUE LA BROCA NO DAÑE LA PINTURA AL ATRAVESAR EL MATERIAL. **D)** ENCAJE EL FRENTE DEL CAJÓN (14) EN EL CONJUNTO YA MONTADO.PARA ESO, ENCAJE EL FRENTE (14) EN LOS LATERALES (15) UTILIZANDO 04UN DEL TARUGO (B) 8X30 Y 04UN DEL TORNILLO MINIFIX (R).LUEGO TERMINE LA FIJACIÓN DEL MINIFIX INSERTANDO LOS TAMBORILLOS (S), QUE CORRESPONDEN A LOS TORNILLOS, EN LOS ORIFICIOS MAYORES EXISTENTES EN LA PARTE EXTERNA DE LOS LATERALES (15).GIRE CADA TAMBOR (S) CON UN DESTORNILLADOR, COMPLETANDO ASÍ LA FIJACIÓN CON LOS TORNILLOS MINIFIX. **E)** FIJE LA OTRA PARTE DE LA CORREDERA (Q2) EN LOS LATERALES DEL CAJÓN (15) UTILIZANDO 02UN DEL TORNILLO (C) 3,5X14 EN CADA LADO. **F)** FINALICE ENCAJANDO EL CAJÓN EN EL MUEBLE, EN LA ÚLTIMA CORREDERA (YA INSTALADA ANTERIORMENTE).*

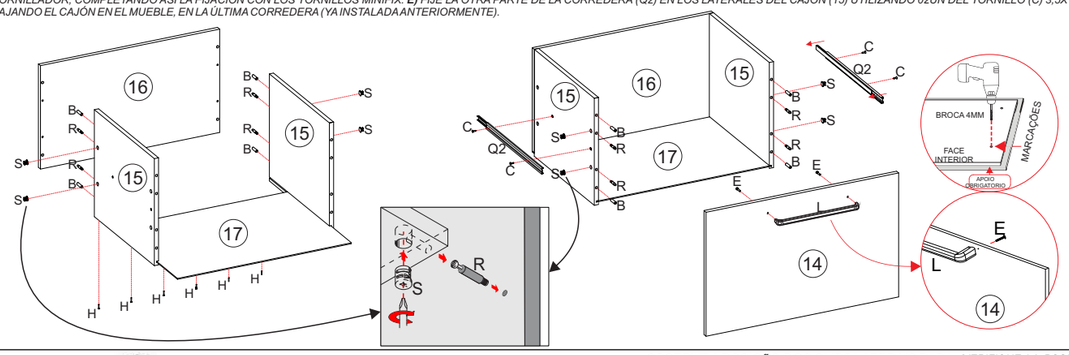

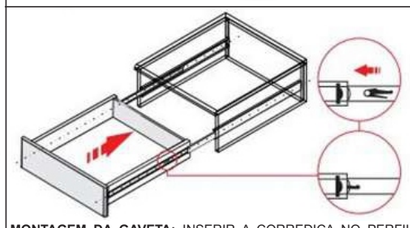

MONTAGEM DA GAVETA: INSERIR A CORREDIÇA NO PERFIL E FECHAR A GAVETA PARA CONCLUIR O TRAVAMENTO DO CLIP.

/MONTAJE DEL CAJÓN: INSERTE LA CORREDERA EN EL PERFIL Y CIERRE EL CAJÓN PARA COMPLETAR EL ENCLAVAMIENTO DEL CLIP.

OBSERVE A POSIÇÃO DOS CLIPS LATERAIS PARA A INSTALAÇÃO CORRETA E DESMONTAGEM DA CORREDIÇA:

/VERIFIQUE LA POSICIÓN DE LOS CLIPS LATERALES PARA UNA INSTALACIÓN Y DESMONTAJE CORRECTOS DE LA CORREDERA:

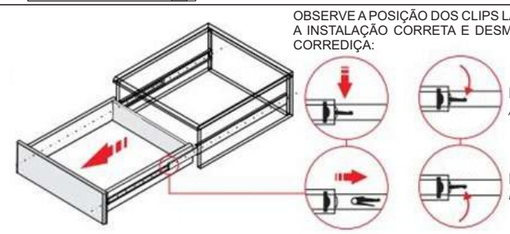

LADO DIREITO: **PARA BAIXO**
/LADO DERECHO: HACIA ABAJO

LADO ESQUERDO: **PARA CIMA**
LADO IZQUIERDO: HACIA ARRIBA

PARA A DESMONTAGEM DA GAVETA: ABRIR COMPLETAMENTE A GAVETA. DESTRAVAR OS CLIPS LATERAIS, EM SEGUIDA PUXAR A GAVETA.

/DESMONTAJE DEL CAJÓN: ABRA COMPLETAMENTE EL CAJÓN. DESTRABE LOS CLIPS LATERALES Y LUEGO TIRE DEL CAJÓN.

PASSO 09

- NESTE PASSO, FAÇA A FIXAÇÃO DO MÓVEL NA PAREDE.
- PARA ISSO, FIXE O SUPORTE METÁLICO (M) NO MÓVEL, UM DE CADA LADO. A FIXAÇÃO DO SUPORTE DEVE SER ENTRE A LATERA E O CENTRO (06,10),O TAMPO (01) E O FORRO (04).
- FIXE PRIMEIRO PELOS 02 FUROS MENORES EXISTENTES NO SUPORTE, QUE FICARÃO NA LATERAL E CENTRO DO MÓVEL (06, 10), UTILIZANDO 02UN DO PARAFUSO (C) 3,5X14MM.
- DEPOIS, FAÇA O ALINHAMENTO E A MARCAÇÃO NA PAREDE, NO LOCAL DESEJADO. PARA ISSO, TENHA COMO REFERÊNCIA O FURO MAIOR EXISTENTE NO SUPORTE (M). ENTÃO, PERFURE A PAREDE E INSIRA A BUCHA PLÁSTICA (O). LEMBRANDO QUE SÃO 02 FUROS NA PAREDE, UM PARA CADA SUPORTE.
- POR ÚLTIMO, FIXE O MÓVEL NA PAREDE, UTILIZANDO 02UN DO PARAFUSO (D) 4,8X55MM.
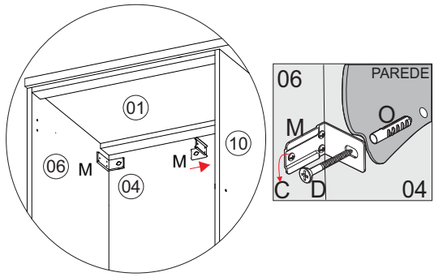
/EN ESTE PASO, HAGA LA FIJACIÓN DEL MUEBLE EN LA PARED.PARA ESO, FIJE EL SOPORTE METÁLICO (M) EN EL MUEBLE, UNO A CADA LADO. LA FIJACIÓN DEL SOPORTE DEBE SER ENTRE EL LATERAL Y EL CENTRO (06,10), LA TAPA SUPERIOR (01) Y EL RESPALDO (04).FIJE PRIMERO POR LOS 02 ORIFICIOS PEQUEÑOS EXISTENTES EN EL SOPORTE, QUE QUEDARÁN EN EL LATERAL Y CENTRO DEL MUEBLE (06,10), UTILIZANDO 02UN DEL TORNILLO (C) 3,5X14MM.LUEGO, HAGA EL ALINEAMIENTO Y MARCADO EN LA PARED, EN EL LUGAR DESEADO. PARA ESO, UTILICE COMO REFERENCIA EL ORIFICIO MAYOR EXISTENTE EN EL SOPORTE (M). ENTONCES, PERFORE LA PARED E INSERTE EL TACO PLÁSTICO (O). RECORDANDO QUE SON 02 ORIFICIOS EN LA PARED, UNO PARA CADA SOPORTE.POR ÚLTIMO, FIJE EL MUEBLE EN LA PARED, UTILIZANDO 02UN DEL TORNILLO (D) 4,8X55MM.