ESQUEMA DE MONTAGEM
INSTRUCCIÓN DE MONTAJE

CONHEÇA A CIMOL / *CONOCE CIMOL*

Você acaba de adquirir um produto CIMOL. Situada em Linhares, distante 130 km da capital capixaba, a CIMOL foi fundada em 1991 e comercializa seus produtos em todo país, seja através de vendas na web seja através de lojistas.

Usted acaba de comprar un producto Cimol, empresa 100% brasileña ubicada en Linhares / ES - Brasil. Visite nuestro sitio web www.cimol.ind.br

CERTIFICADO DE GARANTIA / *CERTIFICADO DE GARANTÍA*

Caro consumidor, a CIMOL garante todas as peças e componentes de seus produtos pelo prazo de 90 dias ou, três meses, a partir da data da entrega do produto em sua residência, conforme nota fiscal de compra que passa a fazer parte integrante deste certificado.

Estimado consumidor, a CIMOL garantiza todas las piezas y componentes de sus productos por un periodo de 90 días o tres meses. Sujeito a condiciones normales de uso, a partir de la entrega en su residencia con previa prueba de compra expedido el tendero. Esta prueba de compra pasa a ser integrante de este certificado.

O produto perderá a garantia quando:

Se anula esta garantía cuando:

- **Adulterado ou montado por pessoa não especializada;**
  Adulterar o armar el producto por persona no especializada;
- **Sofrer danos à estrutura ou peças, devido transporte e acondicionamento inadequado feito pelo consumidor, em sua residência ou na transferência para outra;**
  Provocar daños en la estructura o en partes debido al transporte y embalaje inadecuada hecho por el consumidor en su domicilio o para otro;
- **Sofrer exposição excessiva ao sol, chuva ou enchentes;**
  Exponer excesivamente el producto al sol, la lluvia o inundaciones;
- **Exposto, no uso doméstico, a um volume excessivo de água para limpeza;**
  Exponer el producto a un volumen excesivo de agua para la limpieza.

Limpeza e conservação:

Sobre la limpieza y conservación:

Para que seu produto tenha uma vida útil maior, siga as instruções contidas no manual de montagem.

Para que su producto tenga una vida útil mas longa el montaje deberá cumplir con las instrucciones del plan de montaje adjunto a este certificado.

- **Use sempre flanelas secas e macias;**
  Use en la limpieza un panõ seco y suave;
- **Não utilize produtos de limpeza abrasivos, álcool, lustra móveis etc;**
  NO utilice ceras, alcohol o abrasivos;
- **Evite arrastar o produto. Caso seja imprescindível, retire todos os objetos que tenha em cima do produto e puxe-a para local bem próximo.**
  Evite mover el producto después de armado. Caso sea extremamente necesario, saque todos los objetos;
- **Nossos produtos foram fabricados para uso doméstico.**
  Nuestros productos fueron fabricado para uso en domicilio.

IMPORTANTE:

- **Este manual de montagem deverá ficar com o consumidor para que possa solicitar eventuais assistências técnicas.**
  Esta instrucción de montaje deberá quedarse con el consumidor;
- **A solicitação de assistência assim como a montagem do produto deverá ser feita à Loja.**
  La solicitación de reposición de piezas deberá ser solicitada a la tienda.

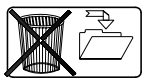

INFORMAÇÕES AO MONTADOR / *INFORMACIONES A LA PERSONA DE MONTAJE*

Caro montador, para uma melhor montagem dos produtos Cimol siga as seguintes instruções:

Para obtener una instalación de calidad de los productos CIMOL, siga las seguientes instrucciones:

- **Separe as peças e acessórios;**
  Primero separe las partes y los accesorios;
- **Examine completamente todas as peças antes da montagem;**
  Examine e identifique todas las piezas antes de empezar la montaje;
- **Forre o local de montagem com a embalagem (papelão) para não arranhar as peças;**
  Coloque en el sitio donde se va armar el producto el cartón de la embalaje. Esto evitara que las piezas se rasquem;
- **Fixar os possíveis acessórios e proceder a montagem seguindo as instruções do esquema de montagem, que são fundamentais para uma montagem de qualidade;**
  Fije los accesorios y sigue el montaje siguiendo las instrucciones de montaje;
- **A limpeza do móvel deve ser feita com um pano seco e macio (não e necessário o uso de cera ou abrasivos);**
  La limpieza del producto debe ser hecha con un paño suave y seco. NO usar ceras o abrasivos;
- **Não deixar o móvel em locais úmidos e exposto a luz do sol.**
  NO deje el producto en local húmedo y expuesto al sol.

12064 - MESA CLARA 1,80 / *COMEDOR CLARA 1,80*

Nº. / *Nº.*	CÓDIGO / *CÓDIGO*	DESCRIÇÃO / *DESCRIPCIÓN*	COMP. / *LARG.*	LARG. / *ANCH.*	ESP. / *ESP.*	QTD. / *CANT.*
1	11784	**TAMPO MDF/VIDRO CHANFRADO 1,80** / *TAPA MDF/VIDRIO BISELADO 1,80*	1800	900	39	1
2	12196	**PAINEL LATERAL INTERNO** / *PANEL LATERAL INTERNO*	743	324	15	2
3	12194	**PAINEL LATERAL EXTERNO** / *PANEL LATERAL EXTERNO*	743	344	15	2
4	12198	**PAINEL RECORTADO** / *PANEL CORTE*	830	330	15	4
5	12192	**TRAVESSA SUPERIOR** / *TRAVIESA SUPERIOR*	479	100	15	2
6	12200	**APOIO TAMPO** / *APOYO TAPA*	900	400	15	1

12485- MESA CLARA 1,60 / *COMEDOR CLARA 1,60*

Nº. / *Nº.*	CÓDIGO / *CÓDIGO*	DESCRIÇÃO / *DESCRIPCIÓN*	COMP. / *LARG.*	LARG. / *ANCH.*	ESP. / *ESP.*	QTD. / *CANT.*
1	12258	**TAMPO MDF/VIDRO CHANFRADO 1,60** / *TAPA MDF/VIDRIO BISELADO 1,60*	1600	800	39	1
2	12196	**PAINEL LATERAL INTERNO** / *PANEL LATERAL INTERNO*	743	324	15	2
3	12194	**PAINEL LATERAL EXTERNO** / *PANEL LATERAL EXTERNO*	743	344	15	2
4	12198	**PAINEL RECORTADO** / *PANEL CORTE*	830	330	15	4
5	12192	**TRAVESSA SUPERIOR** / *TRAVIESA SUPERIOR*	479	100	15	2
6	12200	**APOIO TAMPO** / *APOYO TAPA*	900	400	15	1

12066 - MESA CLARA 1,30 / *COMEDOR CLARA 1,30*

Nº. / *Nº.*	CÓDIGO / *CÓDIGO*	DESCRIÇÃO / *DESCRIPCIÓN*	COMP. / *LARG.*	LARG. / *ANCH.*	ESP. / *ESP.*	QTD. / *CANT.*
1	11922	**TAMPO MDF/VIDRO CHANFRADO 1,30** / *TAPA MDF/VIDRIO BISELADO 1,30*	1300	800	39	1
2	12196	**PAINEL LATERAL INTERNO** / *PANEL LATERAL INTERNO*	743	324	15	2
3	12194	**PAINEL LATERAL EXTERNO** / *PANEL LATERAL EXTERNO*	743	344	15	2
4	12228	**PAINEL RECORTADO** / *PANEL CORTE*	803	234	15	4
5	12226	**TRAVESSA SUPERIOR** / *TRAVIESA SUPERIOR*	279	100	15	2
6	12230	**APOIO TAMPO** / *APOYO TAPA*	824	400	15	1

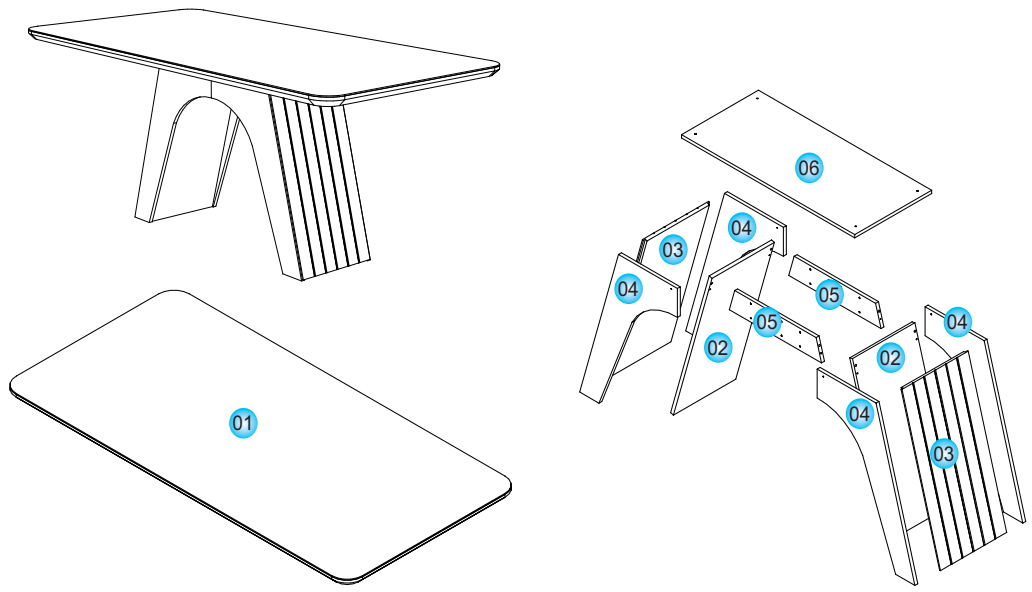

Av. Joaquim Calmon, 01 Bairro Santa Cruz
Cx. Postal 144 - Cep: 29.908-015 - Linhares ES
Telefax: (27) 3372 6161

Visite nosso site:
www.cimol.ind.br
www.facebook.com/cimolmoveis

CimolMoveis

ELABORAÇÃO: / *ELABORADO POR:*	APROVAÇÃO: / *APROBADO POR:*	DATA ELABORAÇÃO: / *FECHA ELABORACIÓN:*	REVISÃO: / *VERSIÓN:*	DATA ALTERAÇÃO: / *FECHA DEL ULTIMO CAMBIO:*	LOTE / *LOTE DE PRODUCCIÓN:*
FILIPE LOPES	FILIPE LOPES	11 / 07/ 2019	02	27 / 03/ 2020	

12214 - FERRAGEM / *HERRAJE*

C2 — CAVILHA MADEIRA 8X30MM / *CAVILLA MADERA 8X30MM* — **04**

D2 — PARAFUSO PHIL. C.C. 3,5X14MM / *TORNILLO PHIL. C.C. 3,5X14MM* — **08**

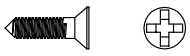

D10 — PARAFUSO PHIL. C.C. 5X50MM / *TORNILLO PHILIPS C.C. 5X50MM* — **04**

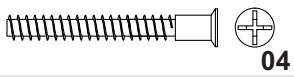

D13 — PARAFUSO PHIL. CAB. FLAN. 3,5X25MM / *TORNILLO PHILIPS CAB. FLAN. 3,5X25MM* — **20**

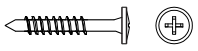

D26 — PARAFUSO PHIL. CAB. FLAN. 4,0X14MM / *TORNILLO PHILIPS CAB. FLAN. 4,0X14MM* — **96**

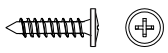

G2 — SAPATA LISA LONGA 2 FUROS / *PATA PLANA LARGA* — **04**

Q3 — CONECTOR MONTAGEM 20X20X43 / *CONECTOR DE ARMADO 20X20X43* — **24**

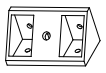

ESPECIFICAÇÕES PARA MONTAGEM:
ESPECIFICACIONES PARA MONTAJE:

Uma pessoa
Una persona

Ch. Philips
Llave Philips

Parafusadeira
Destornillador

MONTAGEM / *MONTAJE*

01 FIXAR OS PAINÉIS RECORTADOS NO PAINEL LATERAL EXTERNO.
FIJAR LOS PANELES CORTES EN EL PANEL LATERAL EXTERNO.

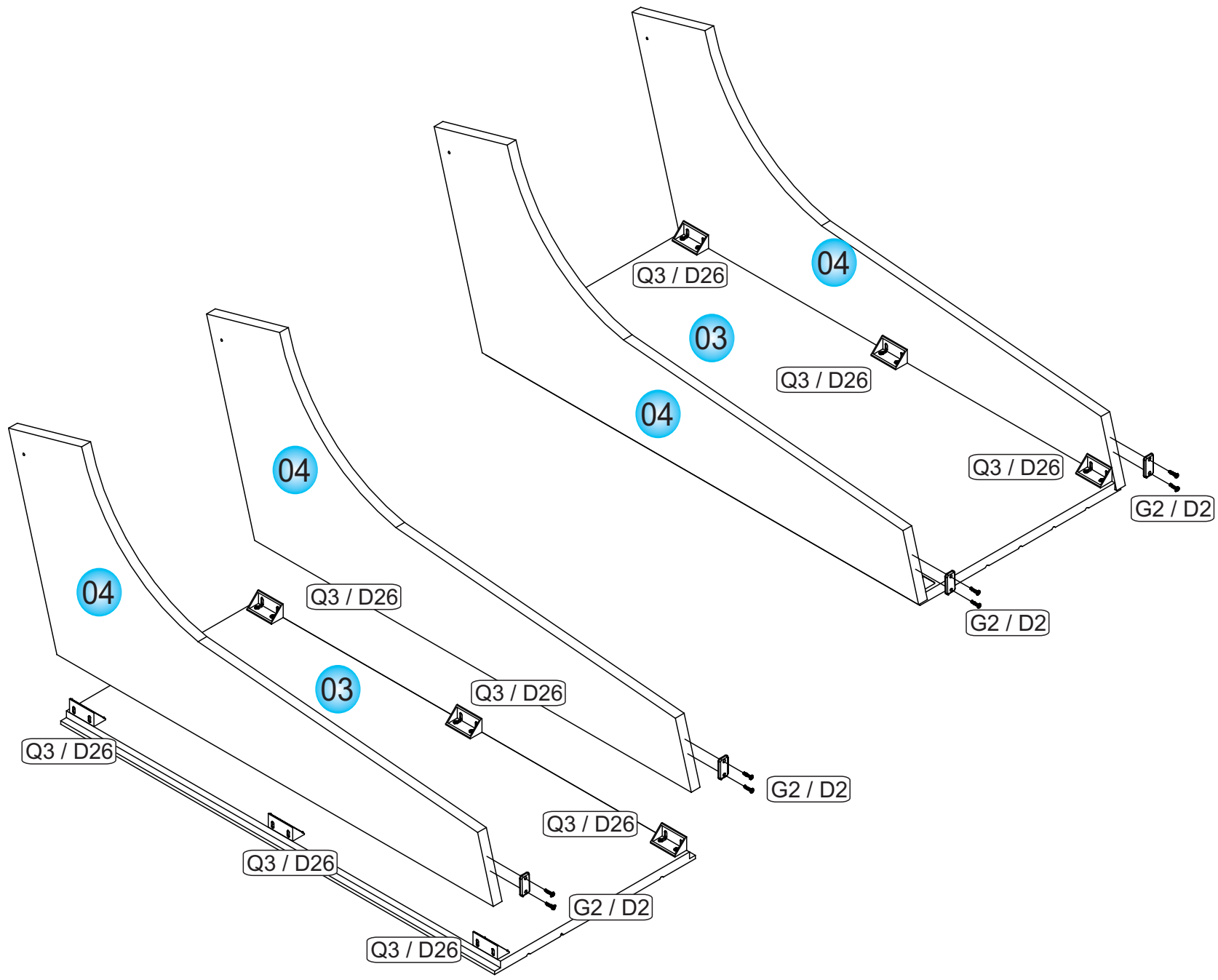

02 FIXAR OS PAINÉIS INTERNOS NAS TRAVESSAS.
FIJAR LOS PANELES INTERNOS EN LAS TRAVIESAS.

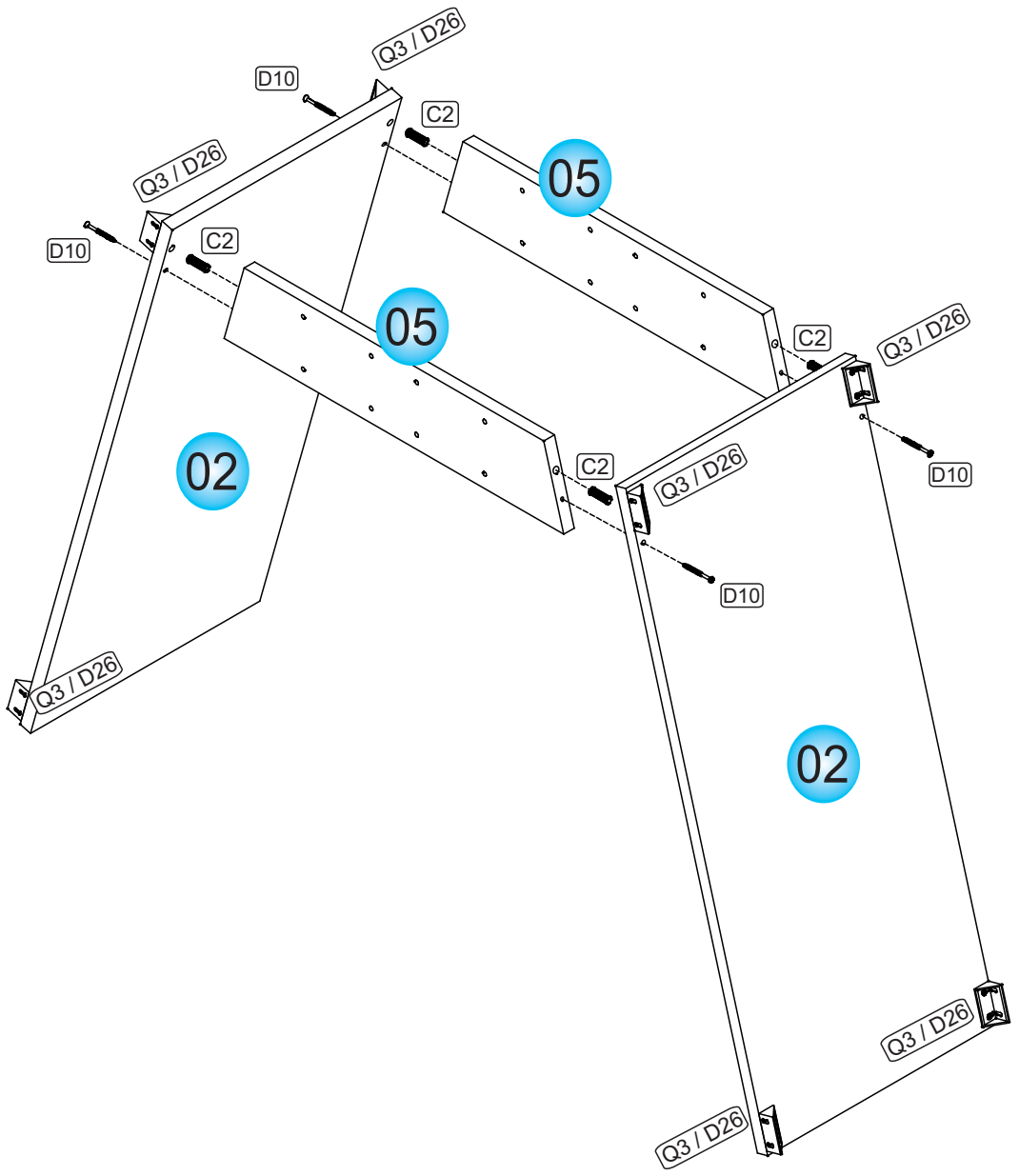

03 FIXAR UNIR AS PARTES MONTADAS.
FIJAR LAS PARTES ARMADAS.

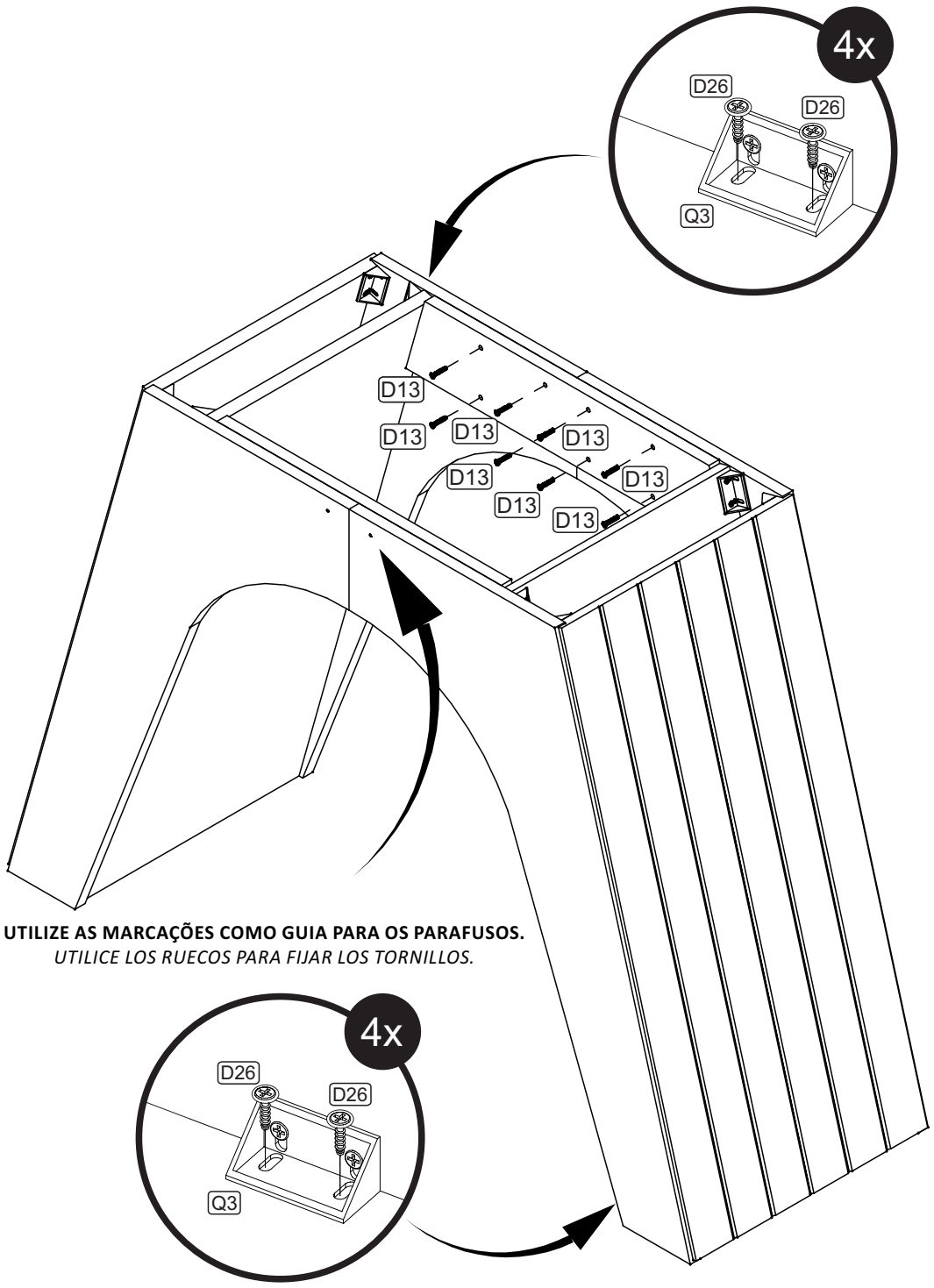

UTILIZE AS MARCAÇÕES COMO GUIA PARA OS PARAFUSOS.
UTILICE LOS RUECOS PARA FIJAR LOS TORNILLOS.

04 FIXAR O APOIO TAMPO.
FIJAR EL APOYO TAPA.

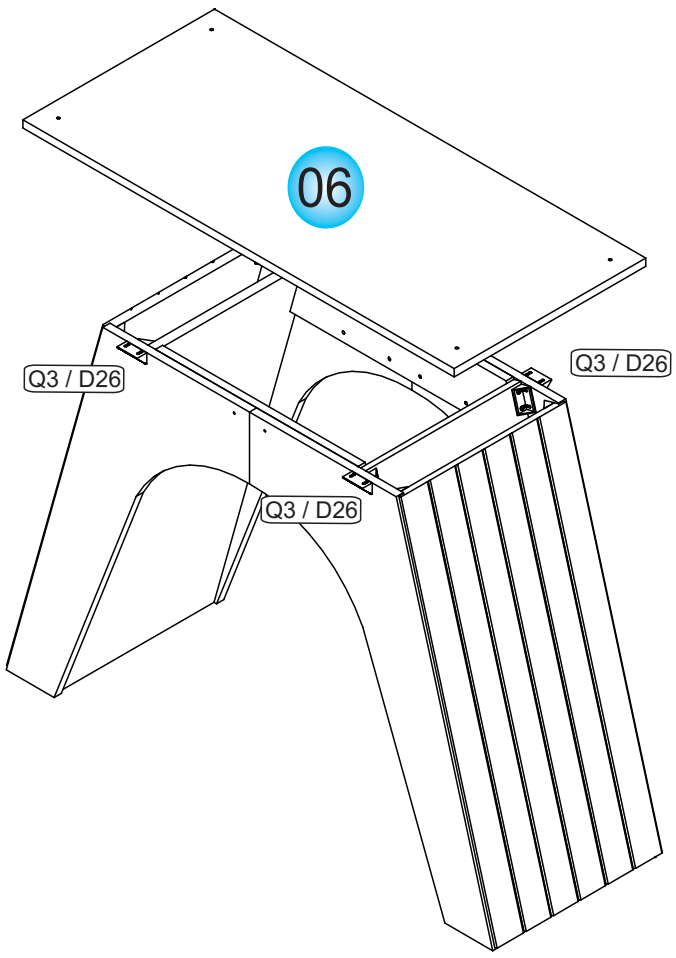

CENTRALIZAR E PARAFUSAR O APOIO TAMPO.
CENTRALIZE Y FIJE EL APOYO TAPA

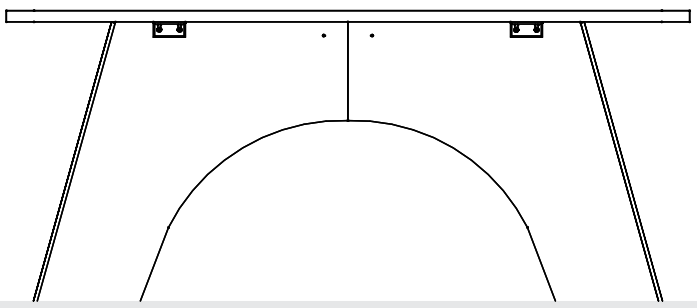

05 FIXAR O TAMPO.
FIJAR LA TAPA.

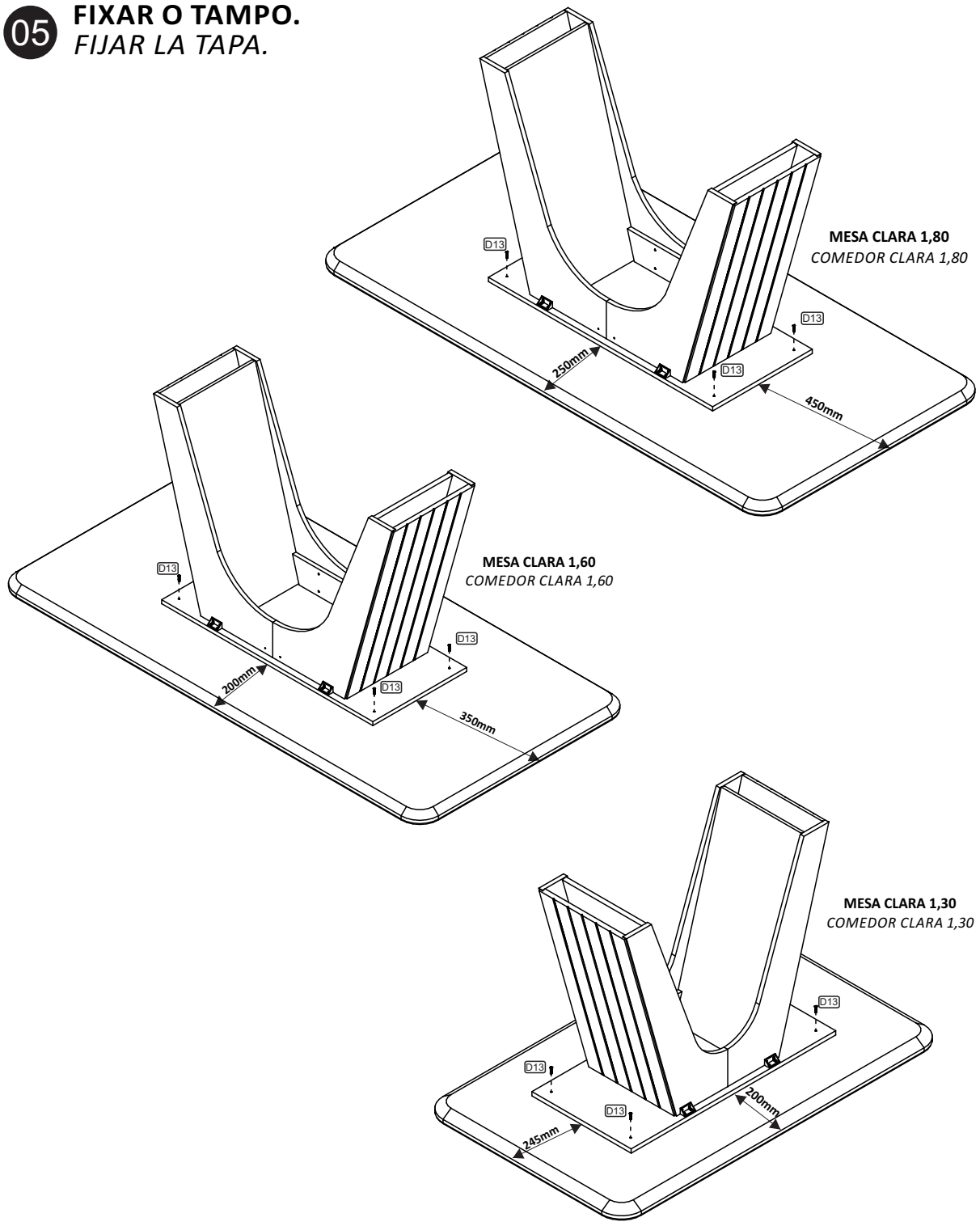

CONHEÇA A CIMOL / *CONOCE CIMOL*

Você acaba de adquirir um produto CIMOL. Situada em Linhares, distante 130 km da capital capixaba, a CIMOL foi fundada em 1991 e comercializa seus produtos em todo país, seja através de vendas na web seja através de lojistas.

Usted acaba de comprar un producto Cimol, empresa 100% brasileña ubicada en Linhares / ES - Brasil. Visite nuestro sitio web www.cimol.ind.br

CERTIFICADO DE GARANTIA / *CERTIFICADO DE GARANTÍA*

Caro consumidor, a CIMOL garante todas as peças e componentes de seus produtos pelo prazo de 90 dias ou, três meses, a partir da data da entrega do produto em sua residência, conforme nota fiscal de compra que passa a fazer parte integrante deste certificado.

Estimado consumidor, a CIMOL garantiza todas las piezas y componentes de sus productos por un periodo de 90 días o tres meses. Sujeito a condiciones normales de uso, a partir de la entrega en su residencia con previa prueba de compra expedido el tendero. Esta prueba de compra pasa a ser integrante de este certificado.

O produto perderá a garantia quando:

Se anula esta garantía cuando:

- **Adulterado ou montado por pessoa não especializada;**
  Adulterar o armar el producto por persona no especializada;
- **Sofrer danos à estrutura ou peças, devido transporte e acondicionamento inadequado feito pelo consumidor, em sua residência ou na transferência para outra;**
  Provocar daños en la estructura o en partes debido al transporte y embalaje inadecuada hecho por el consumidor en su domicilio o para otro;
- **Sofrer exposição excessiva ao sol, chuva ou enchentes;**
  Exponer excesivamente el producto al sol, la lluvia o inundaciones;
- **Exposto, no uso doméstico, a um volume excessivo de água para limpeza;**
  Exponer el producto a un volumen excesivo de agua para la limpieza.

Limpeza e conservação:

Sobre la limpieza y conservación:

Para que seu produto tenha uma vida útil maior, siga as instruções contidas no manual de montagem.

Para que su producto tenga una vida útil mas longa el montaje deberá cumplir con las instrucciones del plan de montaje adjunto a este certificado.

- **Use sempre flanelas secas e macias;**
  Use en la limpieza un panõ seco y suave;
- **Não utilize produtos de limpeza abrasivos, álcool, lustra móveis etc;**
  NO utilice ceras, alcohol o abrasivos;
- **Evite arrastar o produto. Caso seja imprescindível, retire todos os objetos que tenha em cima do produto e puxe-a para local bem próximo.**
  Evite mover el producto después de armado. Caso sea extremamente necesario, saque todos los objetos;
- **Nossos produtos foram fabricados para uso doméstico.**
  Nuestros productos fueron fabricado para uso en domicilio.

IMPORTANTE:

- **Este manual de montagem deverá ficar com o consumidor para que possa solicitar eventuais assistências técnicas.**
  Esta instrucción de montaje deberá quedarse con el consumidor;
- **A solicitação de assistência assim como a montagem do produto deverá ser feita à Loja.**
  La solicitación de reposición de piezas deberá ser solicitada a la tienda.

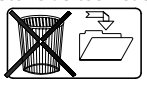

INFORMAÇÕES AO MONTADOR / *INFORMACIONES A LA PERSONA DE MONTAJE*

Caro montador, para uma melhor montagem dos produtos Cimol siga as seguintes instruções:

Para obtener una instalación de calidad de los productos CIMOL, siga las seguientes instrucciones:

- **Separe as peças e acessórios;**
  Primero separe las partes y los accesorios;
- **Examine completamente todas as peças antes da montagem;**
  Examine e identifique todas las piezas antes de empezar la montaje;
- **Forre o local de montagem com a embalagem (papelão) para não arranhar as peças;**
  Coloque en el sitio donde se va armar el producto el cartón de la embalaje. Esto evitara que las piezas se rasquem;
- **Fixar os possíveis acessórios e proceder a montagem seguindo as instruções do esquema de montagem, que são fundamentais para uma montagem de qualidade;**
  Fije los accesorios y sigue el montaje siguiendo las instrucciones de montaje;
- **A limpeza do móvel deve ser feita com um pano seco e macio (não e necessário o uso de cera ou abrasivos);**
  La limpieza del producto debe ser hecha con un paño suave y seco. NO usar ceras o abrasivos;
- **Não deixar o móvel em locais úmidos e exposto a luz do sol.**
  NO deje el producto en local húmedo y expuesto al sol.

Av. Joaquim Calmon, 01 Bairro Santa Cruz
Cx. Postal 144 - Cep: 29.908-015 - Linhares ES
Telefax: (27) 3372 6161

Visite nosso site:
www.cimol.ind.br
www.facebook.com/cimolmoveis

CimolMoveis

ESQUEMA DE MONTAGEM
INSTRUCCIÓN DE MONTAJE

10871 - JOGO 02 CADEIRAS TAÍS / *JUEGO 02 SILLAS TAÍS*

Nº. / *Nº.*	CÓDIGO / *CÓDIGO*	DESCRIÇÃO / *DESCRIPCIÓN*	COMP. / *LARG.*	LARG. / *ANCH.*	ESP. / *ESP.*	QTD. / *CANT.*
1	6444	**TRAVESSA** / *TRAVIESA*	325	71	15	5
2	6434	**PÉ MENOR** / *PIÉ PEQUEÑO*	450	89	25	2
3	6433	**PÉ MAIOR** / *PIÉ GRANDE*	775	70	25	2
4	11652	**ENCOSTO** / *RESPALDAR*	603	425	74	1
5	10876	**ASSENTO** / *ASIENTO*	425	415	110	1
6	11654	**MOLDURA** / *MOLDURA*	380	40	25	1

7068 - JOGO 02 CADEIRAS MILENA / *JUEGO 02 SILLAS MILENA*

Nº. / *Nº.*	CÓDIGO / *CÓDIGO*	DESCRIÇÃO / *DESCRIPCIÓN*	COMP. / *LARG.*	LARG. / *ANCH.*	ESP. / *ESP.*	QTD. / *CANT.*
1	6444	**TRAVESSA** / *TRAVIESA*	325	71	15	5
2	6434	**PÉ MENOR** / *PIÉ PEQUEÑO*	450	89	25	2
3	6433	**PÉ MAIOR** / *PIÉ GRANDE*	775	70	25	2
4	6439	**ENCOSTO** / *RESPALDAR*	603	412	74	1
5	6437	**ASSENTO** / *ASIENTO*	410	410	110	1

13206 - JOGO 02 CADEIRAS PAOLA / *JUEGO 02 SILLAS PAOLA*

Nº. / *Nº.*	CÓDIGO / *CÓDIGO*	DESCRIÇÃO / *DESCRIPCIÓN*	COMP. / *LARG.*	LARG. / *ANCH.*	ESP. / *ESP.*	QTD. / *CANT.*
1	6714	**TRAVESSA** / *TRAVIESA*	350	71	15	5
2	6434	**PÉ MENOR** / *PIÉ PEQUEÑO*	450	89	25	2
3	6433	**PÉ MAIOR** / *PIÉ GRANDE*	775	70	25	2
4	13209	**ENCOSTO** / *RESPALDAR*	650	460	74	1
5	6717	**ASSENTO** / *ASIENTO*	460	460	110	1
6	6713	**MOLDURA** / *MOLDURA*	380	40	25	1

9582 - JOGO 02 CADEIRAS NICOLE / *JUEGO 02 SILLAS NICOLE*

Nº. / *Nº.*	CÓDIGO / *CÓDIGO*	DESCRIÇÃO / *DESCRIPCIÓN*	COMP. / *LARG.*	LARG. / *ANCH.*	ESP. / *ESP.*	QTD. / *CANT.*
1	6714	**TRAVESSA** / *TRAVIESA*	350	71	15	4
2	6434	**PÉ MENOR** / *PIÉ PEQUEÑO*	450	89	25	2
3	6433	**PÉ MAIOR** / *PIÉ GRANDE*	775	70	25	2
4	9590	**ENCOSTO** / *RESPALDAR*	630	460	74	1
5	6717	**ASSENTO** / *ASIENTO*	460	460	110	1
6	9586	**MOLDURA** / *MOLDURA*	400	35	25	1

13214 - JOGO 02 CADEIRAS CLARICE / *JUEGO 02 SILLAS CLARICE*

Nº. / *Nº.*	CÓDIGO / *CÓDIGO*	DESCRIÇÃO / *DESCRIPCIÓN*	COMP. / *LARG.*	LARG. / *ANCH.*	ESP. / *ESP.*	QTD. / *CANT.*
1	6714	**TRAVESSA** / *TRAVIESA*	350	71	15	4
2	6434	**PÉ MENOR** / *PIÉ PEQUEÑO*	450	89	25	2
3	6433	**PÉ MAIOR** / *PIÉ GRANDE*	775	70	25	2
4	13217	**ENCOSTO** / *RESPALDAR*	630	460	74	1
5	6717	**ASSENTO** / *ASIENTO*	460	460	110	1
6	9586	**MOLDURA** / *MOLDURA*	400	35	25	1

7541 - FERRAGEM / *HERRAJE*

9473 - KIT CAV./COLA
KIT CAV./ PEGAMENTO

B1 — PARAFUSO ALLEN 1/4X70 CAB. 13 / *TORNILLO ALLEN 1/4X70 CAB. 13* — 12

E2 — ANEL FIXADOR C/ PORCA 1/4" 25MM / *ANILLO PLÁST. CON TUERCA 1/4" 25MM* — 20

Q2 — CANTONEIRA METÁLICA / *ESQUINERO METÁLICO* — 08

C6 — CAVILHA MADEIRA 10X40MM / *CAVILLA MADERA 10X40MM* — 08

B10 — PARAFUSO ALLEN 1/4X120 CAB. 17 / *TORNILLO ALLEN 1/4X120 CAB. 17* — 08

G4 — SAPATA REDONDA 22MM / *PATA REDONDA 22MM* — 08

J6 — CHAPA UNIÃO / *CHAPA DE UNIÓN* — 04

L1 — SACHET COLA PVA 10g / *PEGAMENTO 10g* — 02

D1 — PARAFUSO PHIL. C.C. 3,5X12MM / *TORNILLO PHIL. C.C. 3,5X12MM* — 40

P1 — CHAVE ZETTA ALLEN 04MM / *LLAVE ALLEN 04 MM* — 01

ELABORAÇÃO: / *ELABORADO POR:*	APROVAÇÃO: / *APROBADO POR:*	DATA ELABORAÇÃO: / *FECHA ELABORACIÓN:*	REVISÃO: / *VERSIÓN:*	DATA ALTERAÇÃO: / *FECHA DEL ULTIMO CAMBIO:*	LOTE / *LOTE DE PRODUCCIÓN:*
FILIPE LOPES	FILIPE LOPES	12 / 12 / 2019	03	18 / 06 / 2020	

ANTES DE INICIAR A MONTAGEM, VERIFIQUE QUAL MODELO DE CADEIRA SERÁ MONTADO

ANTES DE COMENZAR EL MONTAJE, COMPRUEBE QUÉ MODELO DE SILLA SE MONTARÁ

MONTAGEM DAS CADEIRAS NICOLE E CLARICE

MONTAJE DE LAS SILLAS NICOLE Y CLARICE

01 **VISTA FRONTAL: UNIR OS PÉS MAIORES E NA TRAVESSA.**
VISTA FRONTAL: UNIR PIES GRANDES Y TRAVIESA.

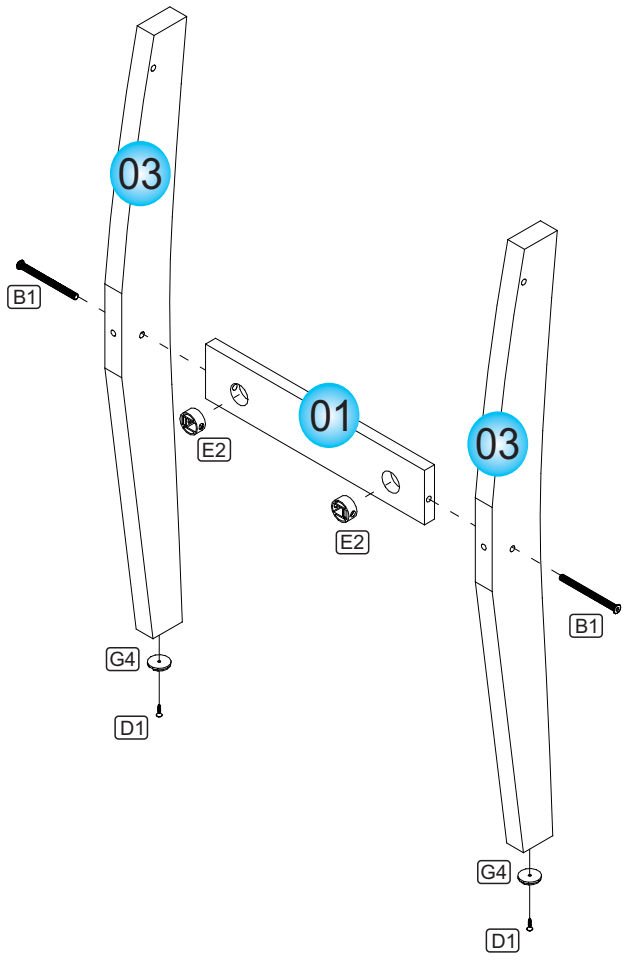

02 **VISTA TRASEIRA: UNIR OS PÉS MENORES E UMA TRAVESSA.**
VISTA TRASERA: UNIR PIES PEQUEÑOS Y UNA TRAVIESA.

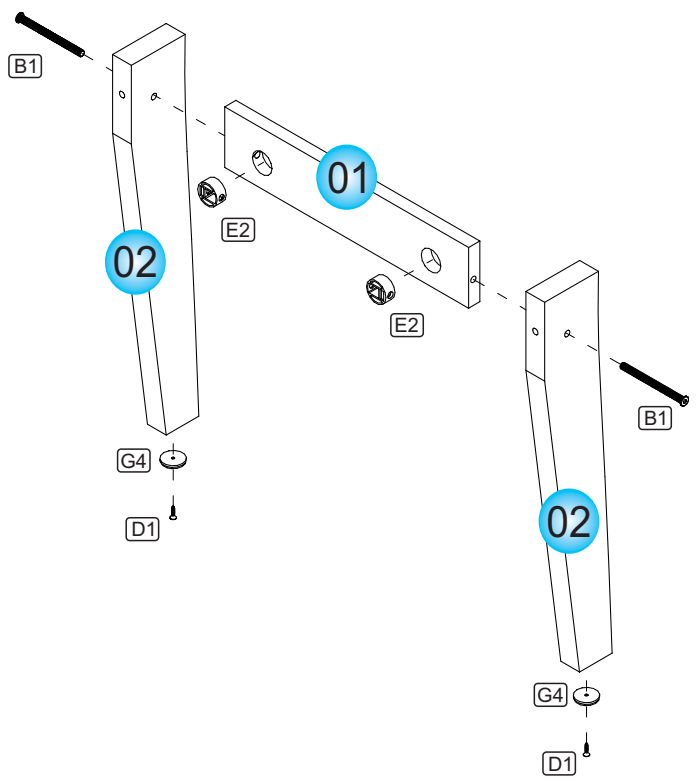

03 **VISTA LATERAL: UNIR AS DUAS PARTES DA CADEIRA COM AS TRAVESSAS.**
VISTA LATERAL: UNIR DOS PARTES DE LA SILLA CON LAS TRAVIESAS.

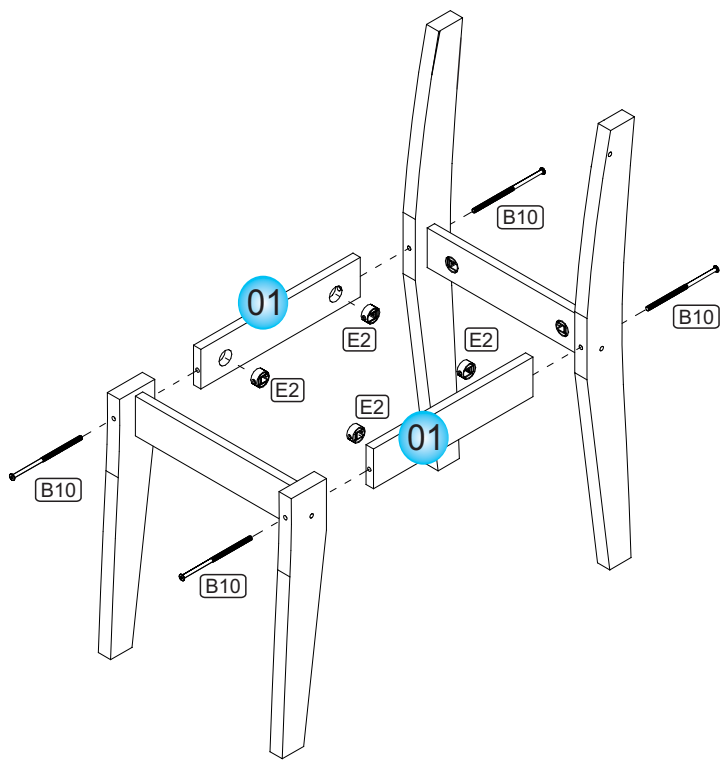

04 **UNIR O ENCOSTO E O ASSENTO.**
UNIR RESPALDAR Y ASIENTO.

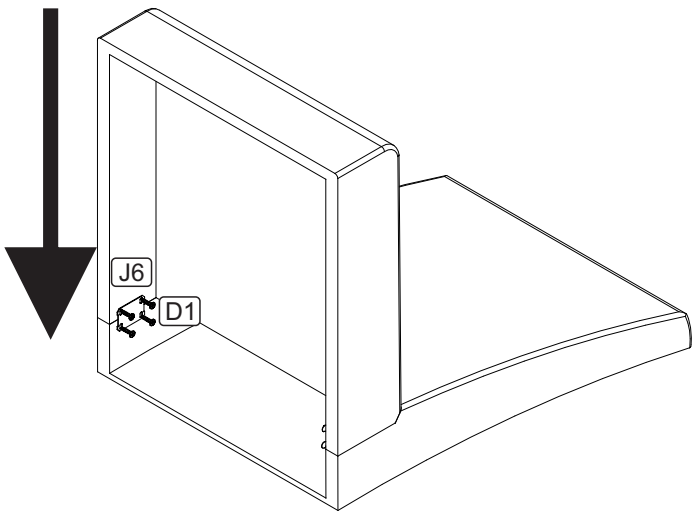

PRESSIONE O ASSENTO SOBRE O ENCOSTO E FIXE COM OS PARAFUSOS.

PRENSA ASIENTO EN EL RESPALDAR Y FIJE CON TORNILLOS.

05 **FIXAR A MOLDURA NO ENCOSTO.**
FIJAR MOLDURA EN LO ENCOSTO.

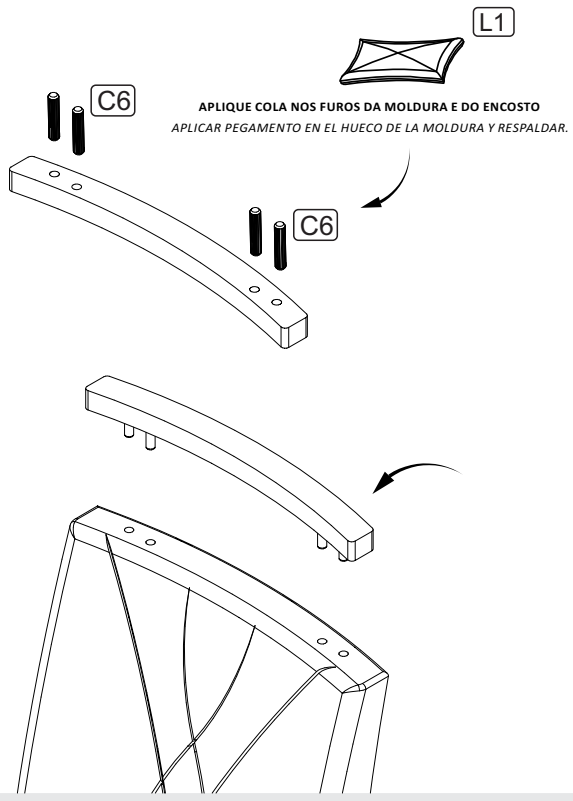

06 **FIXAR O ESTOFADO NA ESTRUTURA.**
FIJAR EL TAPIZADO A LA ESTRUCTURA.

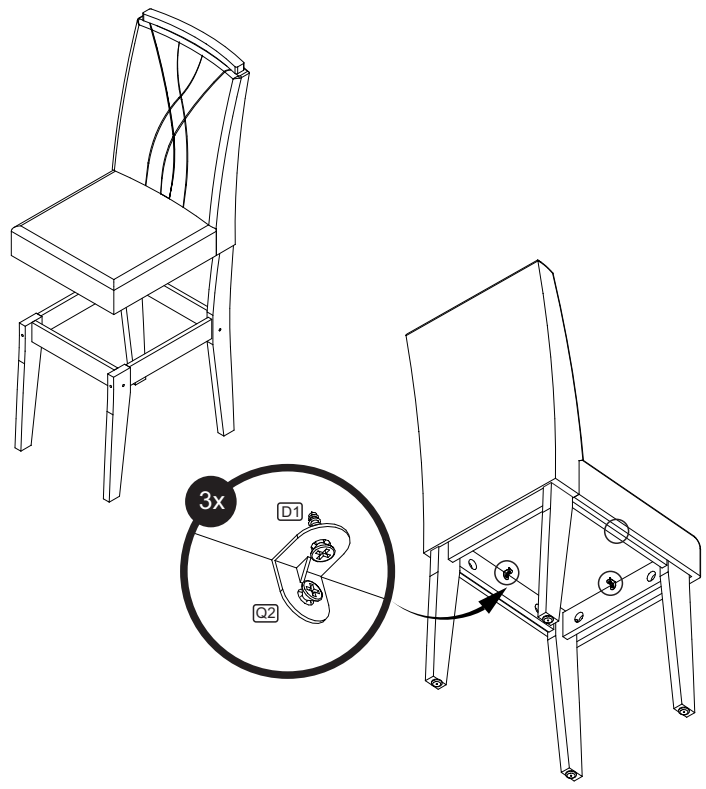

MONTAGEM DAS CADEIRAS MILENA, TAIS II E PAOLA

MONTAJE DE LAS SILLAS MILENA. TAIS II Y PAOLA

01 **VISTA FRONTAL: UNIR OS PÉS MAIORES E NAS TRAVESSAS.**
VISTA FRONTAL: UNIR PIES GRANDES Y TRAVIESAS.

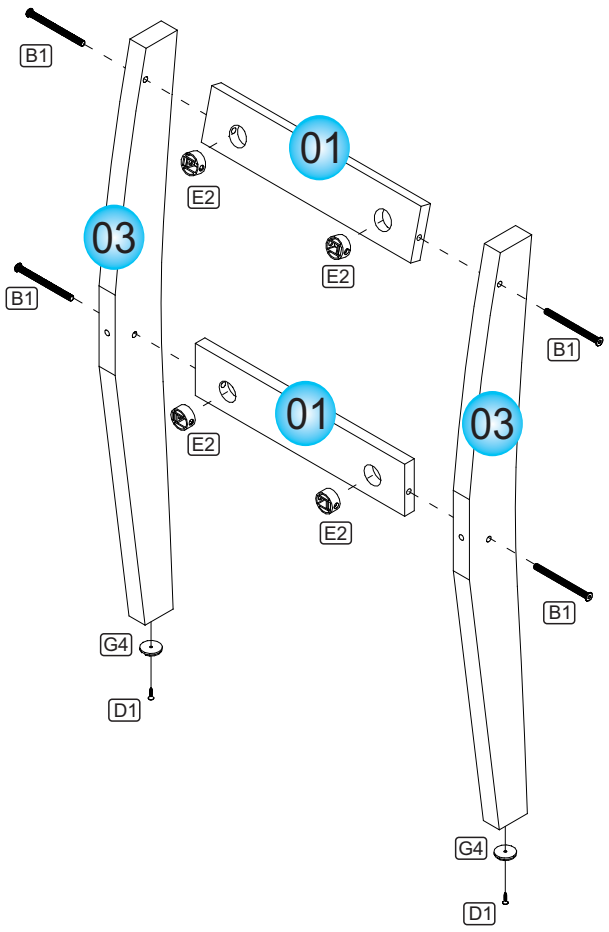

02 **VISTA TRASERA: UNIR OS PÉS MENORES E UMA TRAVESSA.**
VISTA TRASERA: UNIR PIES PEQUEÑOS Y UNA TRAVIESA.

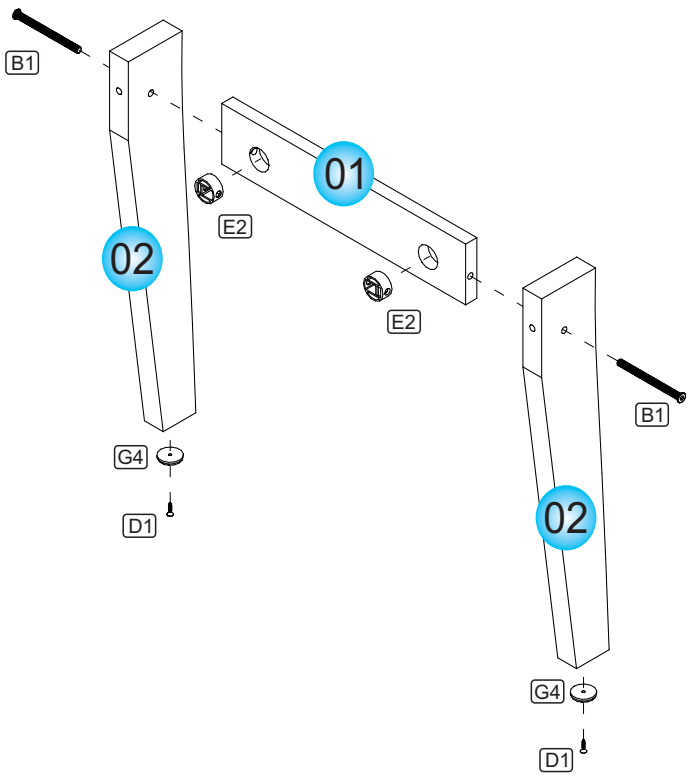

03 **VISTA LATERAL: UNIR AS DUAS PARTES DA CADEIRA COM AS TRAVESSAS.**
VISTA LATERAL: UNIR DOS PARTES DE LA SILLA CON LAS TRAVIESAS.

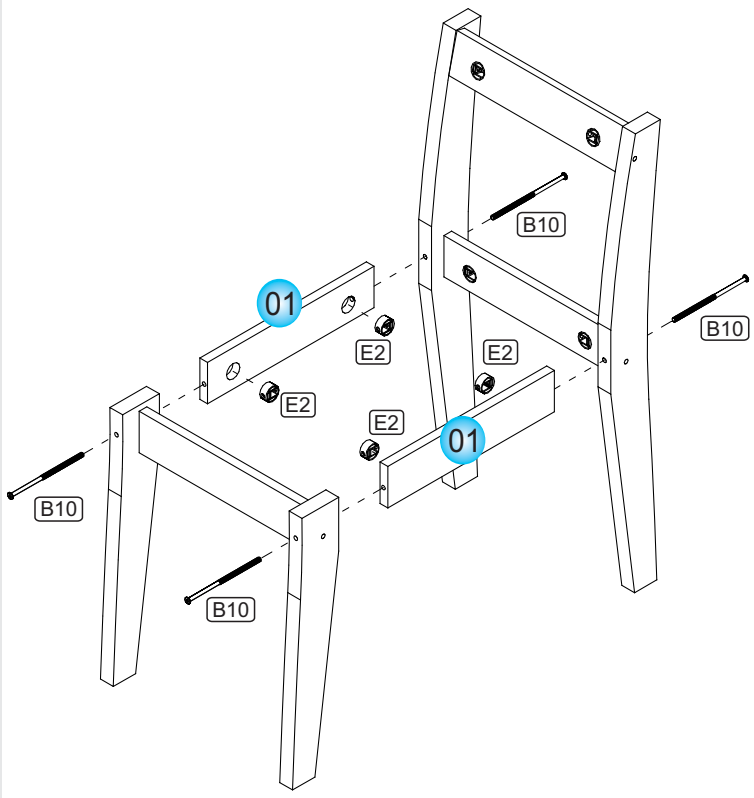

04 **UNIR O ENCOSTO E O ASSENTO.**
UNIR RESPALDAR Y ASIENTO.

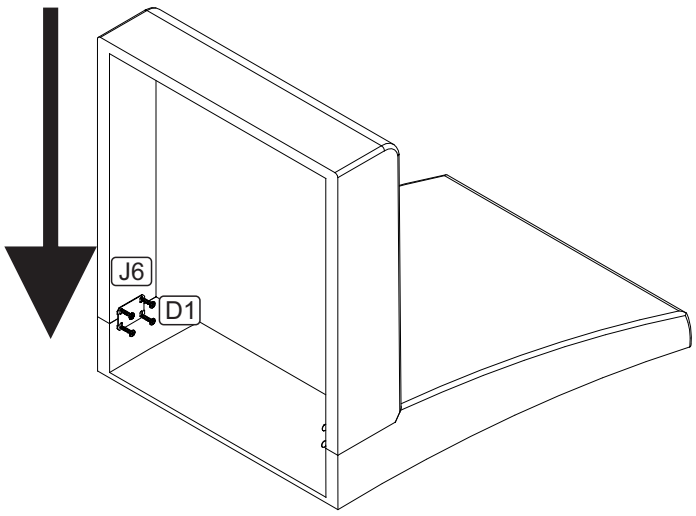

PRESSIONE O ASSENTO SOBRE O ENCOSTO E FIXE COM OS PARAFUSOS.

PRENSA ASIENTO EN EL RESPALDAR Y FIJE CON TORNILLOS.

TAÍS II E PAOLA

05 **FIXAR A MOLDURA NO ENCOSTO.**
FIJAR MOLDURA EN LO ENCOSTO.

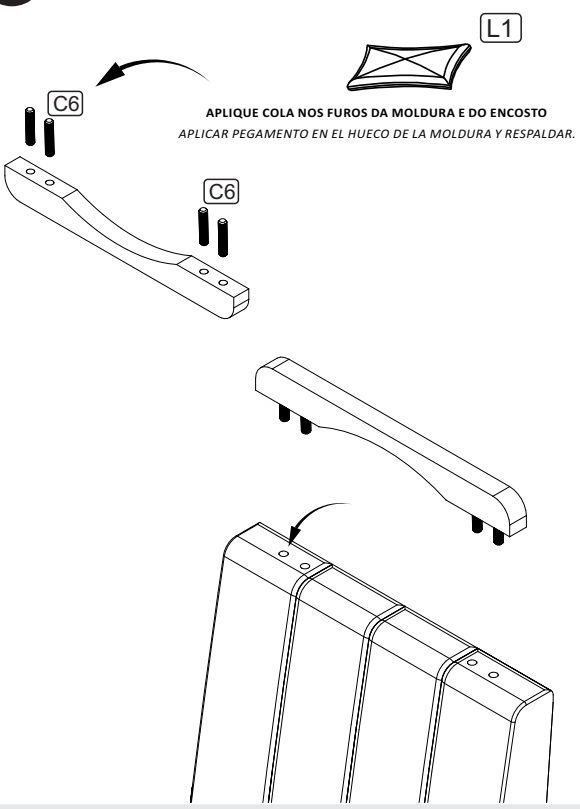
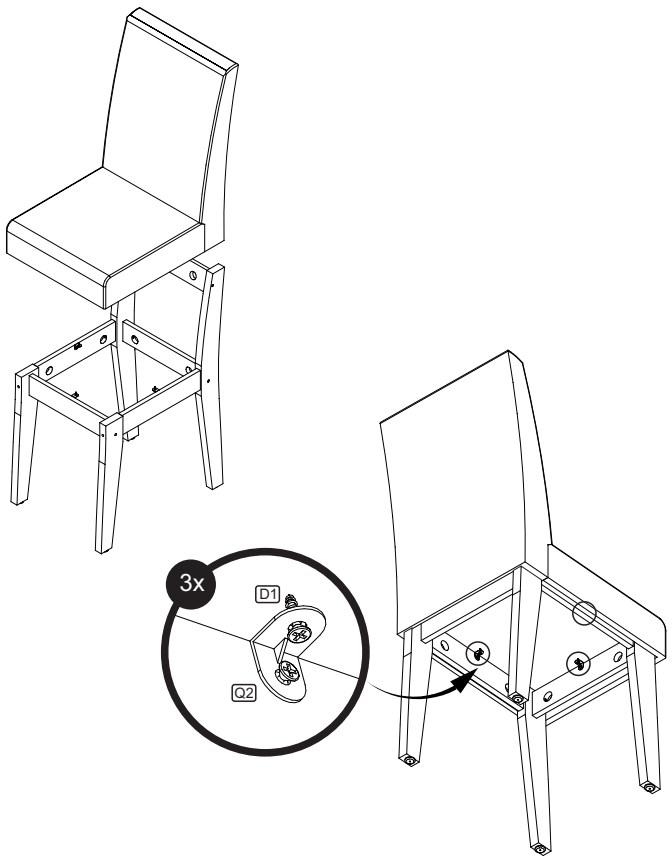
06 **FIXAR O ESTOFADO NA ESTRUTURA.**
FIJAR EL TAPIZADO A LA ESTRUCTURA.