CASINHA

cama | cama | bed

Manual de montagem | Manual de montaje | Assembly instructions

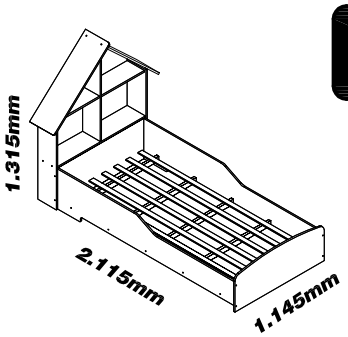

Atenção
Atención
Attention

Este produto deve ser montado por um profissonal.
Este producto debe ser ensamblado por un profesional.
This product must be assembled by a professional.

Pessoas necessárias para montagem	Ferramentas necessárias (não fornecidas)
1 pessoa	martelo borracha, martelo comum, chave fenda, chave philips

Atenção:
1 - Ler e observar atentamente toda instrução antes de iniciar a montagem.
2 - A montagem do produto deverá ser feita em uma superfície limpa e plana.
Aconselhamos utilizar a embalagem para forrar o chão a fim de não danificar o produto.
3 - Os parafusos devem ser apertados periodicamente.
4 - Evitar contato com objetos cortantes.

Limpeza:
1 - Pano levemente umedecido com água, seguido de pano seco.
2 - Não utilizar produtos químicos ou abrasivos.

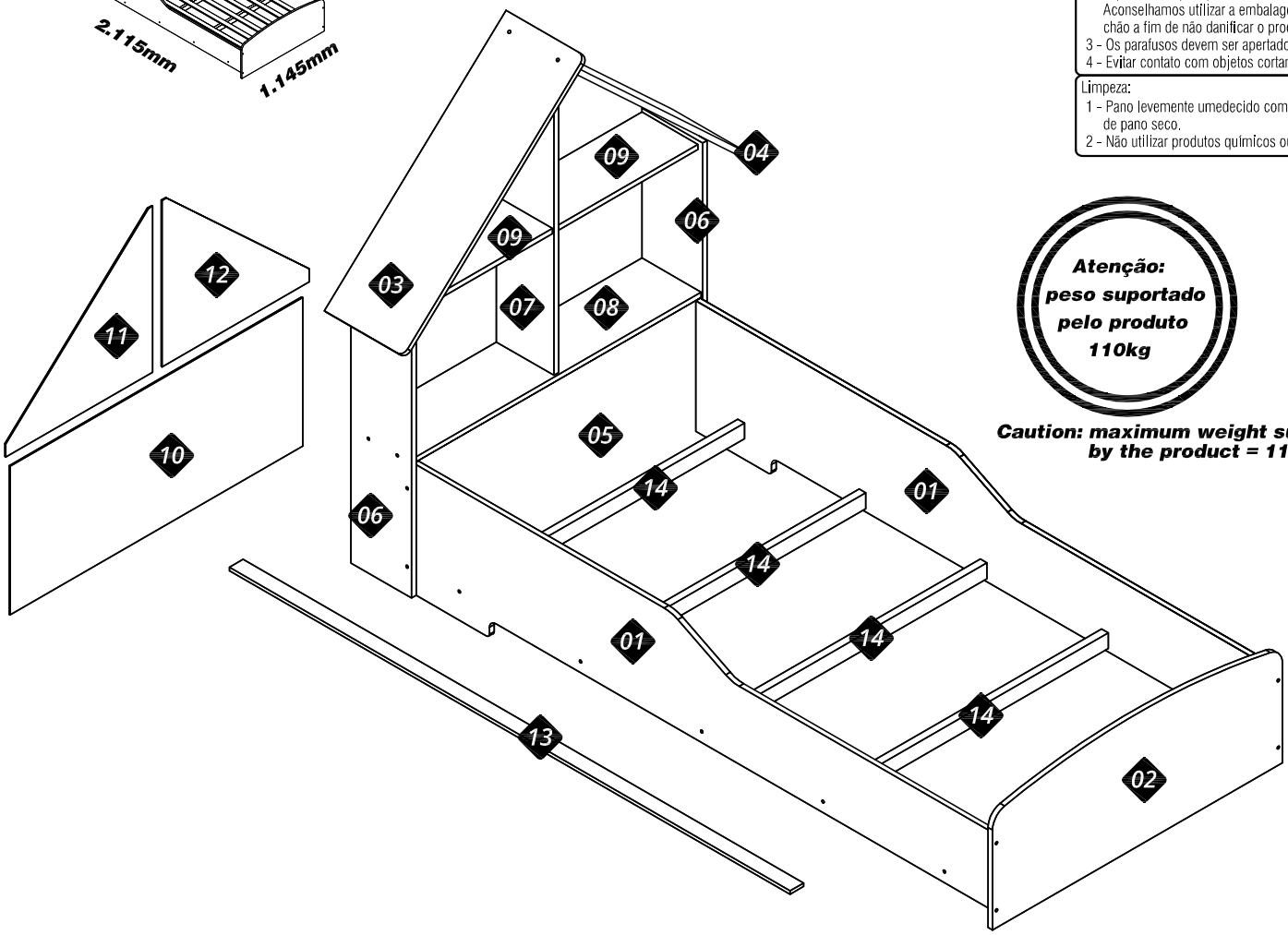

Atenção: peso suportado pelo produto 110kg

Caution: maximum weight supported by the product = 110kg

Nº	Cód.	Peças	Piezas	Parts	Medida / Size	Qtd.	Vol.
01	03017	Barras	Lateral del travessaño	Side bar	1900x373	02	01
02	03018	Peseira	Pesera	Footboard	960x380	01	01
03	03019	Telhado maior	Tejado mayor	Roof	820x260	01	01
04	03020	Telhado menor	Tejado menor	Minor roof	770x255	01	01
05	03021	Cabeceira	Respaldar	Headboard	945x375	01	01
06	03022	Lateral	Lateral	Lateral	820x200	02	01
07	03023	Divisão	División	Division	880x190	01	01
08	03024	Base	Base	Base	945x195	01	01
09	03025	Prateleiras	Entrepaños	Shelves	465x185	02	01
10	03026	Fundo inferior	Fondo inferior	Lower back	965x425	01	01
11	03027	Fundo superior esquerdo	Fondo superior izquierdo	Left upper back	485x475	01	01
12	03030	Fundo superior direito	Fondo superior derecho	Right upper back	485x475	01	01
13	01895	Ripas	Rípias	Lath	1850x45	07	01
14	01163	Travessa	Travessaño	Crossbar	915x45	05	01

CASINHA

cama | cama | bed

02

Acessórios e ferragens | Herrajes | Hardwares

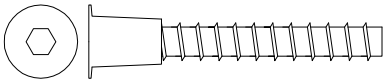

A — cód. 30001112 — 034 un.

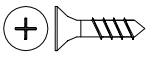

B — cód. 30000711 — 008 un.

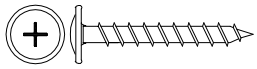

C — cód. 30000843 — 002 un.

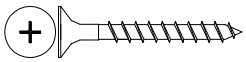

D — cód. 30012945 — 035 un.

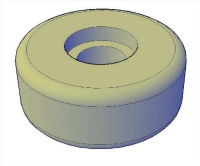

E — cód. 30000853 — 008 un.

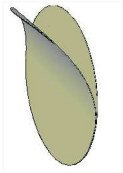

F — cód. * — 004 un.

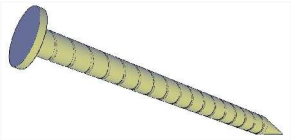

G — cód. 30000783 — 044 un.

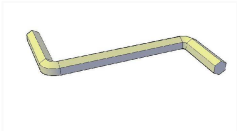

H — cód. 30001224 — 001 un.

I — cód. 30000733 — 002 un.

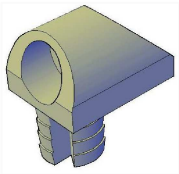

J — cód. 30009342 — 002 un.

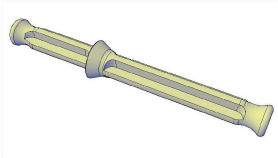

K — cód. 30001136 — 001 un.

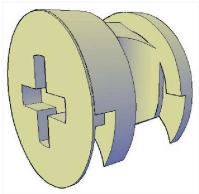

L — cód. 30001073 — 002 un.

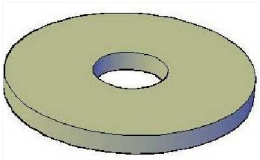

M — cód. 30013579 — 045 un.

01

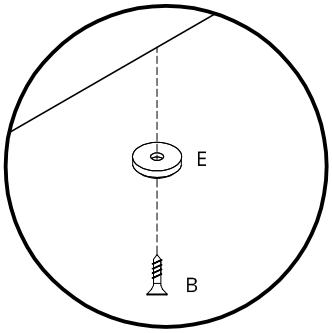

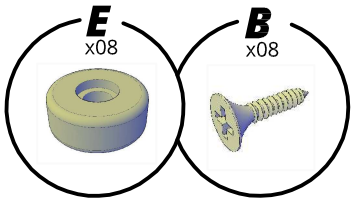

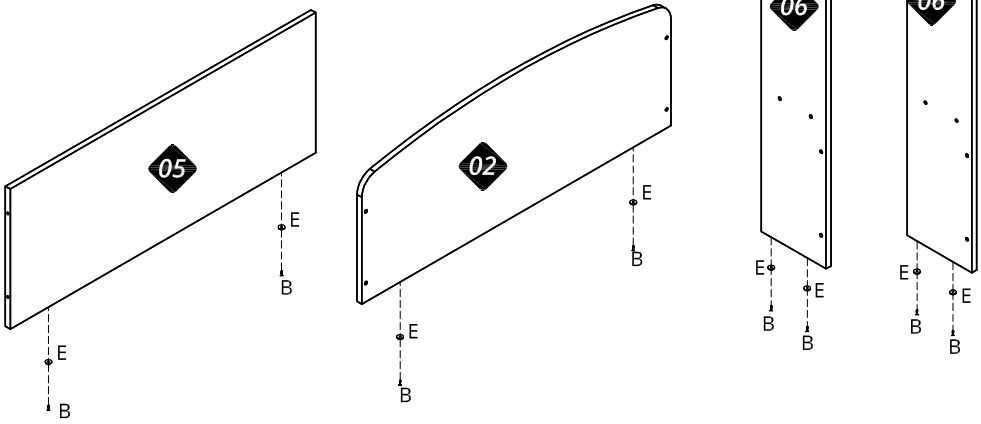

02

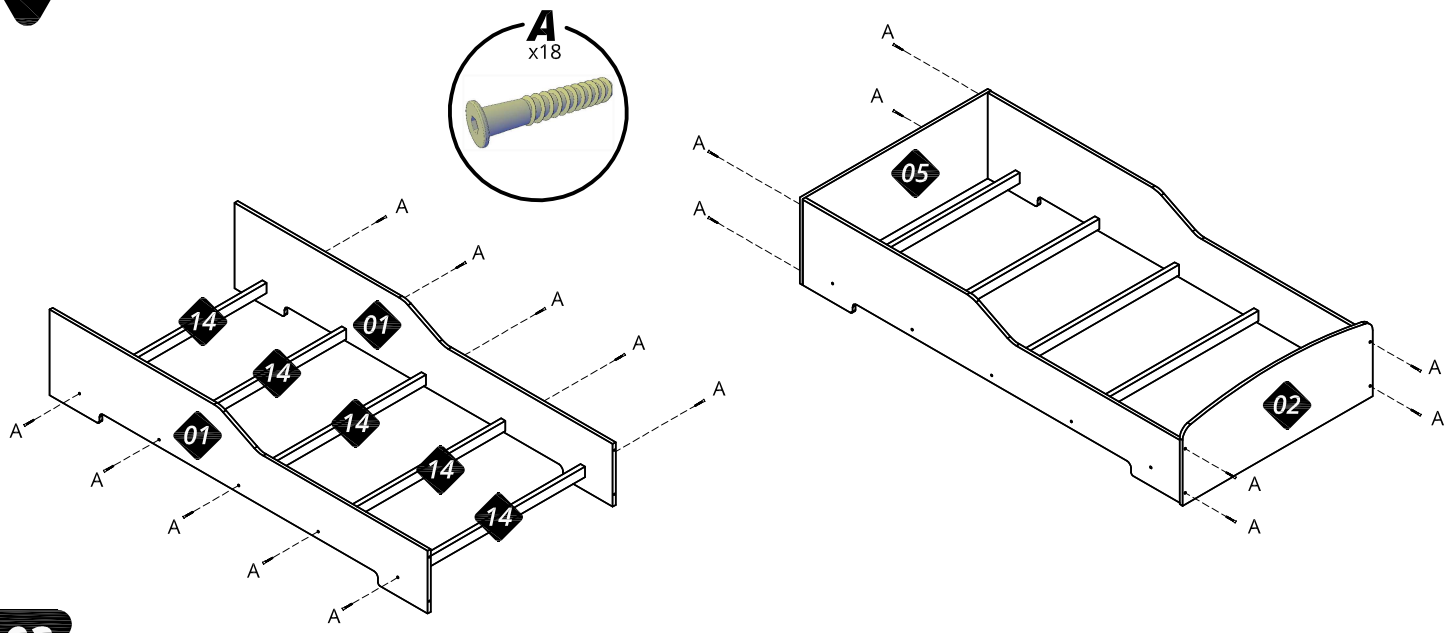

03

Atenção: Montagem do kit pé (opcional)

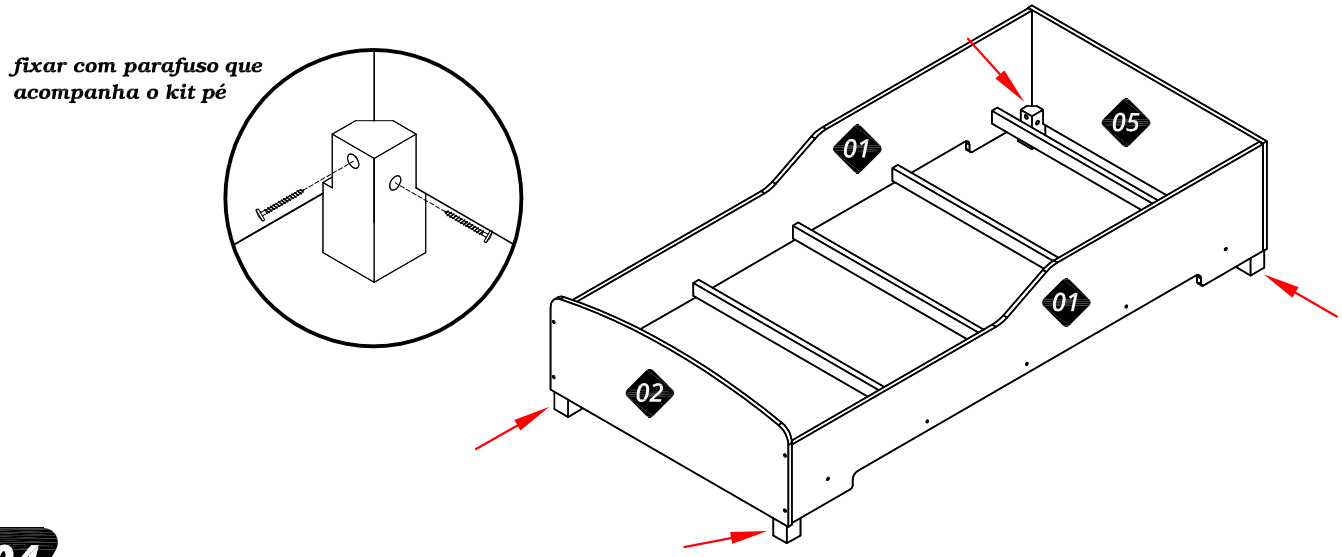

04

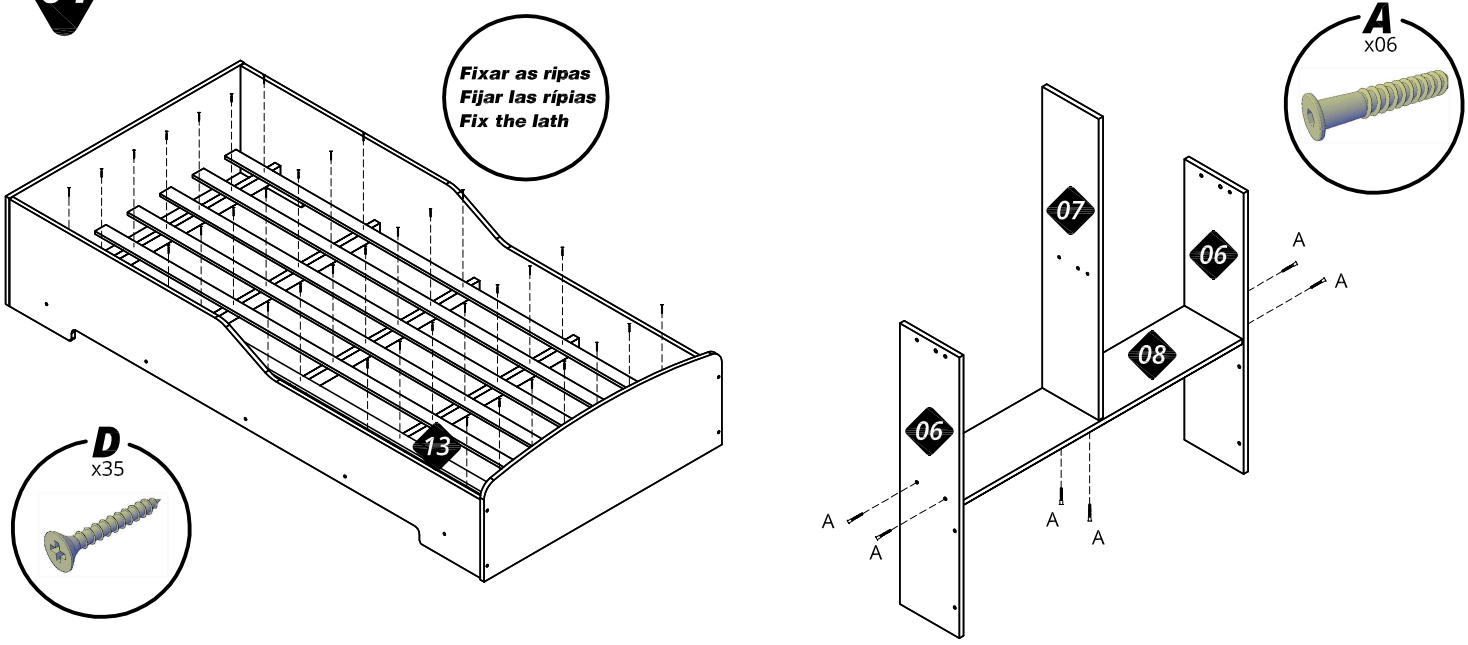

CASINHA

cama | cama | bed

05

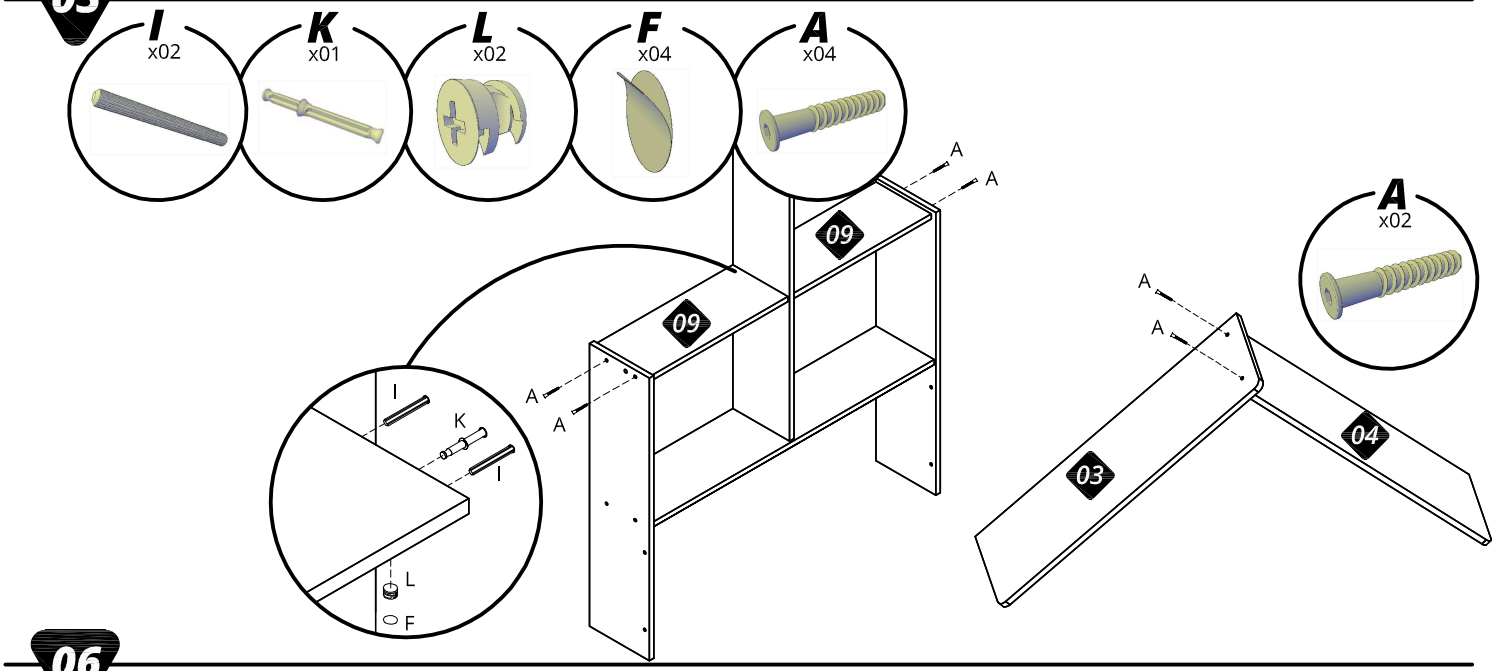

06

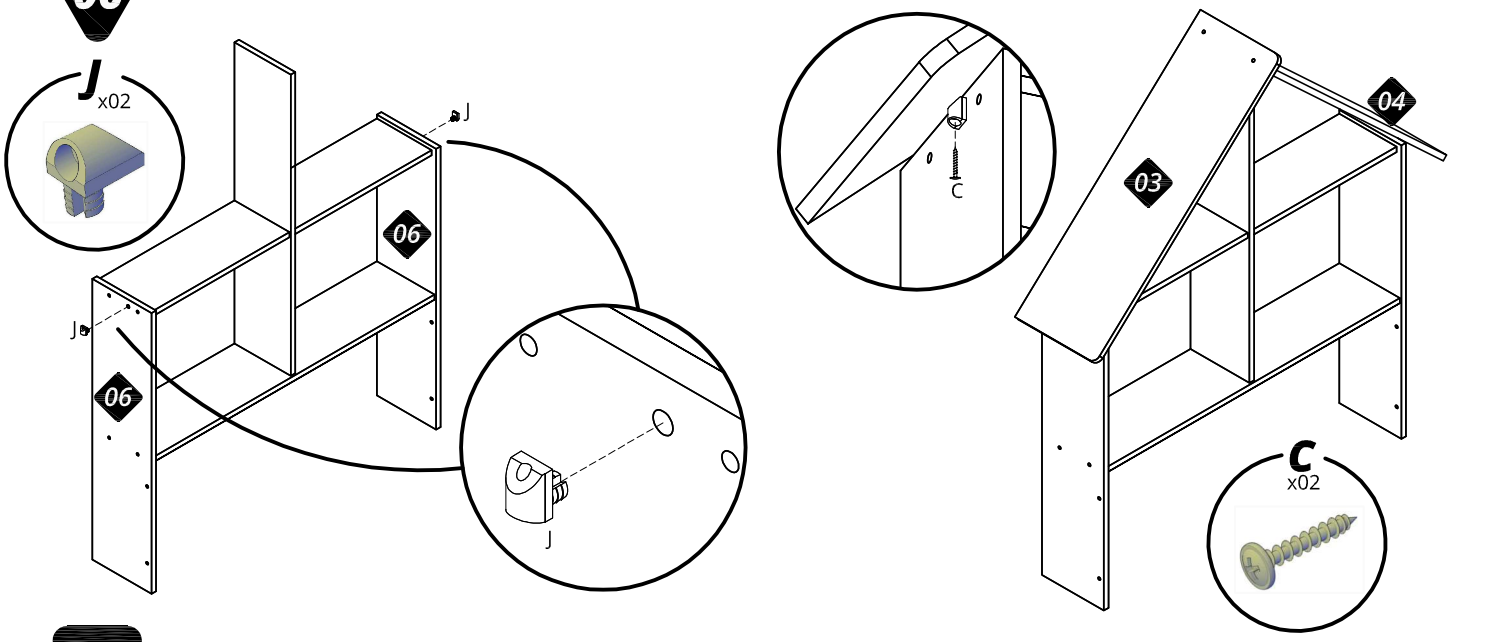

07

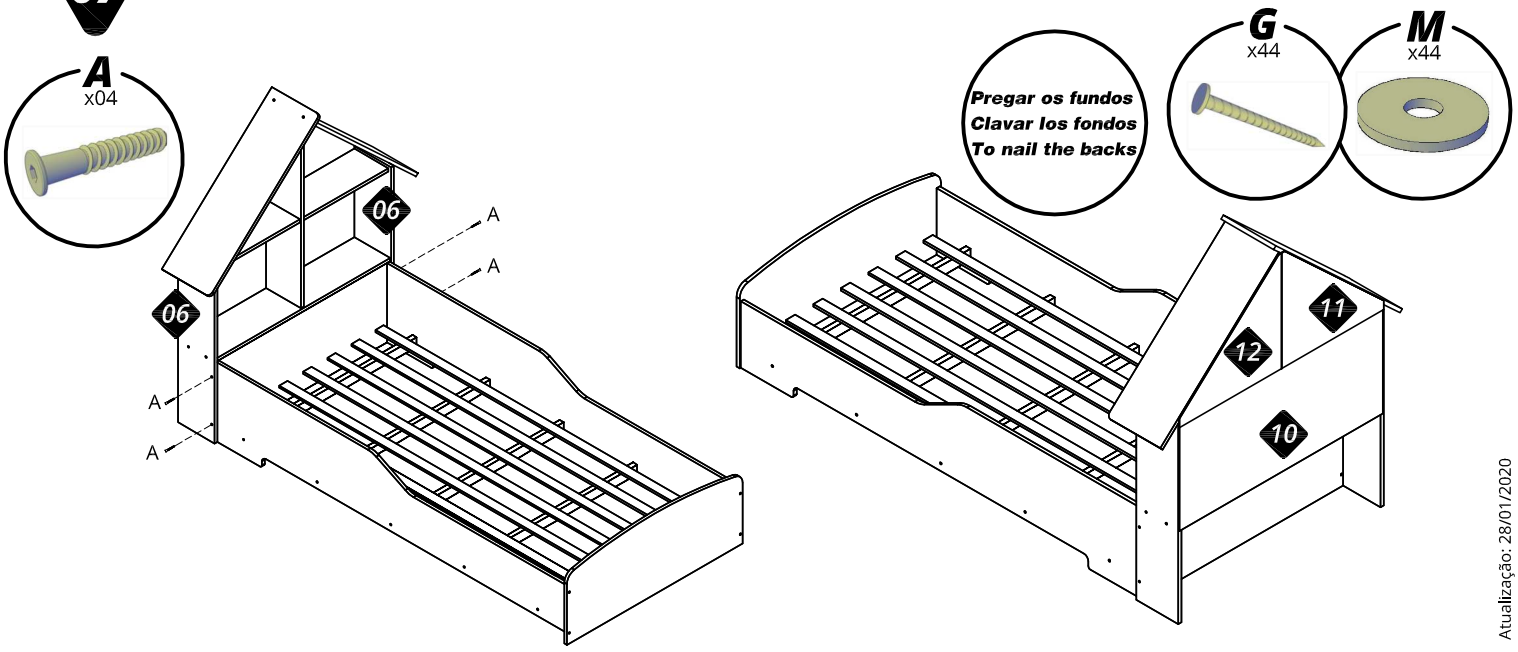

Atualização: 28/01/2020

madeiramadeira
serviços

Agora que você já comprou o seu móvel, ele **merece ser montado do jeito certo.**

Erros de montagem causam mais de **60%** dos danos em móveis.

PARCELE EM ATÉ **3x** SEM JUROS

Por que **contratar?**

Tranquilidade do **início ao fim** da montagem

PROFISSIONAIS QUALIFICADOS
Especialistas certificados na **MadeiraMadeira Serviços.**

FERRAMENTAS PROFISSIONAIS
que **protegem seus móveis.**

AGENDAMENTO EM 24 HORAS
escolha a data e o turno **ideais para você.**

GARANTIA DE 3 MESES
de cobertura **completa.**

Mais de **1 MILHÃO DE MONTAGENS**
★ com avaliação 4.7 ★

Mariana S., São Paulo
"Chegaram no horário e montaram tudo rapidamente. Serviço incrível!"
★ ★ ★ ★ ★

Carlos R., Belo Horizonte
"Tentei montar sozinho e foi um desastre. Com a **MadeiraMadeira Serviços** ficou perfeito."
★ ★ ★ ★ ★

Ana P., Rio de Janeiro
"Agendamento ágil e **montagem pontual e perfeita.** Recomendo demais!"
★ ★ ★ ★ ★

Agende agora pelo QR Code

MadeiraMadeira Serviços · Atendimento em todo o Brasil

Escaneie o QR Code