CÓDIGO CODE CODIGO	N°	DESCRIÇÃO / DESCRIPTION / DESCRIPCIÓN	DIMENSÃO DIMENSION DIMENSIÓN	QUANTIDADE QUANTITY CANTIDAD
2927	1	Rodepé Frontal/ Front Basebord/ Zócalo Frontal	1162x90x12	01
2928	2	Rodepé Traseiro/ Back Basebord/ Zócalo Trasero	1162x90x12	01
2067	3	Pinázio Rodepé/ Mullion Basebord/ Parteluz Zócalo	425x90x12	01
39085	4	Divisão Gaveta/ Drawer Division/ División Cajon	449x362x12	01
39088	5	Lateral Direita/ Right Side/ Lateral derecha	2050x450x12	01
39089	6	Lateral Esquerda/ Left Side/ Lateral Izquierda	2050x450x12	01
2930	7	Tampo Inferior/ Lower Top/ Tapa inferior	1162x450x12	01
2036	8	Fundo/ Bottom/ Fondo	575x450x4	01
2920	9	Divisão Maior/ Big Division/ División Grande	1137x449x12	01
2929	10	Tampo Central/ Center Top/ Tapa Central	1162x450x12	01
2076	11	Prateleira/ Shelf/ Estante	575x350x12	01
2029	12	Divisão Maleiro/ Division for Luggage/ División del maletero	350x80x12	01
2931	13	Tampo Superior/ Upper Top/ Tapa Superior	1162x450x12	01
2925	14	Moldura/ Frame/ Marco	1185x80x15	01
2026	15	Costa/ Back/ Respaldo	1530x588x2,5	02
2919	16	Costa Maleiro/ Back for Lugagge/ Respaldo del Maletero	1180x588x2,5	02
40532	17	Frente Gaveta/ Drawer Front/ Frente Cajón	582x160x15	02
39088	18	Lateral Direita Gav./ Right Side Drawer/ Lateral Derecha Cajón	350x160x12	02
39089	19	Lateral Esquerda Gav./ Left Side Drawer/ Lateral Izquierda Cajón	350x160x12	02
39090	20	Traseiro Gaveta/ Back Drawer/ Trasero Cajón	526x80x12	02
39092	21	Fundo Gaveta/ Drawer Bottom/ Fondo Cajón	538x357x2,5	02
39093	22	Porta Maior/ Big Door/ Puerta Grande	1877x290x15	02
39095	23	Porta Menor/ Small Door/ Puerta Pequeña	1505x290x15	02
39869	24	Vista da Gaveta/ Drawer View/ Vista del Cajón	575x60x12	01
21866	25	Prateleira Inferior/ lower Shelf/ Estante inferior	575x350x12	01

MÓVEIS Lopas
conforto e satisfação PARA SUA CASA
Rod. Prefeito Adolfo Nicolato, Km 10 - Rodeiro/MG - CEP:36510-000
+ 55 32 3577-3300 www.grupolopas.com.br

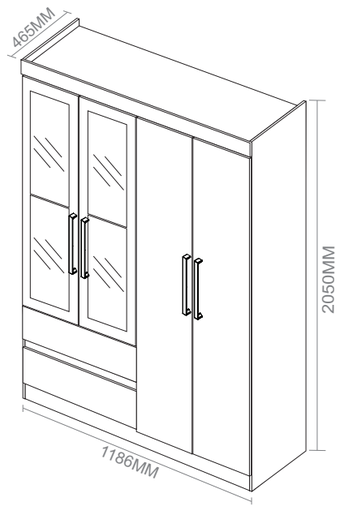

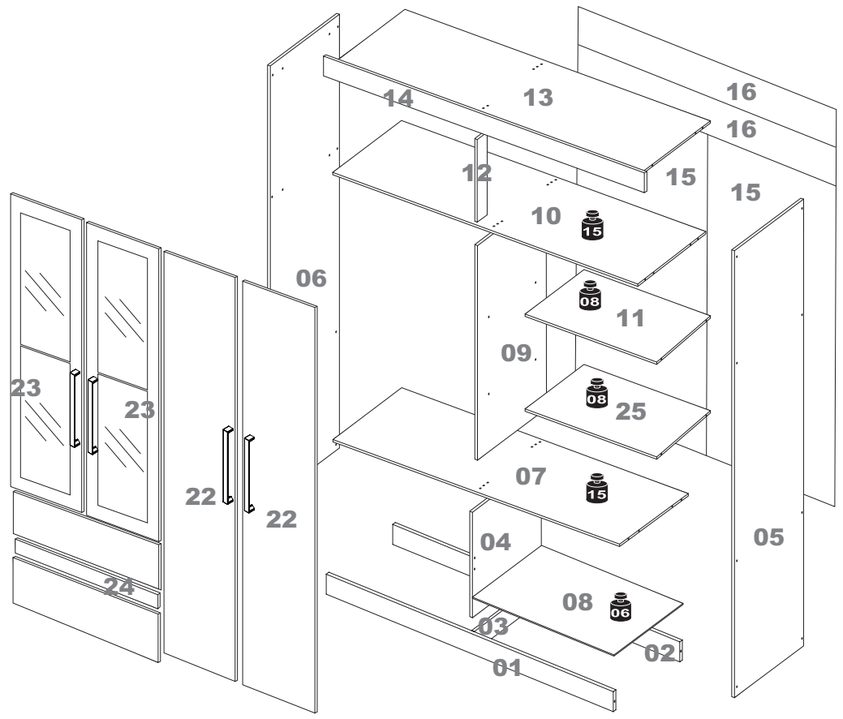

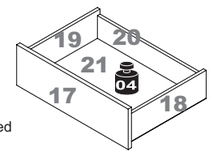

Instruções de montagem Roupeiro Zeus Plus 4pts
Assembly instructions Zeus Plus 4pts Wardrobe
Intrucciones de armado Ropero Zeus Plus 4pts

38985 - 14/09/2018 - A3 - DDP LOPAS 2018

KG Peso máximo suportado
Maximum weight supported
Peso máximo soportado

A - DOBRADIÇA 26MM / 26MM HINGES / BISAGRA 26MM — **12**
CÓD. 24739

B - CALÇO DOBRADIÇA 26MM / 26MM DOOR WING / SOPORTE BISAGRA 26MM — **12**
CÓD. 24748

C - PUXADOR 320MM XANGAI BRONZE / HANDLE 320MM XANGAI BRONZE / TIRADOR 320MM XANGAI BRONZE — **04**
CÓD. 34991

D - SUPORTE CABIDEIRO / COAT HANGER SUPPORT / SOPORTE PARA PERCHERO — **02**
45X24X19MM — CÓD. 2524

E - SAPATA 15 MM / BRACKET 15 MM / BASE DE LA PATA 15 MM — **06**
19X19X12MM — CÓD. 2487- BRANCO / CÓD. 19639 CARVALHO SOFT

F - PARAFUSO 3,5X40MM FLANGEADO / 3,5X40MM WASHER HEAD SCREW / TORNILLO 3,5X40MM FLANGEADO — **16**
CÓD. 27046

G - CAVILHA MADEIRA 6X30MM / 6X30MM WOODEN DOWEL / TARUGO DE MADERA 6X30MM — **40**
CÓD. 1977

H - PARAFUSO 3,5X12MM / 3,5X12MM SCREW / TORNILLO 3,5X12MM — **74**
CÓD. 38024

I - PARAFUSO 3,5X30MM PRETO / 3,5X30MM BLACK SCREW / TORNILLO 3,5X30MM NEGRO — **08**
CÓD. 31765

J - PARAFUSO 3,5X12MM FLANGEADO / 3,5X12MM WASHER HEAD SCREW / TORNILLO 3,5X12MM FLANGEADO — **36**
CÓD. 29687

K - PAR CORREDIÇA / PAIR OF SLIDES / PAR DE RIELES — **02**
350MM — CÓD. 27832

L - PREGO 10X10 / 10X10 NAIL / CLAVO 10X10 — **88**
23MM — CÓD. 2259

M - FIXADOR PARA AS COSTAS / FIXER FOR BACK WARDROBE / FIJADOR PARA ESPALDAR — **20**
CÓD. 2243

N - CABIDEIRO / COAT HANGER / PERCHERO — **01**
565X30X15MM ALUMÍNIO — CÓD. 1518

O - CANTONEIRA PLÁSTICA / PLASTIC CORNER PLATE / ESQUINERO PLÁSTICO — **09**
CÓD. 1970

P - PARAFUSO 3,5X35MM / 3,5X35MM SCREW / TORNILLO 3,5X35MM — **08**
CÓD. 30836

Q - SUPORTE PRATELEIRA / FIXED SHELF SUPPORT / SOPORTE ESTANTE — **08**
BRANCO - CÓD. 2536
PRATA - CÓD. 2537

R - PINO PARAFUSO PARA ESPELHO BRONZE. / SCREW SUPPORT TO FIX MIRROR BRONZE / SOPORTE DE TORNILLO PARA FIJAR EL ESPEJO BRONZE. — **08**
CÓD. 30503

S - PARAFUSO 3,5X16MM PARA ESPELHO. / 3,5X16MM SCREW TO FIX MIRROR. / TORNILLO 3,5X16MM 'PARA FIJAR EL ESPEJO. — **08**
CÓD. 30505

T - ESPELHO OPCIONAL / OPTIONAL MIRROR / ESPEJO OPCIONAL — **04**
500x200x03 — CÓD. 1217

U - PÉ OPCIONAL 70MM / 70MM OPTIONAL FOOT / PIÉ OPCIONAL 70MM — **06**
BRANCO/WHITE/BLANCO - CÓD. 02245
CARVALHO SOFT - CÓD. 21196
IMBUIA SOFT - CÓD. 02248
ROVERE SOFT - CÓD. 20197

V - PARAFUSO 3,5X14MM / 3,5X14MM SCREW / TORNILLO 3,5X14MM — **24**
CÓD. 2834

W - ADESIVO LOGO LOPAS / LOPAS LOGO ADHESIVE / ADHESIVO LOGOTIPO LOPAS — **01**
40X18X2,4MM — CÓD. 2241

X - TAPA FURO ADESIVO / ADHESIVE SCREW COVER / TAPA TORNILLO ADESIVO — **10**
SISAL - 16431

Y - PERFIL H / H PROFILE / PERFIL H — **01**
1180X23X6MM — CÓD. 21025

Termo de Garantia

DISPOSIÇÕES E PRAZOS DE GARANTIA

A Móveis Lopas estipula que o produto especificado fica garantido pelo prazo de um (180) dias, à partir da data de emissão da nota fiscal, sendo os noventa (90) primeiros dias relativos à garantia legal prevista nos termos do artigo 26, II do CDC e os demais noventa(90) dias, relativos a garantia contratual contra defeitos de fabricação. Quaisquer garantias adicionais fornecidas pelo lojista são de responsabilidade exclusiva destes, sendo portanto os únicos responsáveis em caso de defeito do produto após a garantia legal.

A Móveis Lopas não possuiu pontos de assistência técnica.

Constatado o eventual defeito de fabricação, o consumidor deverá entrar em contato com a loja onde adquiriu o produto.

No prazo de garantia, as partes eventualmente defeituosas serão substituídas gratuitamente, por outra da mesma linha e modelo, assim como a mão-de-obra aplicada.

O projeto, instalação e a montagem na residência do consumidor não são de responsabilidade da Móveis Lopas.

A montagem deve seguir corretamente as instruções que se encontram dentro da embalagem de cada módulo.

Esta garantia é válida em todo o território brasileiro.

EXCLUSÃO DA GARANTIA

O presente termo exclui de sua garantia:

·danos causados em conseqüência de acidentes, mau uso, manuseio ou deslocamento incorreto dos produtos;

·danos causados por montagem inadequada;

·danos em decorrência de agentes externos (inundações, incêndios, etc);

·danos causados pela utilização de produtos de limpeza não recomendados por este manual;

·despesas de transporte, frete ou seguro;

·defeitos oriundos da utilização do produto em ambientes sujeitos a gases corrosivos, umidade excessiva ou em locais de altas/baixas temperaturas, poeira ou acidez.

CUIDE BEM DO SEU MÓVEL

Dicas de limpeza e conservação:

- Para limpar corretamente seu produto, use sempre um pano liso e **levemente** umedecido com água;
- Não se esqueça de enxugar o seu móvel! Ele não deve permanecer úmido, pois a água pode prejudicar o acabamento ou causar mofo na madeira;
- Não se recomenda o uso de produtos à base de amoniaco.
- Não utilize esponja de aço ou qualquer material que possa arranhar a superfície do produto durante a limpeza.
- Não utilize plásticos ou papéis coloridos para forrar seu móvel.
- Evite arrastar objetos em cima do móvel. Eles podem riscar e prejudicar o acabamento de seu móvel.
- O material dos seus móveis tem um tratamento contra fungos e cupins, mesmo assim, em ambientes infestados recomenda-se a dedetização antes de instalar a seu móvel;
- Tente evitar a exposição direta ao sol. Sugere-se utilização de cortinas para proteger seu móvel;

TAKING GOOD CARE OF YOUR FURNITURE

Cleaning and caring instructions:

- Wipe the wood furniture down with a moist cloth to properly clean the furniture.
- Do not forget to dry your furniture out. Humidity can damage the finish or create mould.
- Chemical products are not recommended;
- Never clean the furniture with scouring powders, steel scrubber pads or any other product which can scratch its

- Furniture surfaces should not be covered with colored plastic or paper sheets.
- Avoid dragging objects on top of the furniture. They might scratch the finishing.
- Wood furniture are made of mould and termites resistant materials, however, it is recommended to use termiticides in infested places before installing the furniture.
- Avoid furniture exposure to direct Sun light. Drapers suggested.

CUIDE BIEN DE SU MUEBLE

Indicaciones de limpieza y conservación

- Para limpiar correctamente su muebles de madera, siempre use un paño húmedo.
- No se olvide de secar su muebles! No debe permanecer húmedo, pues el agua puede perjudicar el acabado o causar moho en la madera.
- No es recomendable utilizar productos con amoniaco.
- No utilizar esponjas de acero o cualquier material que dañe la superficie de los muebles.
- No utilizar plásticos o papeles coloridos para forrar los muebles.
- Evite arrastrar objetos encima de los muebles. Ellos pueden riscar o dañar el acabado de su mueble.
- El material de los muebles tiene un tratamiento contra los hongos y las polillas, aun así, en ambientes infectados, se recomienda desinfectar antes de instalar su mueble.
- Evite la exposición directa al sol. Se sugiere la utilización de cortinas para proteger sus muebles.

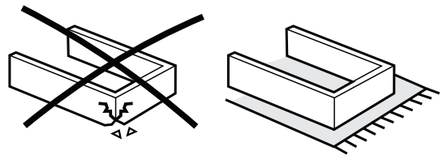

As ferramentas necessárias para montagem do produto não são fornecidas.
The necessary tools for assembly aren't supplied.
Las herramientas necesarias para armar los productos no son fornecidas.

Montagem
Mounting
Montaje

Sugestão da quantidade de pessoas necessárias para montagem.
Tip of the number of people required for product assembly.
Consejo de la cantidad de personas necesarias para el armado de productos.

1

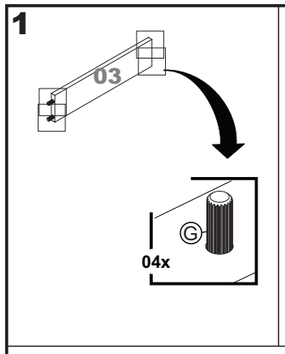

2

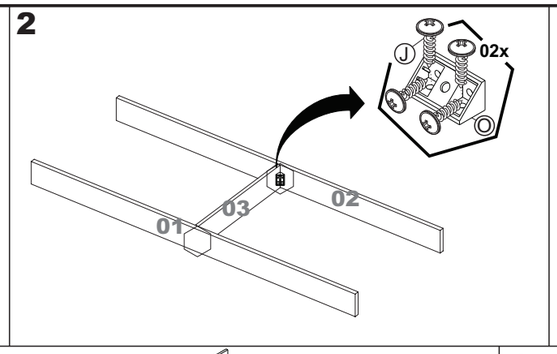

3 OPÇÃO SEM PÉ
WITHOUT OPTIONAL FOOT
OPCION SIN PIÉ

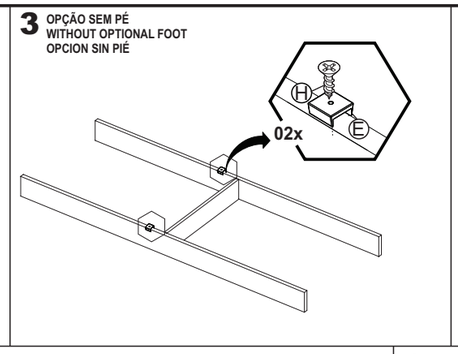

4 OPÇÃO COM PÉ
WITH OPTIONAL FOOT
OPCION CON PIÉ

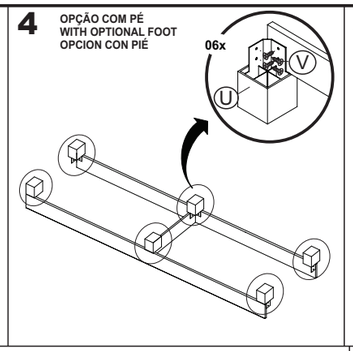

5 OPÇÃO SEM PÉ
WITHOUT OPTIONAL FOOT
OPCION SIN PIÉ

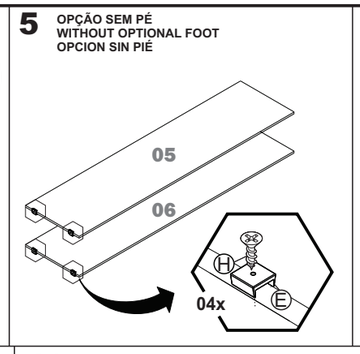

6

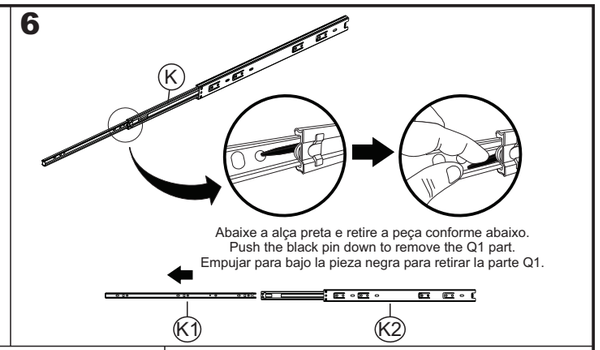

7

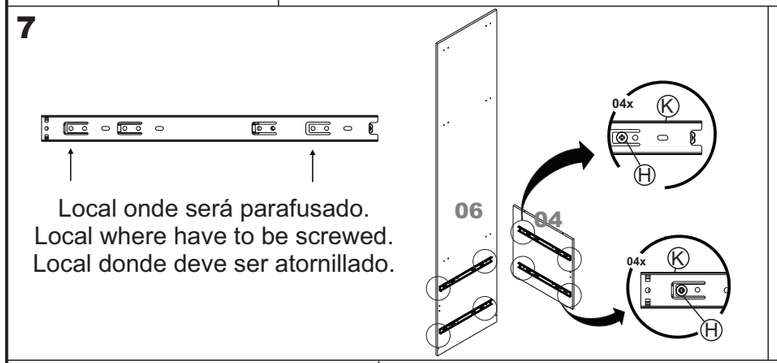

8

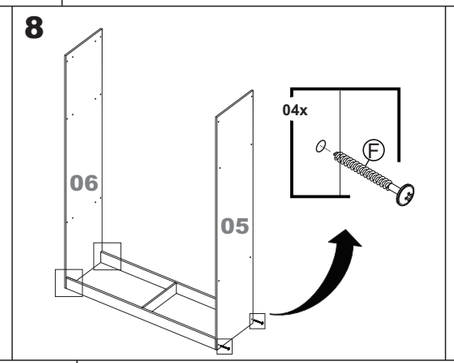

9

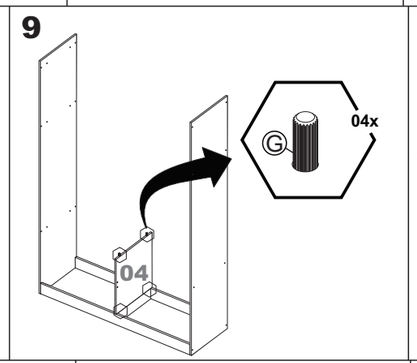

10

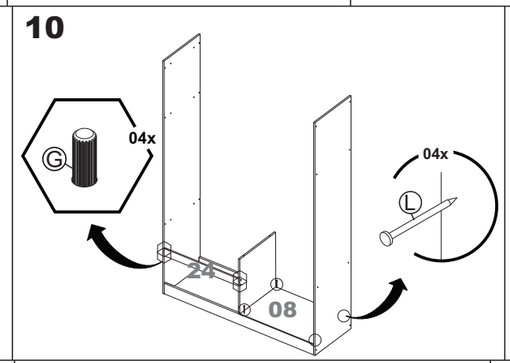

11

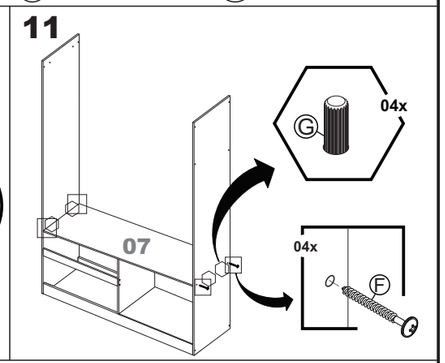

12

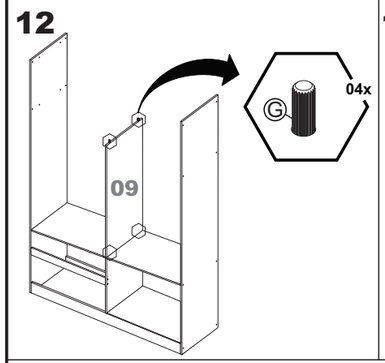

13

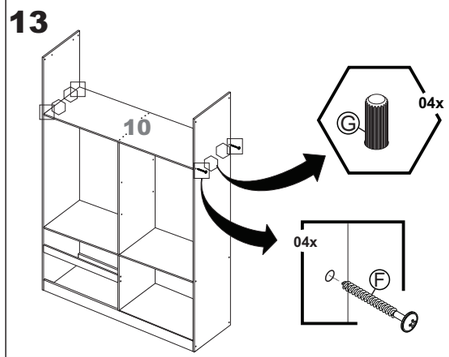

14

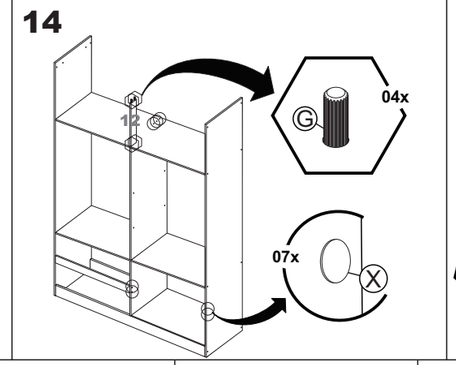

15

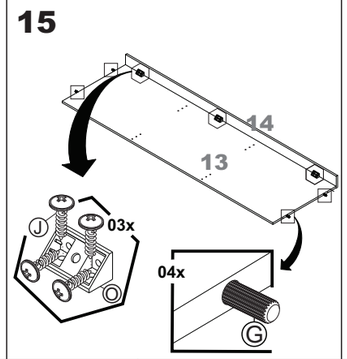

16

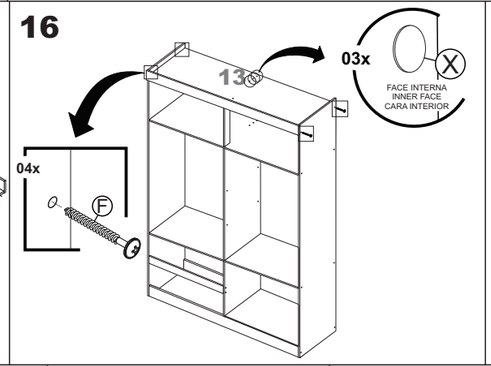

17

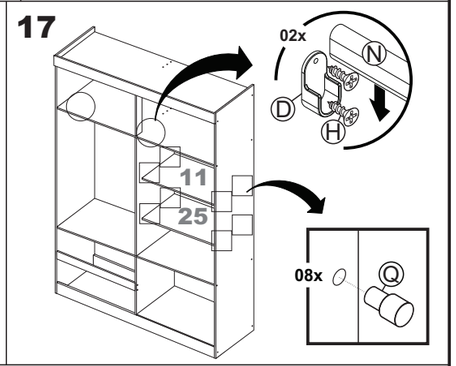

18

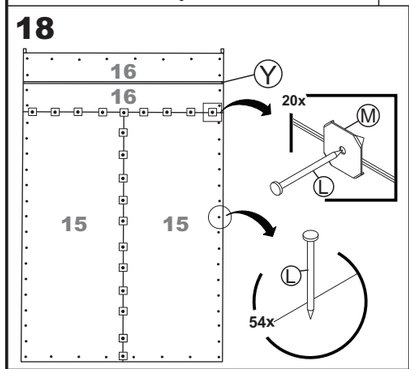

19

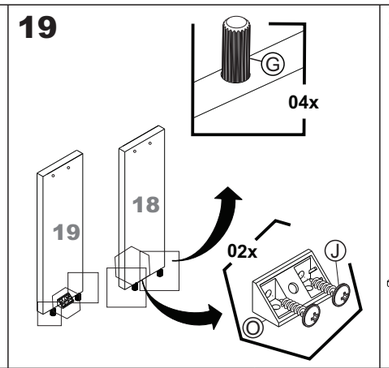

20

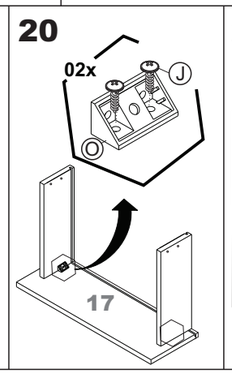

21

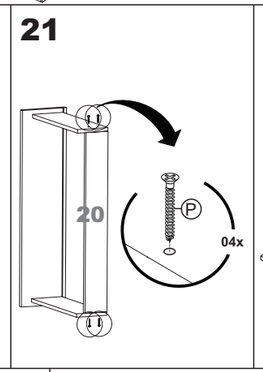

22

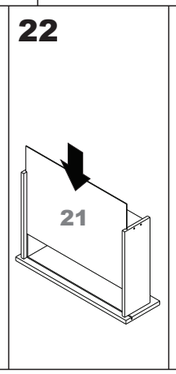

23

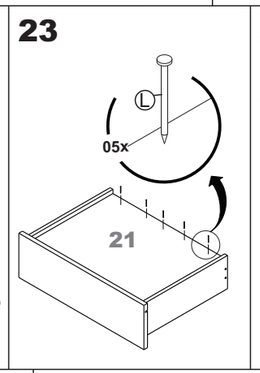

24

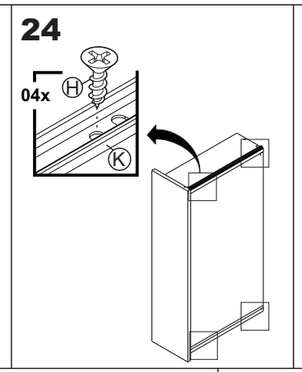

25

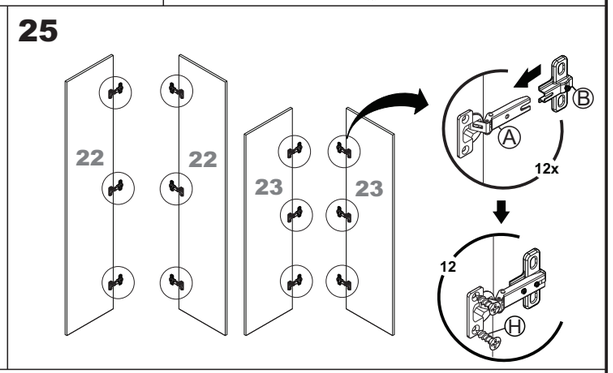

26 **Instruções de montagem do espelho (opcional).**
Assembly instructions mirror (optional).
Instrucciones de armado del espejo (opcional).

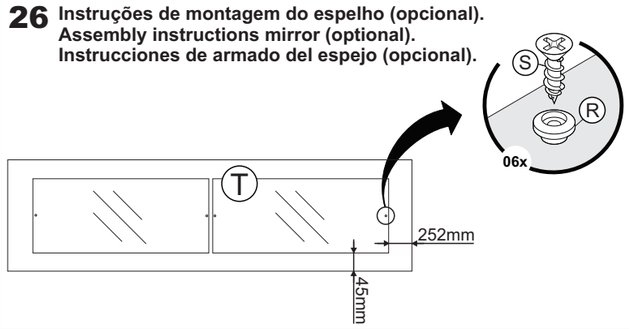

27

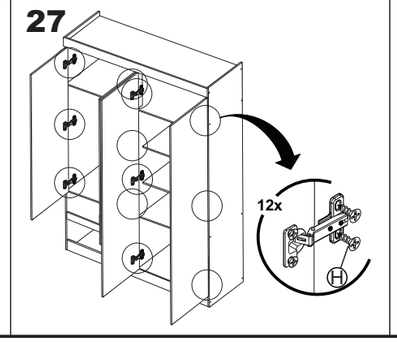

28

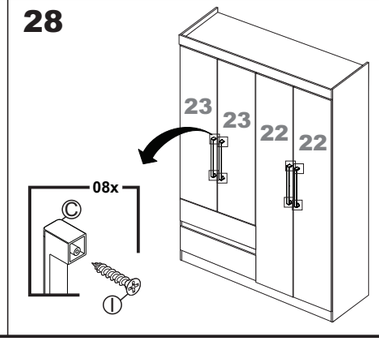

29

Opção sem espelho.
Option without mirror.
Opción sin espejo.

30

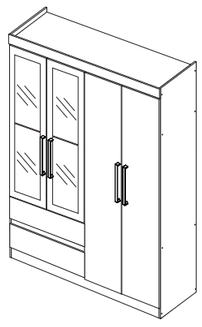

Opção com espelho.
Option Mirror.
Opción con espejo.