RECOMENDAÇÕES

Uso interno. Não expor ao sol ou umidade.

Não exceder a capacidade de peso.

MANUTENÇÃO E LIMPEZA

Limpar com pano macio umedecido em solução de água e sabão neutro e secar em seguida.

Não utilizar produtos químicos ou abrasivos.

rivatti
móveis • decoração • design

Acesse @Rivattimoveis e fique por dentro das nossas novidades!



@rivattimoveis Rivatti Móveis www.rivatti.com.br

MANUAL DE INSTRUÇÕES

POLTRONA
LEA



rivatti
móveis • decoração • design

COMPONENTES

Ⓐ 1 UNID.



Ⓑ 1 UNID.



Ⓒ 1 UNID.

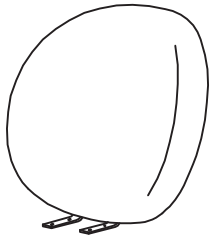

Ⓓ 1 UNID.



Ⓔ 4 UNID.



M6x18

Ⓕ 4 UNID.



M6x25

Ⓖ 4 UNID.



FAVOR NÃO RETIRAR A ETIQUETA COM O NÚMERO DE IDENTIFICAÇÃO QUE ACOMPANHA A PEÇA.

INSTRUÇÕES DE MONTAGEM

❶

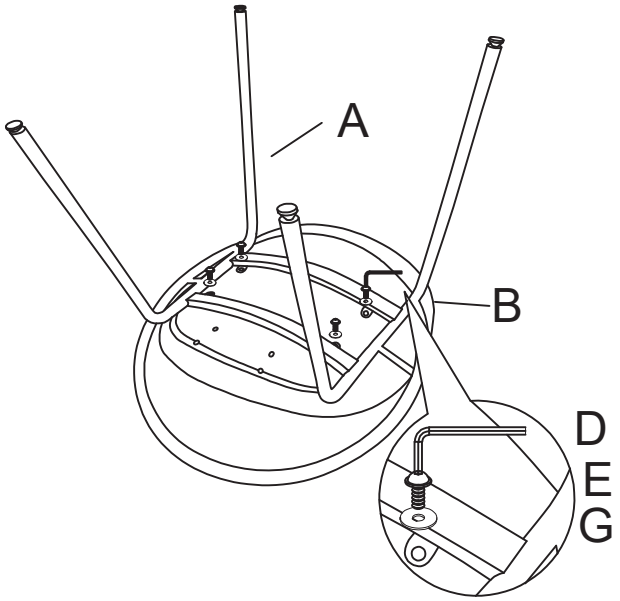

❷

