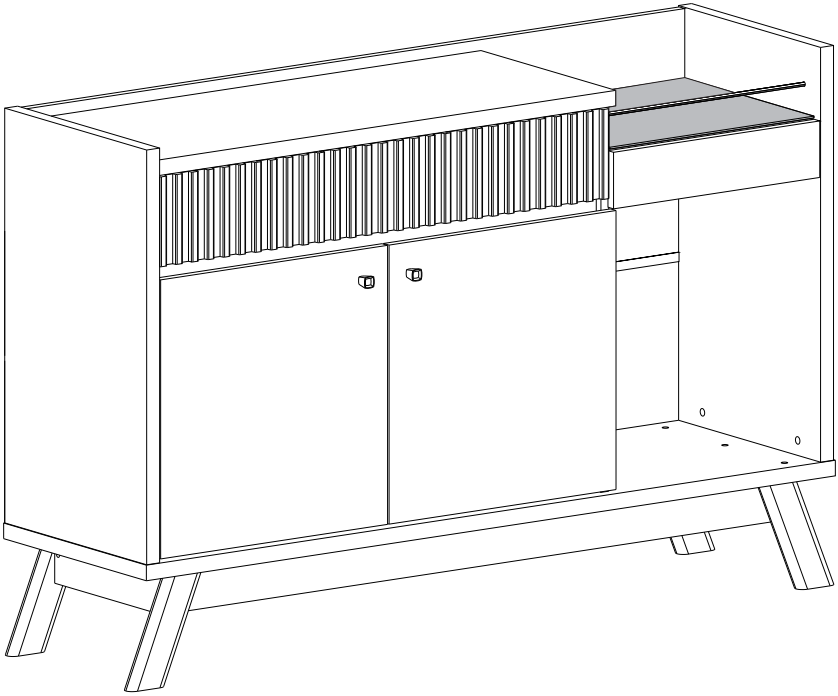

BUFFET LUCCA

V-2 12/04/2021

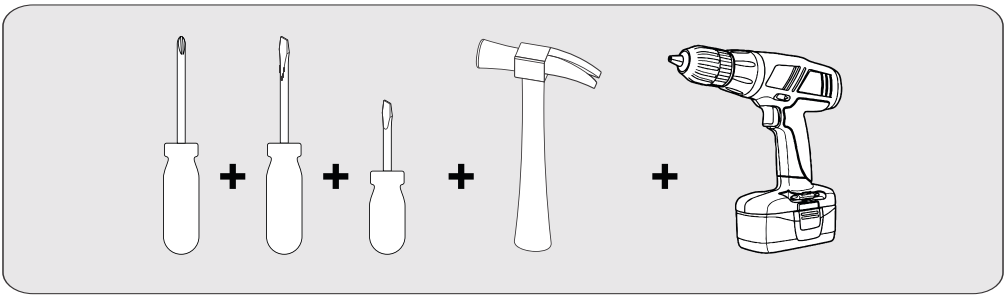

180 min.

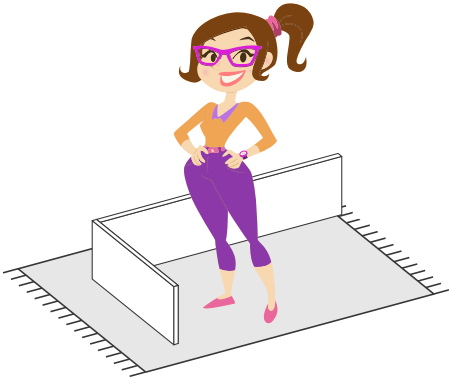

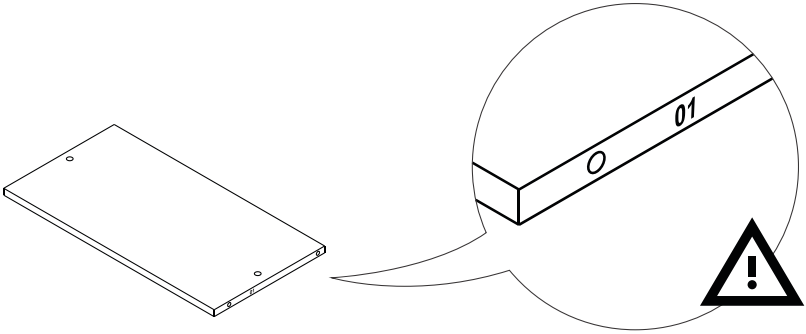

GARANTIA/Warrany/Garantia

Nossos produtos são garantidos por 90 dias contra defeitos de fabricação. Ao constatar um problema coberto pela garantia, entre em contato com a loja onde o produto foi comprado. Ela estará capacitada para atendê-lo da melhor forma diante de cada caso. Reclamações de garantia somente poderão ser atendidas se o termo de garantia for apresentado no ato de reivindicação, acompanhado de sua nota fiscal de compra.

Nuestros productos están garantiados contra defectos de fabricación por 90 días, a partir de la compra.

Exclusões
- Desgaste natural ou danos causados por água,maresia, ferrugem, incêndio, calor, cupins e pragas em geral
- Montagem, manutenção e uso

A Linea Brasil não autoriza nenhuma pessoa, loja ou entidade assumir em seu nome qualquer outra garantia que não conste no certificado. A fabricante reserva-se no direio de efetuar nos produtos eventuais modificações que considerar necessárias, sem prejudicar as características essenciais. Os produtos terão peças

Exclusiones
- Desgaste natural o daños causados por agua,mares, maresia, incendios, calor, termitas y plagas en general
- Montaje, manutenimiento y uso inadecuado

Importante / Linea Brasil no autoriza a ninguna persona, tienda o entidad a asumir en su nombre cualquer otra garatía que no figure en el certificado. El fabricante se reserva el dercho de efectuar en los productos eventuales modificaciones que considere necesarias, sim perjudicar

Exclusions
- Natural wear or damage caused by water, sea, rust, fire, heat, termites and plagues in general
- Assembly, mainterance and improper use

Important / Linea Brasil does not authorize any person, store or entily to assume on its behal any other warranty that does not appear on the certificate. The manufacturer reserves the right to make in the products any modifications that it considers necessary without

INSTRUÇÕES DE LIMPEZA E CONSERVAÇÃO

CLEAN AND PRESERVATION INSTRUCTURE / INSTRUCCIONES PARA LA LIMPIEZA Y CONSERVACION

Para retirar pó, utilize um pano seco, espanador ou aspirador. Se necessário para uma limpeza mais efetiva, utilize um pano levemente úmido com água. Finalize com uma flanela limpa e seca.

To take dirty, use a dry cloth, duster or vacuum. If necessary to take the dust, use a wet cloth. Finish with a clean and dry flannel.

Para eliminar el polvo, utilice un paño seco, mopa o la aspiradora. Si es necesario para una limpieza más eficaz, con paño ligeramente humedecido con agua. Terminar con un paño limpio y sieco.

IMPORTANTE ***/ IMPORTANT / IMPORTANTE***

Não utilize produtos abrasivos como álcool e detergentes, como também esponjas rígidas ou palhas de aço na limpeza dos móveis.

Do not use abrasives such as alcohol and detergent, taugth soaker also steel wool to clean the furniture.

No use limpiadores abrasivos como alcohol y detergentes, así como esponjas rígidaso lana de acero para limpiar los muebles.

Proteja a superfície do móvel de objetos que transmitam calor ou umidade.

Protect the surface of the furniture against objects that can pass heat and humidity.

Proteja la superficie del mueble de objetos que transmitan calor o humedad.

Evitar o contato de água e produto de limpeza com o rodapé do produto, pois poderá danificá-lo.

Avoid the contact of water and cleaning products with baseboard, cause it should damage your product.

Evitar el contacto con agua y producto de limpieza con el rodapié del producto, pues poderá dañario.

Procure sempre utilizar flanela limpa e seca para limpeza.

Try always to use a clean and dry flannel to cleaning.

Busque siempre utilizar franela limpia y seca para la limpieza.

Cuidado com objetos pontiagudos, eles podem arranhar a superfície das portas e tampo.

Take care with sharp objects, they can scratch the door lid surface.

Cuidado con objetos afilados, ellos pueden rayar la superficie de las puertas y la tapa.

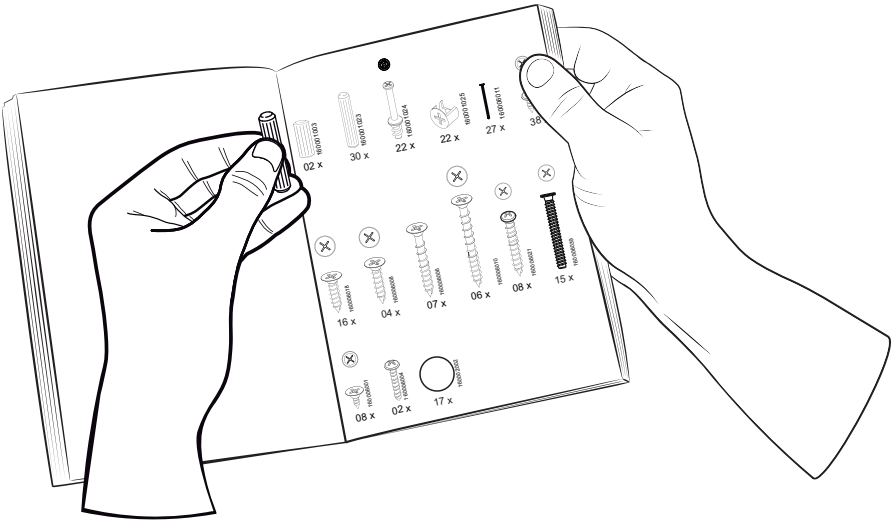

Preste Atenção!
¡Preste atención!
Attention!

As ferragens dos nossos manuais são sempre apresentadas nas mesmas proporções da peça na vida real.

Los accesorios de nuestros manuales siempre se presentan en las mismas proporciones que la pieza en la vida real.

The accessories in our manuals are always presented
in the same proportions as the spare part

Símbolos:
Simbolos:
Symbols:

- ✚ Parafuso Phillips
- ▬ Parafuso Fenda
- ⬡ Parafuso Allen

- ✚ Tornillo Phillips
- ▬ Tornillo Ranurado
- ⬡ Tornillo Allen

- ✚ Phillips screw
- ▬ Slotted Screw
- ⬡ Allen screw

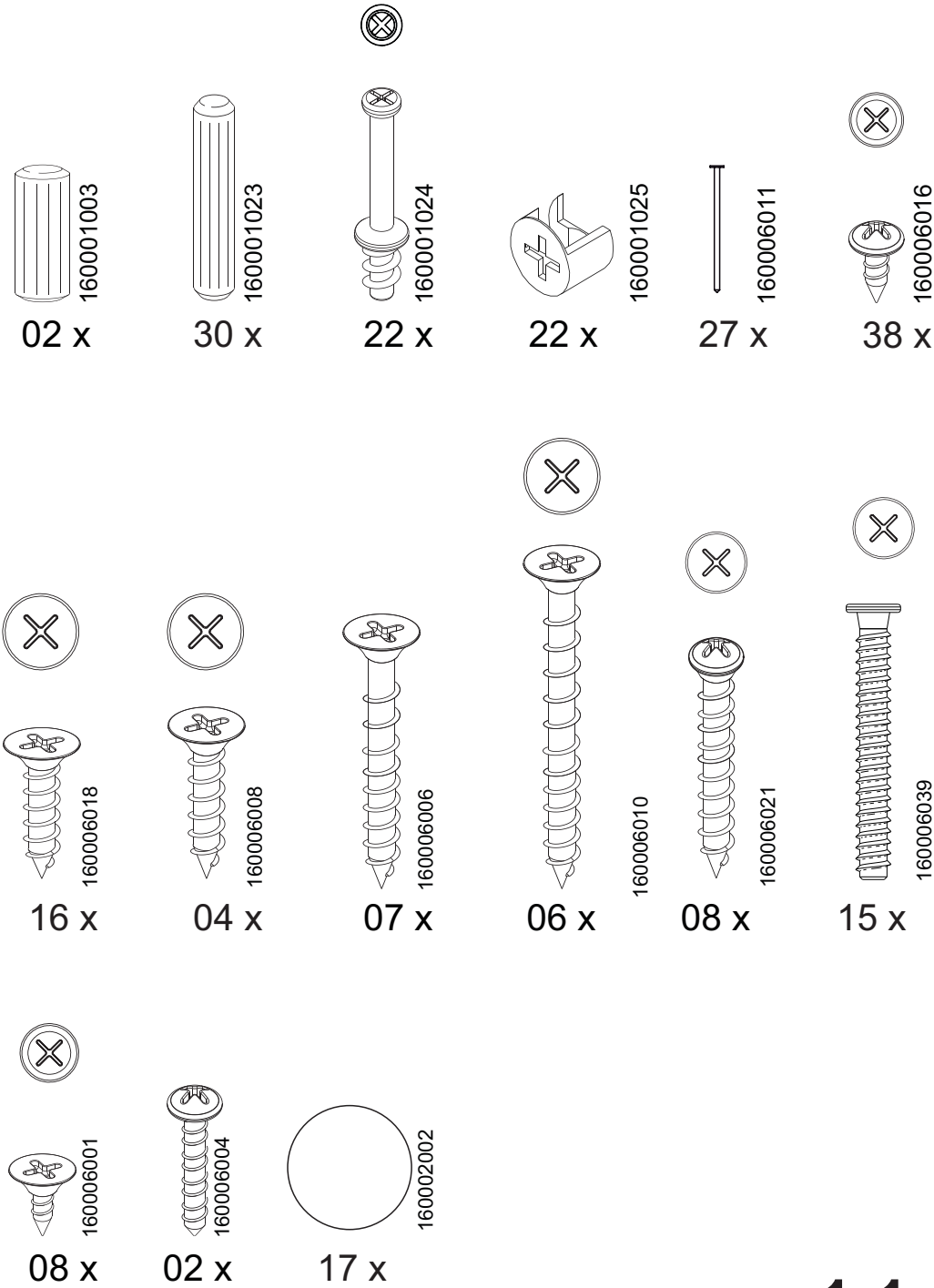
160001003
02 x
160001023
30 x
160001024
22 x
160001025
22 x
160006011
27 x
160006016
38 x
160006018
16 x
160006008
04 x
160006006
07 x
160006010
06 x
160006021
08 x
160006039
15 x
160006001
08 x
160006004
02 x
160002002
17 x

1:1

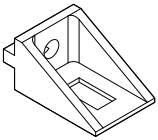

160001011

04 x

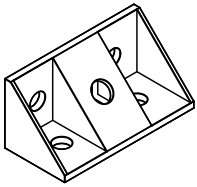

160001018

02 x

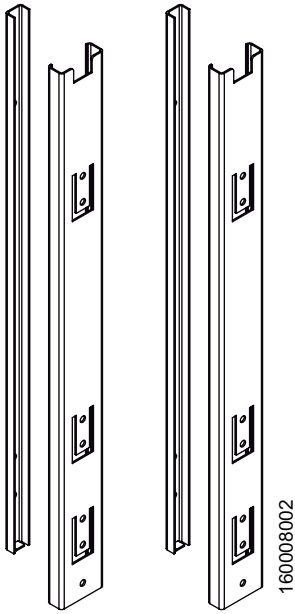

160008002

01 x

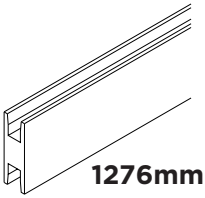

160011055

01 x

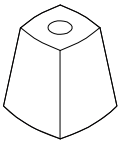

160005042

02 x

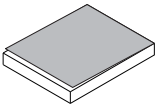

160001031

04 x

160002015

04 x

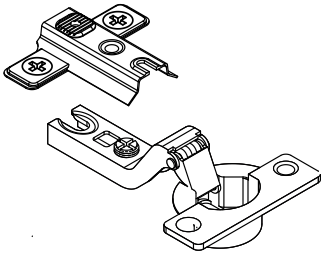

160003001

02 x

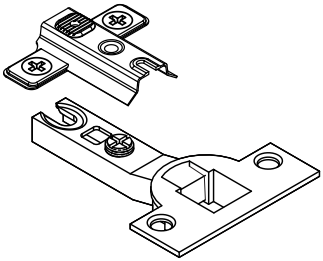

160003002

02 x

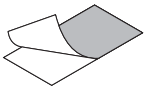

160001016

04 x

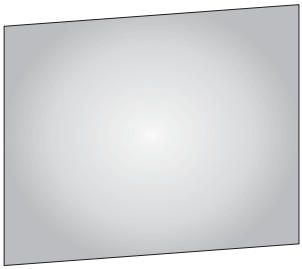

180001071

01 x

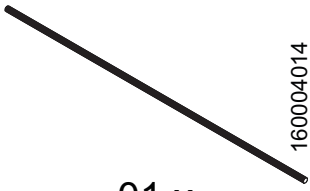

160004014

01 x

1

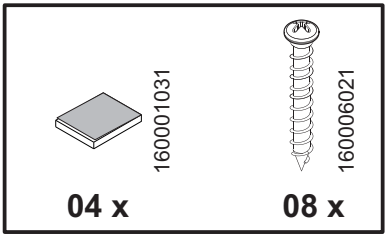
160001031
160006021
04 x
08 x

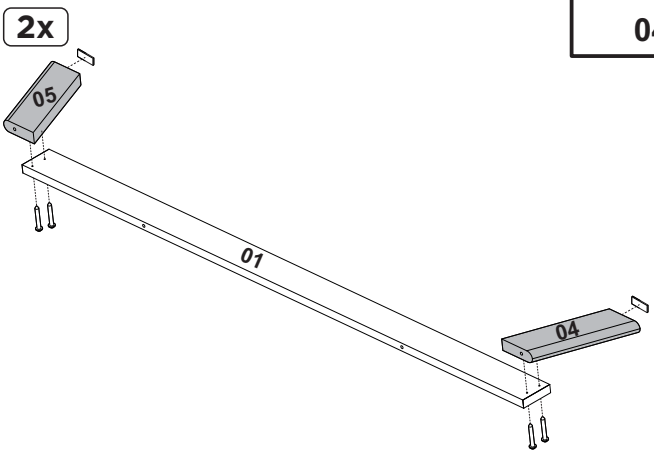
2x
05
01
04

2

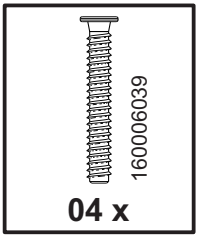
160006039
04 x

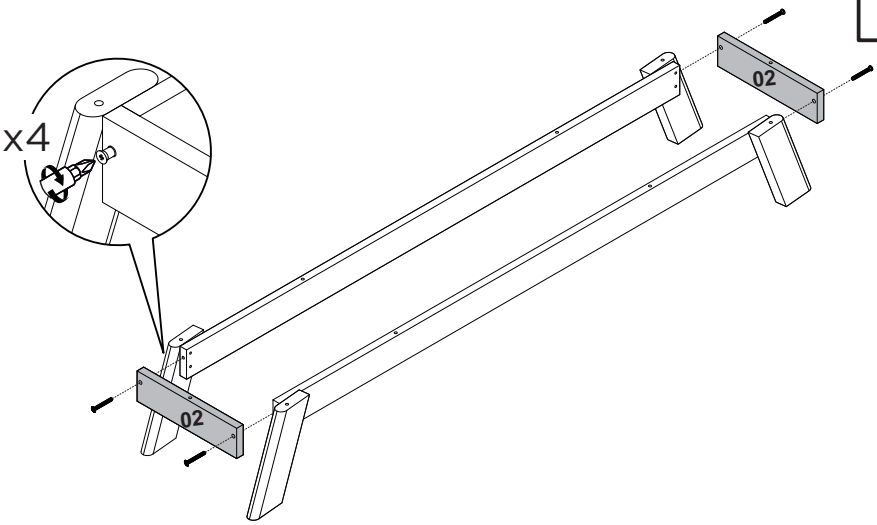
x4
02
02

3

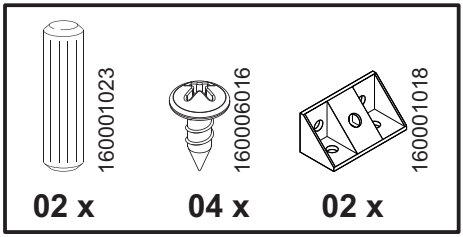
160001023
160006016
160001018
02 x
04 x
02 x

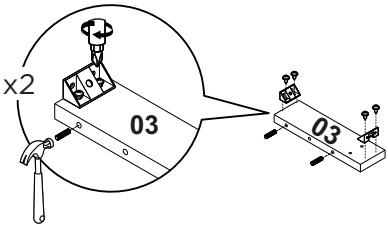
x2
03
03

4

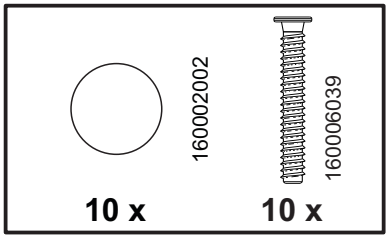
160002002
160006039
10 x
10 x

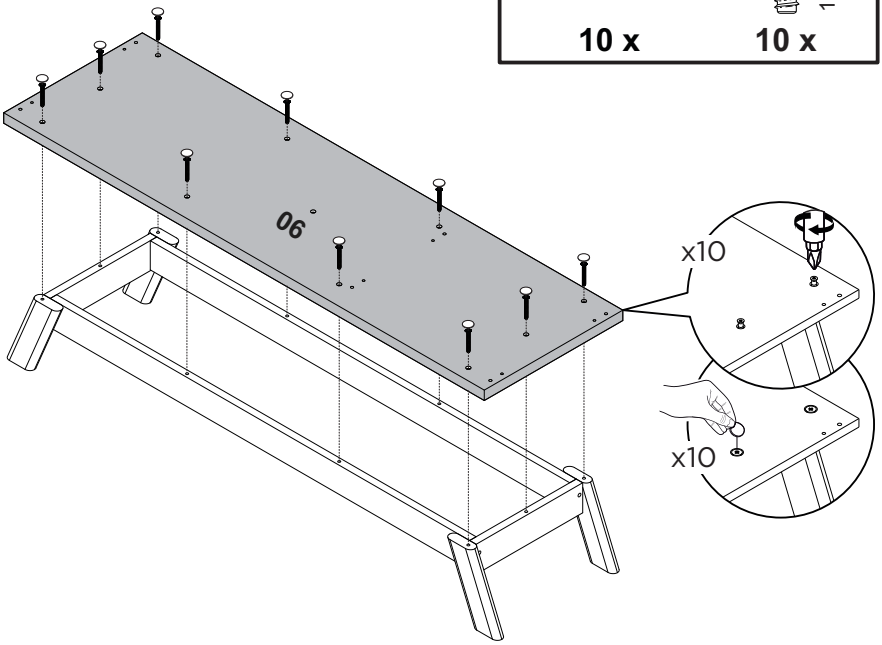
06
x10
x10

5

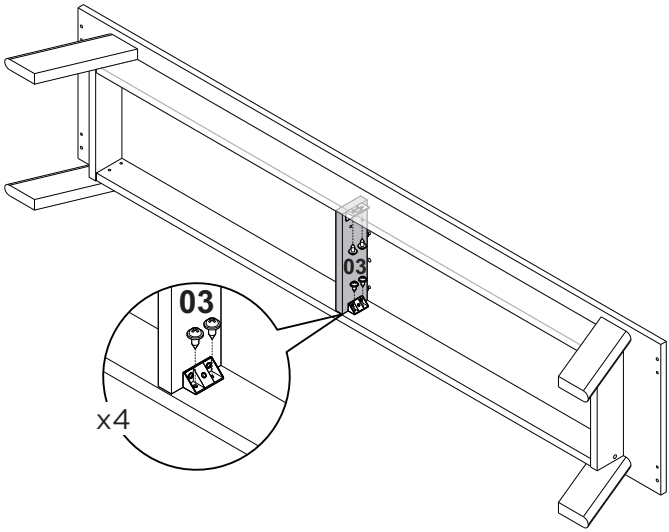

04 x

6

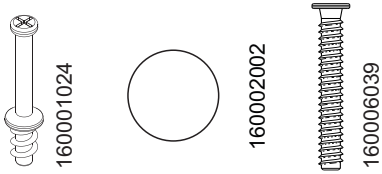

06 x **01 x** **01 x**

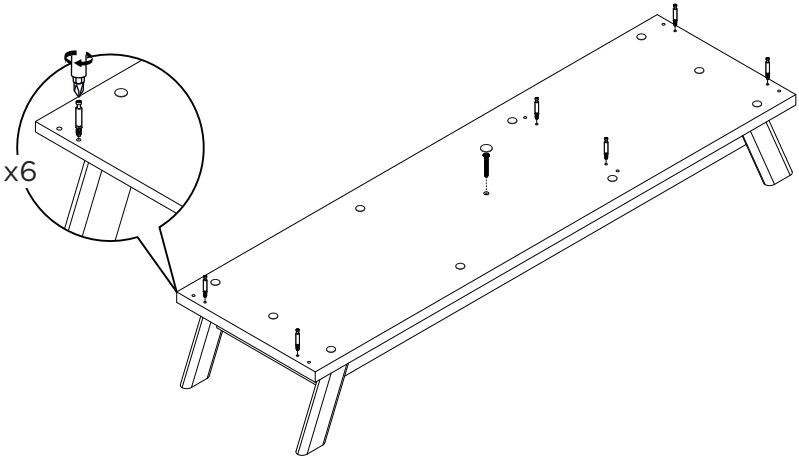

7

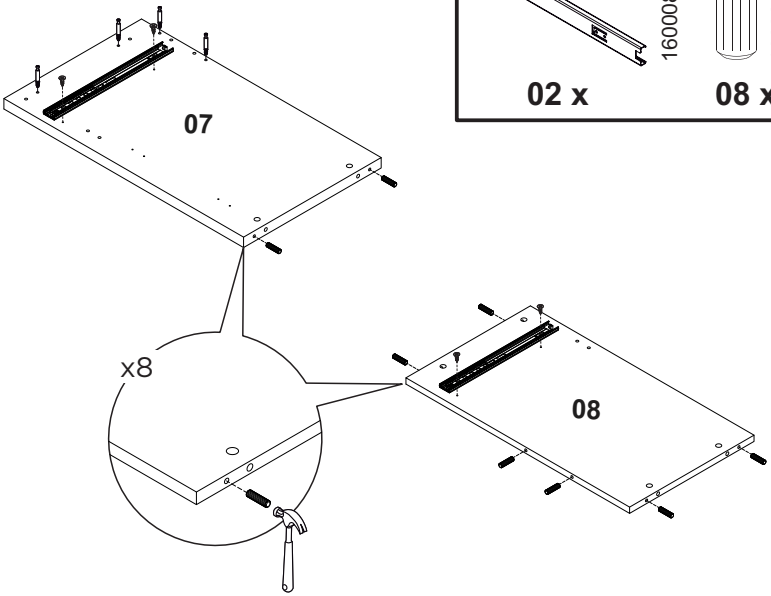

160008002	160001023	160006001	160001024
02 x	08 x	04 x	04 x

8

160001011	160001023	160006016	160001024
04 x	08 x	04 x	04 x

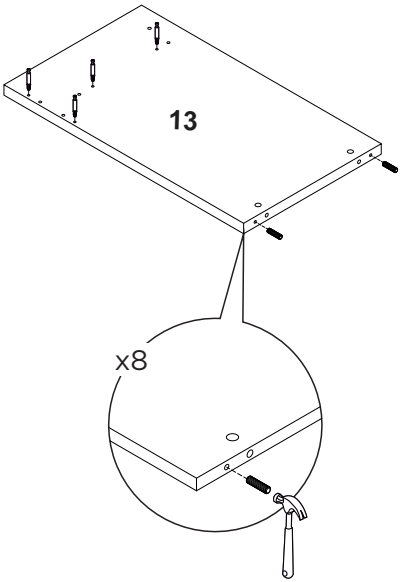

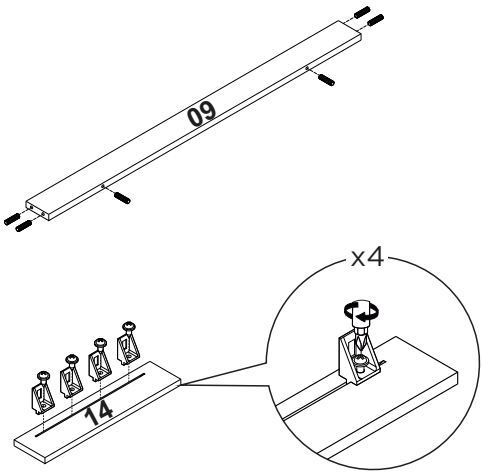

9

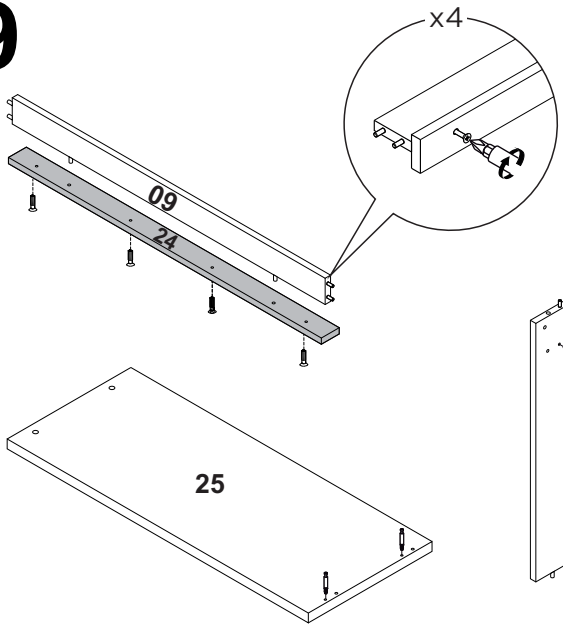
x4
09
24
25

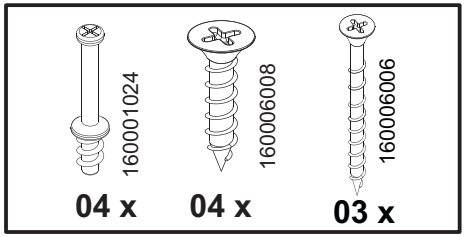
160001024
160006008
160006006
04 x
04 x
03 x

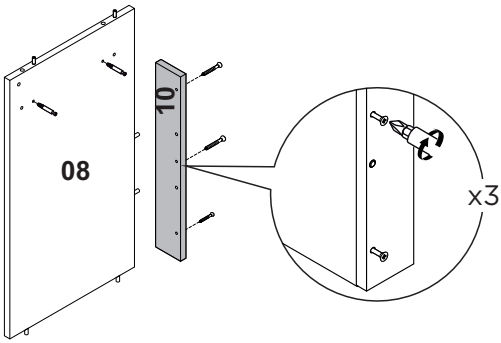
08
10
x3

10

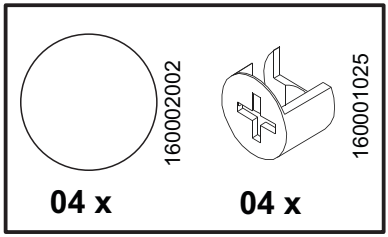
160002002
160001025
04 x
04 x

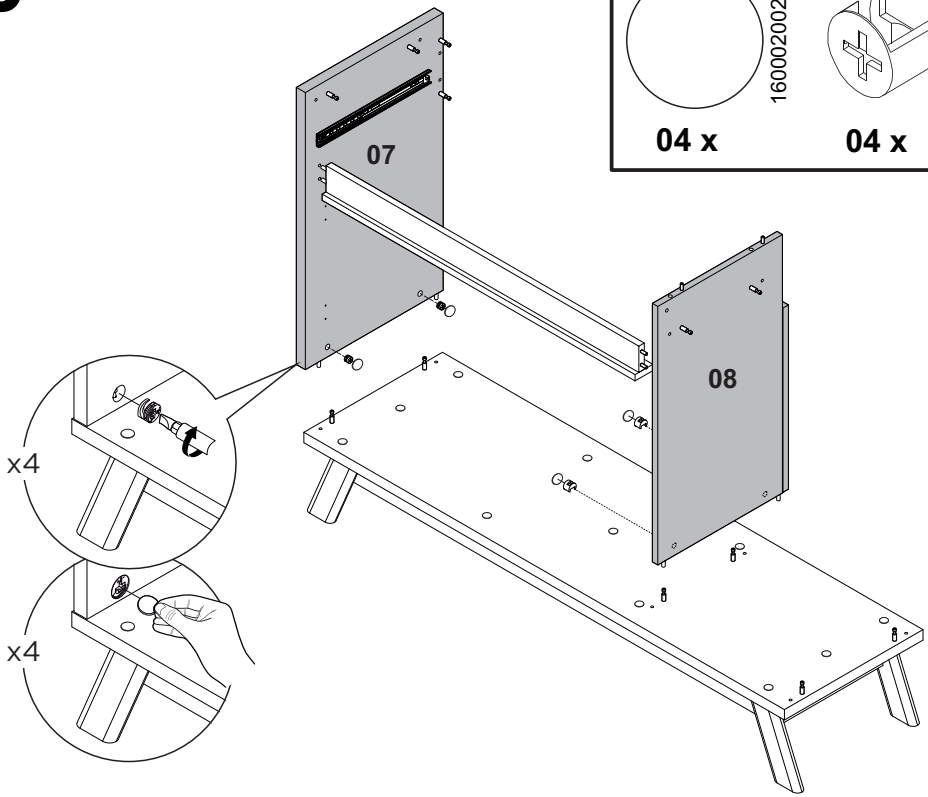
07
08
x4
x4

11

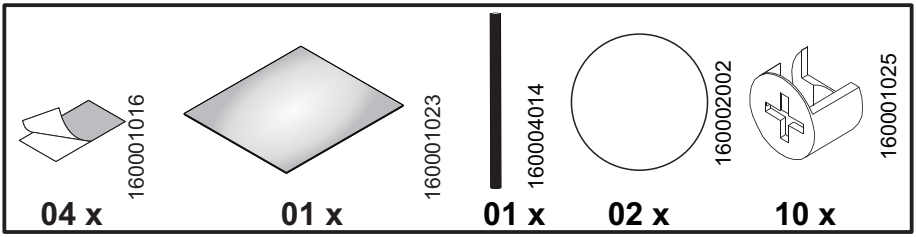
160001016
04 x
160001023
01 x
160004014
01 x
160002002
02 x
160001025
10 x

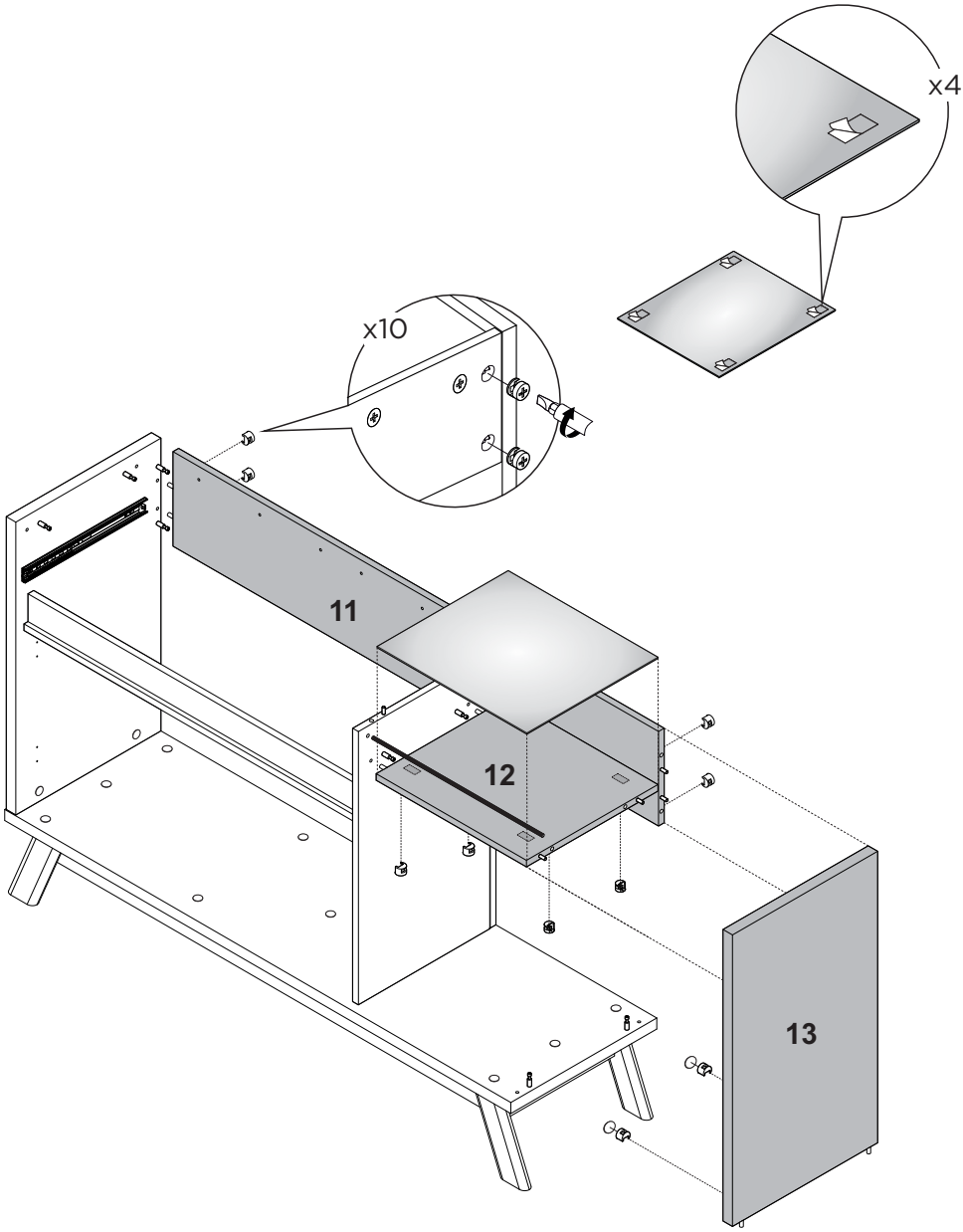
x4
x10
11
12
13

12

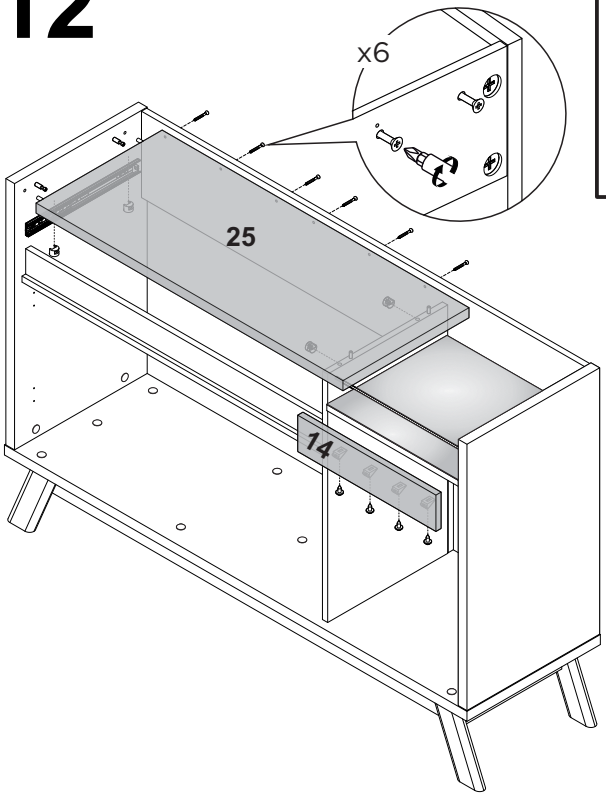
x6
25
14

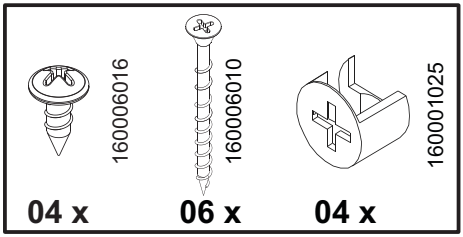
160006016
160006010
160001025
04 x
06 x
04 x

13

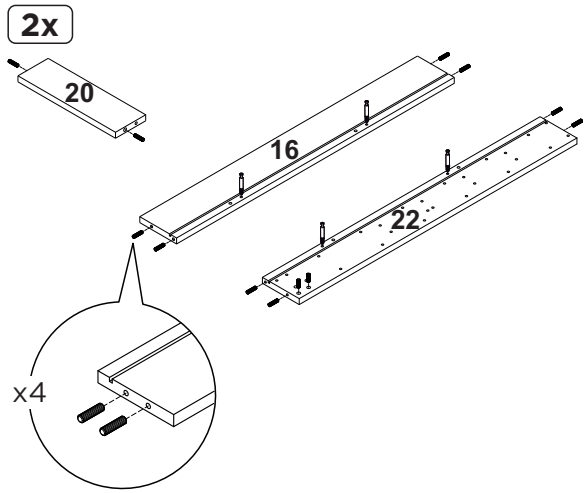
2x
20
16
22
x4

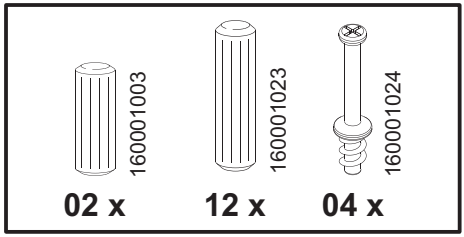
160001003
160001023
160001024
02 x
12 x
04 x

14

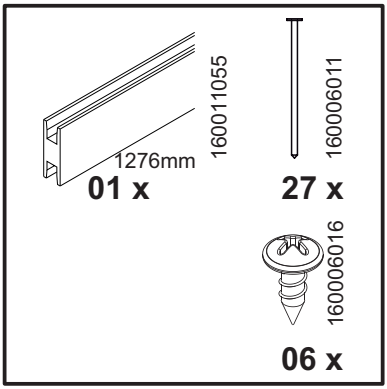

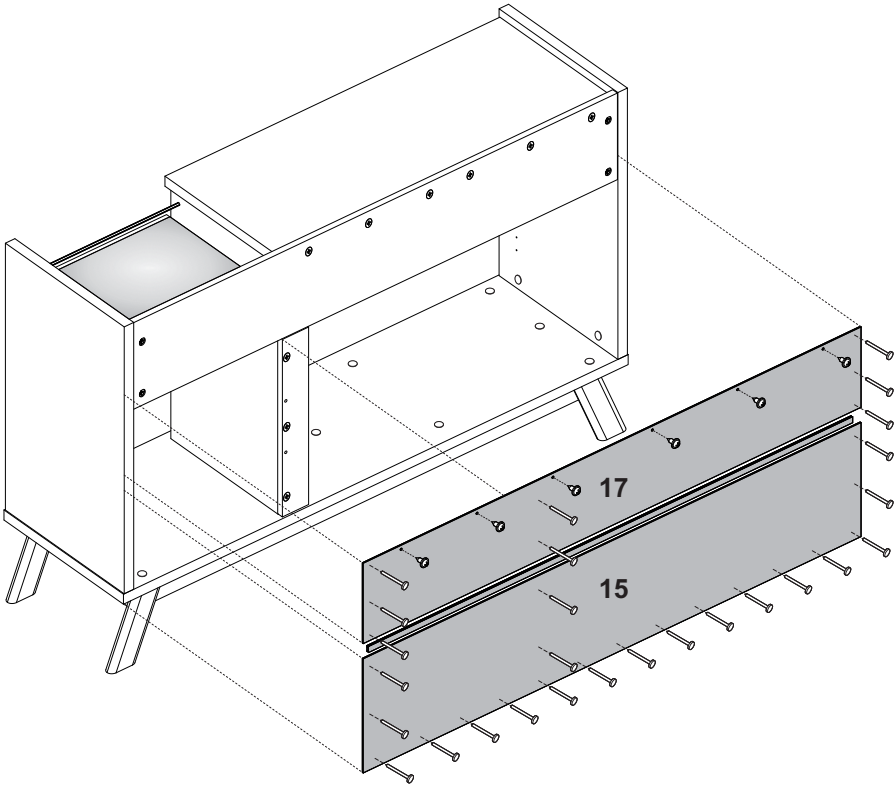

15

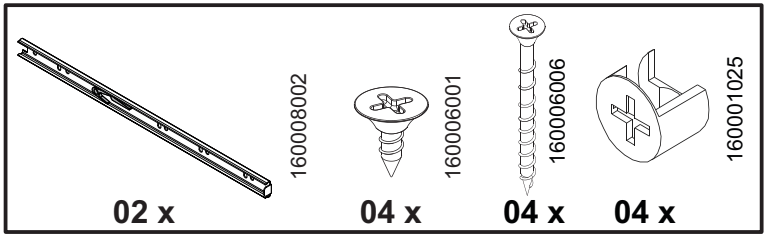
160008002
02 x
160006001
04 x
160006006
04 x
160001025
04 x

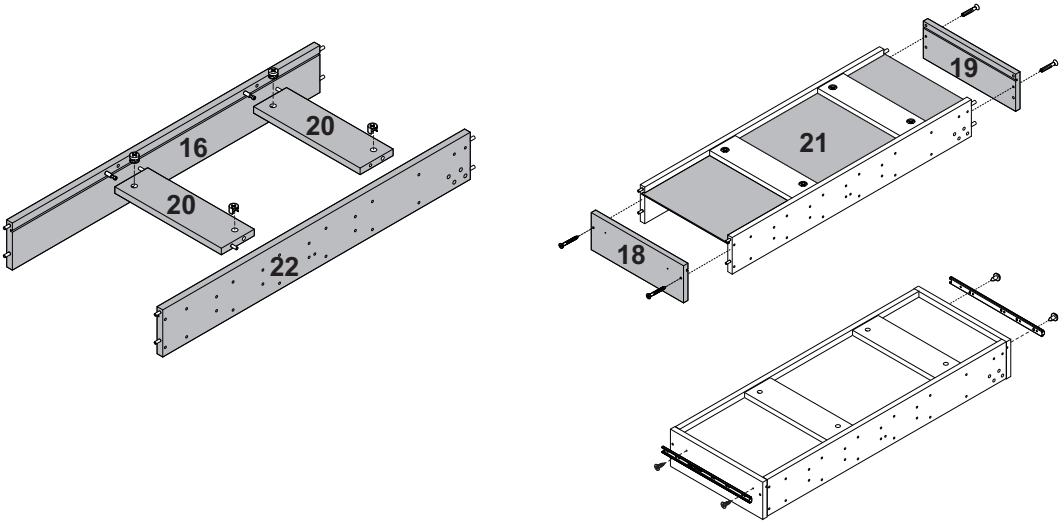
16
20
20
22
19
21
18

16

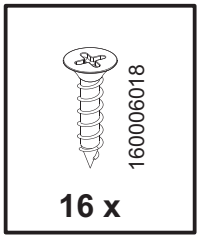
160006018
16 x

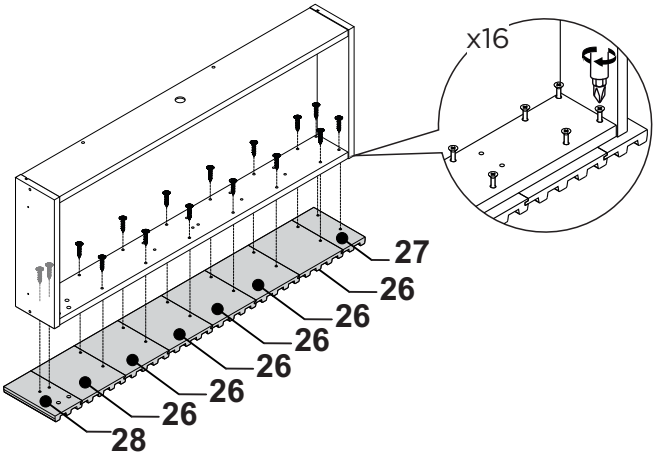
x16
27
26
26
26
26
26
28

17

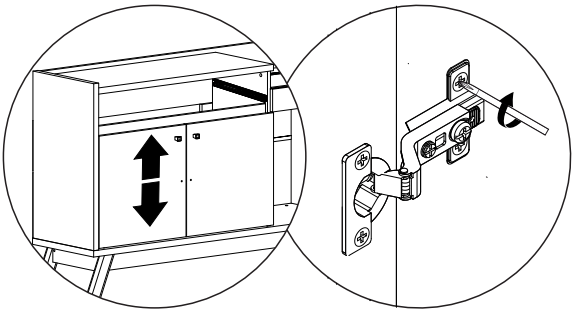

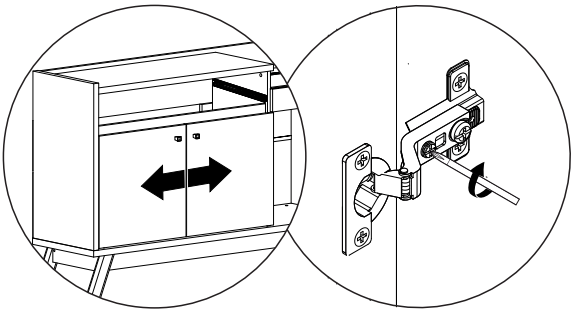

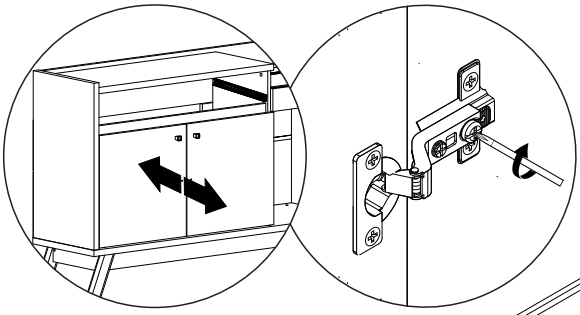

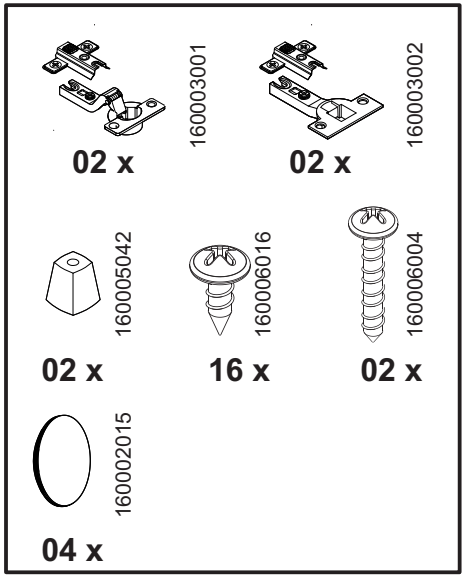
160003001
02 x
160003002
02 x
160005042
02 x
160006016
16 x
160006004
02 x
160002015
04 x

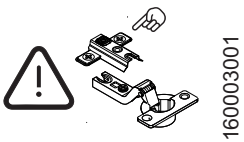
160003001

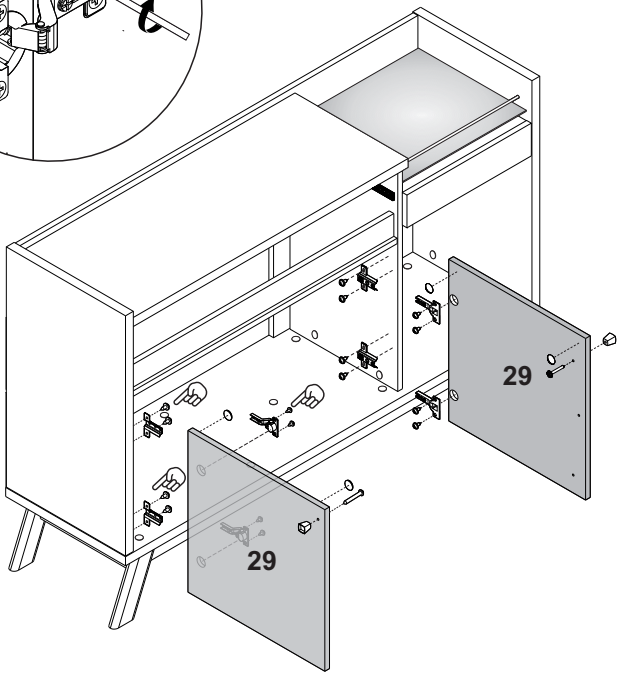
29
29

18

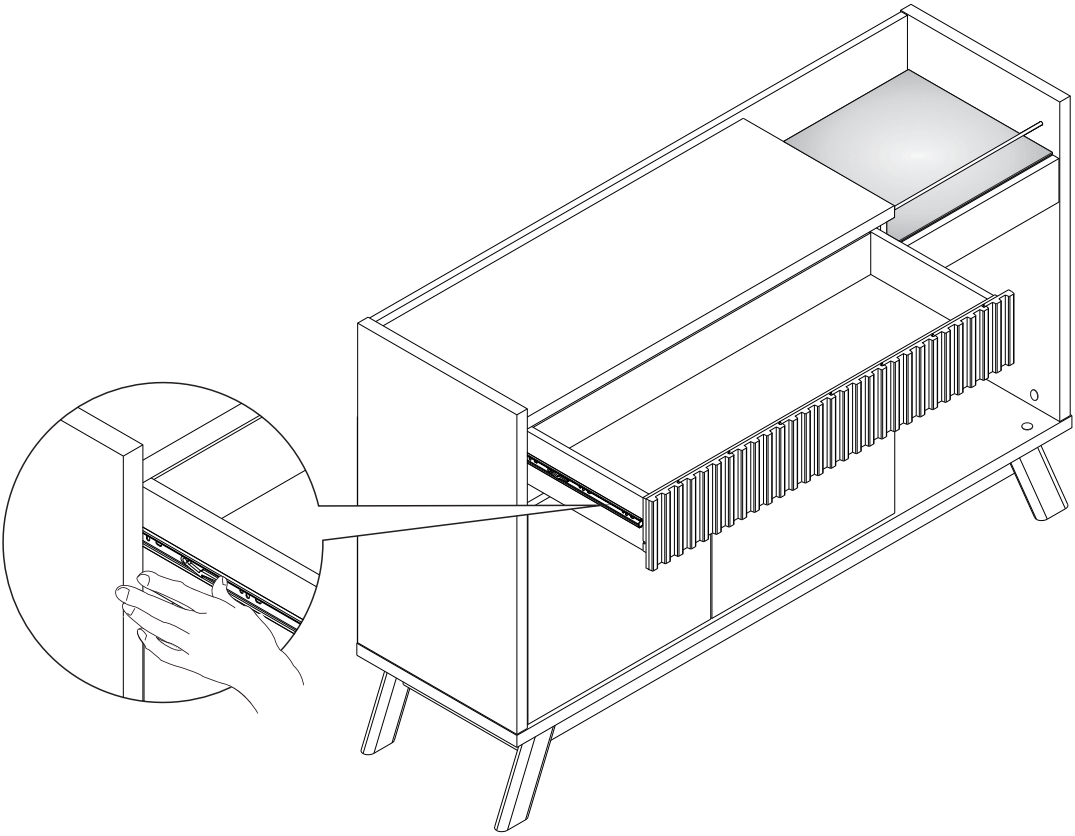

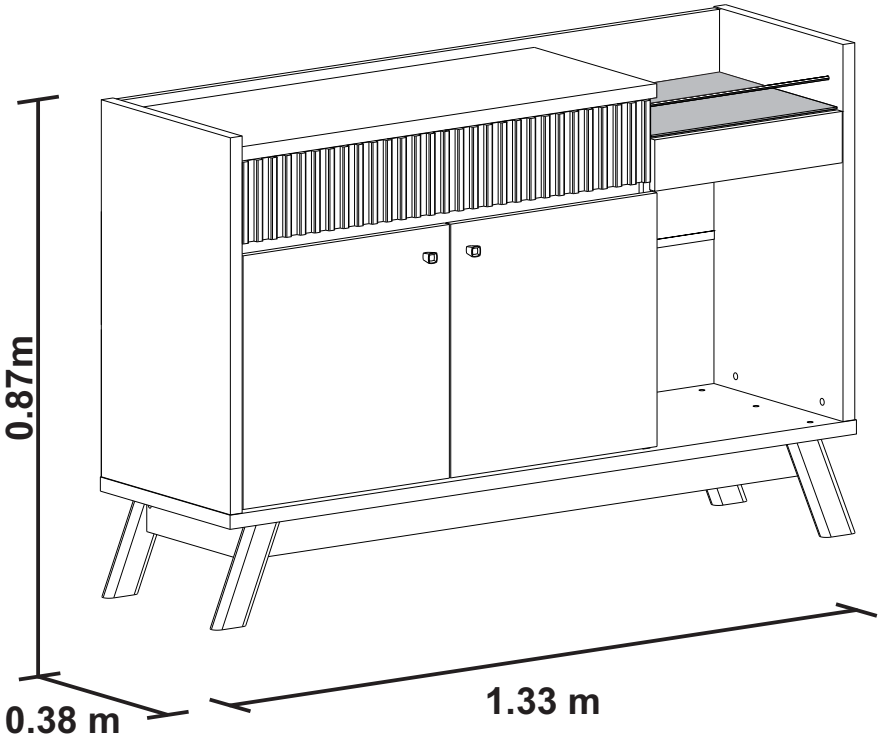
0.87m
0.38 m
1.33 m

Lines
BRASIL