MANUAL DE INSTRUÇÕES

ILUMINAÇÃO LED
OMBRELONE CANCÚN

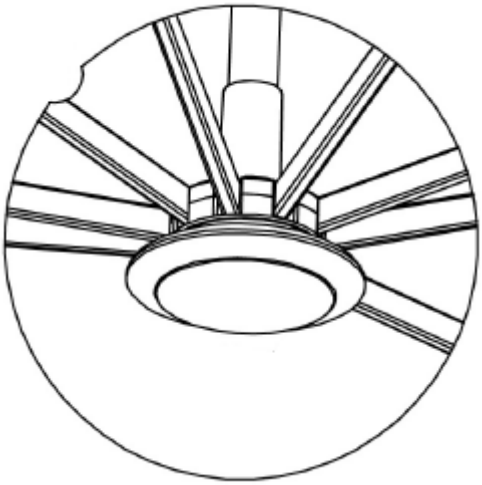

rivatti

móveis • decoração • design

DESEMPENHO

Duração da bateria: luz forte – 4 hs, luz média – 8 hs, luz fraca – 15 hs.

Carregador: DC5V 0.8A – 7,5 hs.

Controle remoto: distância máxima 5 m.

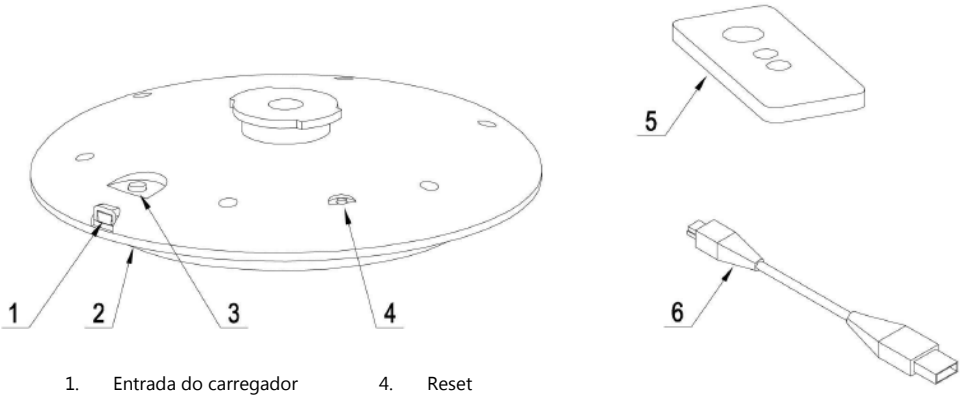

1. Entrada do carregador
2. Luz piloto
3. Botão ON/OFF
4. Reset
5. Controle Remoto
6. Cabo USB

OPERAÇÃO

LIGAR: Pressione o botão (3) até que a luz piloto fique verde.
DESLIGAR: Pressione o botão (3) até que a luz piloto fique vermelha.

Uma vez ligado, pode-se usar o controle remoto para ligar/desligar e controlar as três intensidades de luminosidade.

Assim que a bateria atingir 10% de sua carga a luz piloto piscará, indicando a necessidade de recarregar. Para carregar a bateria, conecte o cabo USB na entrada (1) e ligue na entrada USB de um computador ou carregador de celular.
A luz piloto ficará verde assim que a bateria estiver cheia.

Quando não estiver em uso, desligue o aparelho no botão (3).

Se, após o carregamento, o LED não funcionar, aperte o botão RESET.
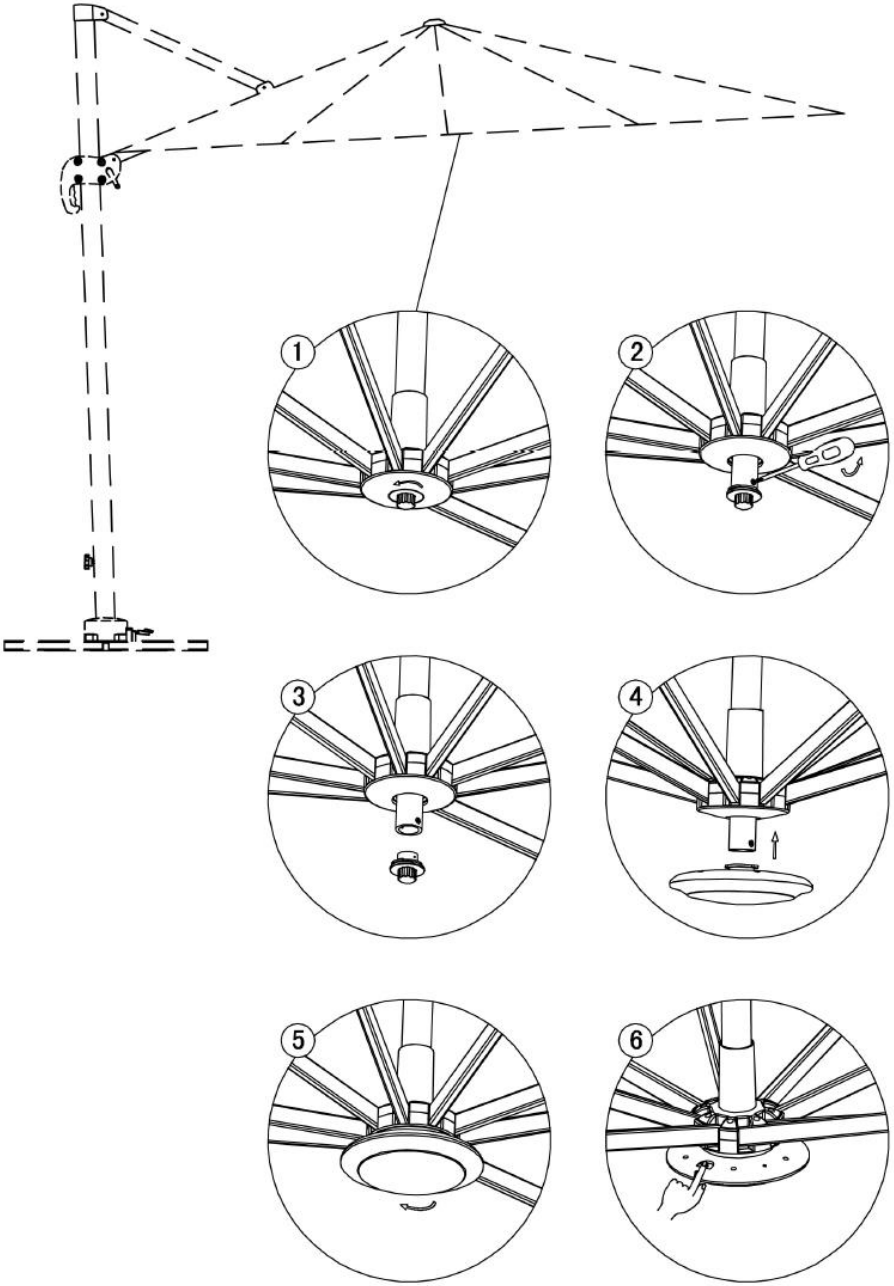
MONTAGEM