SERPIL
MÓVEIS



Cômoda 5g
Linha Alpha

Bem-vindo

A Serpil traz até você soluções práticas de design com manuais de montagem e instalação detalhados para possibilitar o pleno aproveitamento do potencial dos produtos.
Para assegurar a garantia, é recomendada a prévia conferência de partes e componentes, bem como a leitura dos passos e suas ilustrações.
Preservar este documento é essencial para a adequada manutenção de seu móvel, o que engloba os possíveis ciclos de montagem e desmontagem.
Em caso de dúvidas, contate a Serpil que atende pelo fone 49.3366.6300 de Segunda a Sexta, das 7:30 às 11:45 e 13:30 a 18:00.

Recomendações

Para a montagem deste produto, são necessárias 2 pessoas.
Os parafusos devem ser apertados periodicamente.
Evitar batidas e o contato com objetos cortantes.
Observar as cargas máximas suportáveis, quando houver, conforme o desenho esquemático no final do documento.
Partes do produto protegidas da incidência de luz estão sujeitas a alterações de tonalidade diferentemente das expostas. Somente o uso freqüente pode amenizar esta ocorrência.
Algumas pinturas novas, embora atóxicas, podem apresentar odores. Para amenizá-los, mantenha o móvel em local arejado por aproximadamente três dias.

Manutenção e Limpeza

Pano levemente umedecido com água, seguido de pano seco.
*Nunca utilizar produtos químicos ou abrasivos.



Pessoas necessárias para montar este produto

Abaixo sinalizadas, as ferramentas não fornecidas mas necessárias para a montagem do produto.

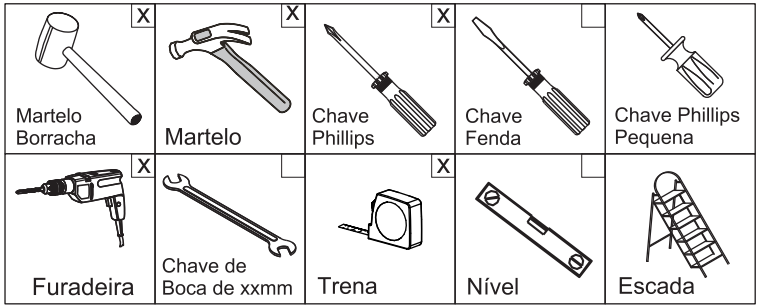

COMPONENTES

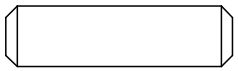

A- Cavilha 8x30mm (18x)
Cod 323

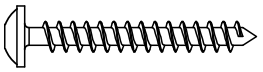

B- Parafuso FL PHS ZB
3,5X30mm (10x) Cod 2846

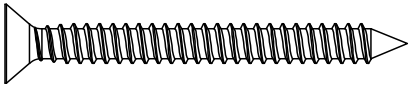

C- Parafuso CH PHS ZB
5,0X50mm (7x) Cod 2839

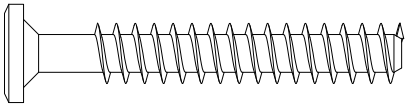

D- Parafuso estrutural ZP 7,0X50
sx interno cab. 17mm (4x) Cod 15892

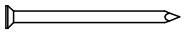

E- Prego 10X10
(50X) Cod 375

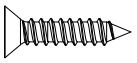

F- Parafuso CH PHS ZB 3,5x14 mm
(140X) Cod 808

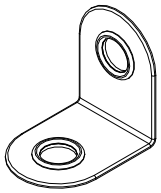

G- Cantoneira Metal 18x18
(4X) Cod 319



H- Arruela Lisa 1/4 ZB
(2X) Cod 2544

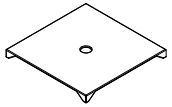

I- Chapinha Fixa Fundo Roupeiro
ZB COD0804001(6X) Cod 2736

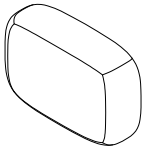

J- Cola 10gr(1X)
Cod 382 (sem escala)

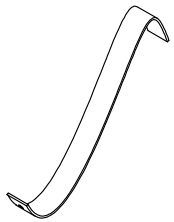

K- Cadarço Lastro Vila Nova
20x200mm (1x) (sem escala)
Cod 2577

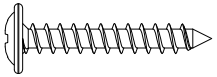

L- Parafuso FL PHS ZB 3,5x25mm
(1x) Cod 2845

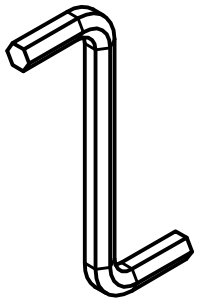

M- Chave Allen 4mm
(1x) Cod 2927

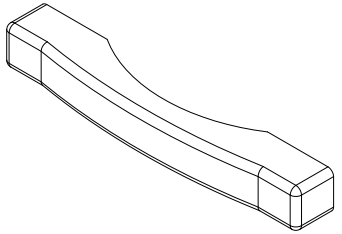

N- Puxador alça medio madeira
cedro acetinado (5x) Cod 34190

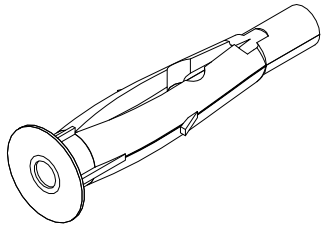

O- Bucha Plastica Cinza
Fu8 8mm (1X) Cod 2555

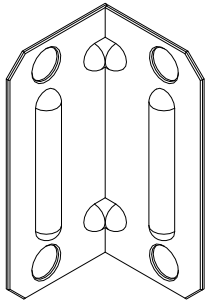

P- Cantoneira para Gaveta
18x45 (20x) Cod 7649

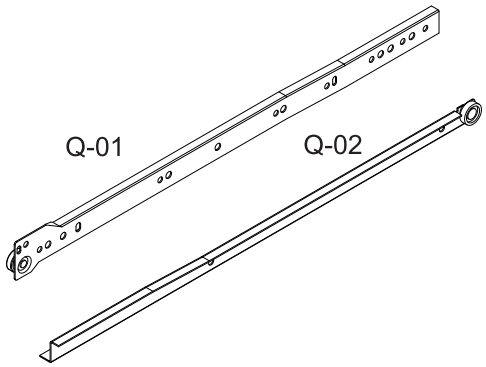

Q- Corrediça Metal 450mm Branco
(5x) Cod 327

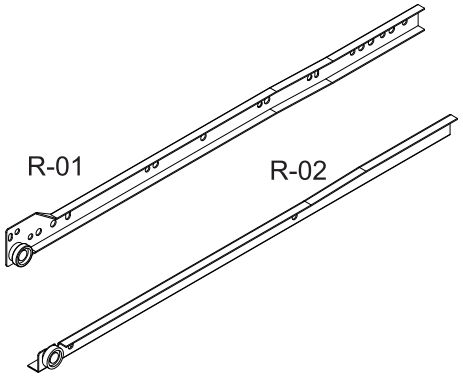

R- Corrediça Metal 450mm Branco
(5x) Cod 327

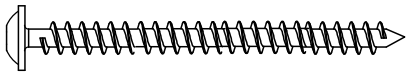

S- Parafuso FL PHS ZA
5,0x50 mm (4x) Cod 2847

Utilizar a régua abaixo para medir os componentes.



PARTES DO PRODUTO			
ITEM		NOME DA PEÇA	QTDE
1	56556	BASE	1
2	50549	LATERAL DIREITA	1
3	50562	LATERAL ESQUERDA	1
4	50545	FRENTE DE GAVETA	5
5	50553	LATERAL DE GAVETA DIR/ESQ	10
6	64121	PÉ	4
7	50554	TRASEIRO DE GAVETA	5
8	50548	FUNDO DE GAVETA	5
9	50542	FUNDO TOTAL MENOR	1
10	50555	FUNDO TOTAL MAIOR	1
11	50546	TAMPO	1
12	50543	TRAVESSA ESTRUTURAL	2

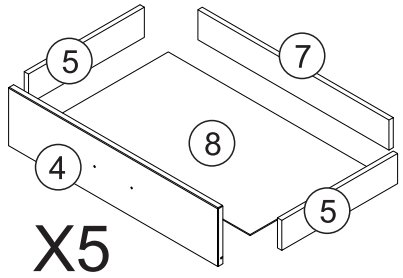

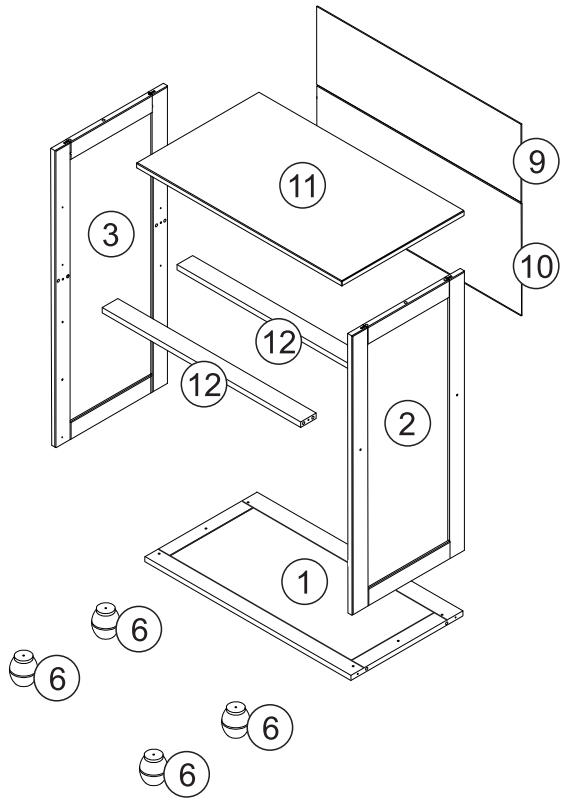

Pré Montagem

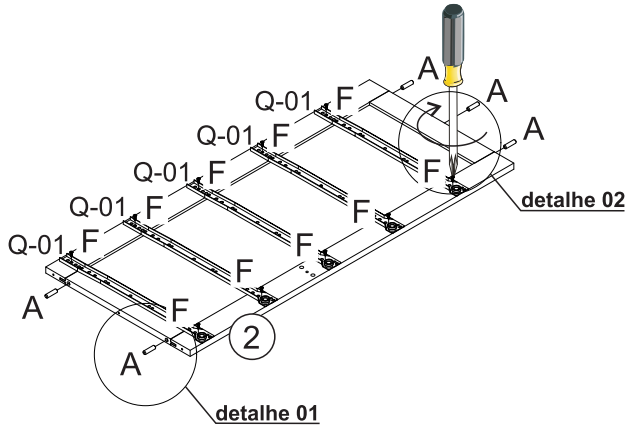

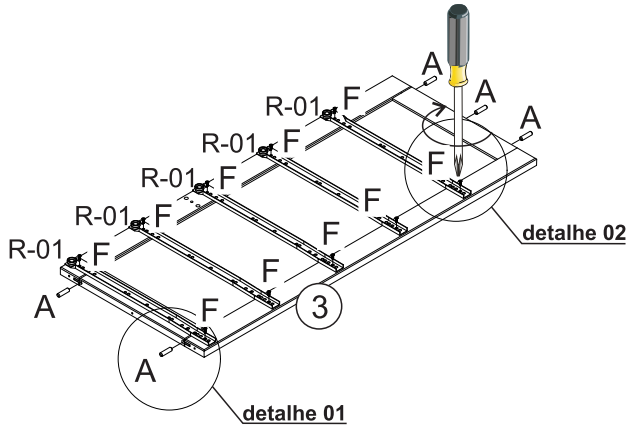

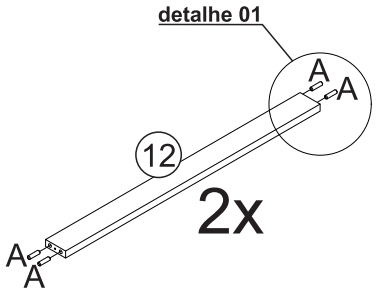

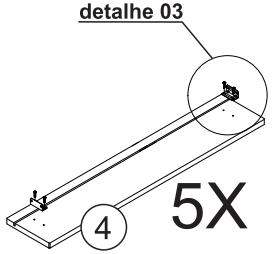

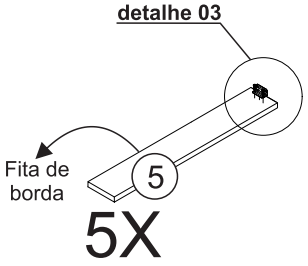

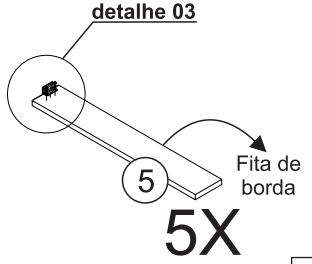

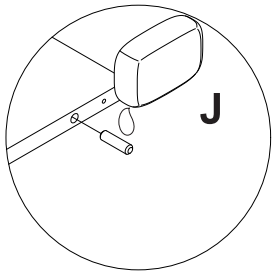

detalhe 01
*Aplicar a Cola J
em todas as Cavilhas

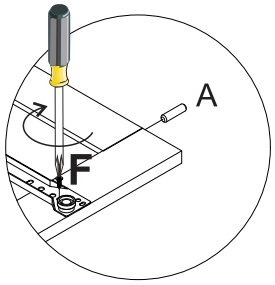

detalhe 02

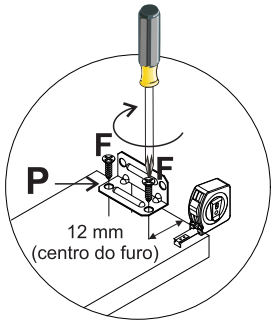

detalhe 03

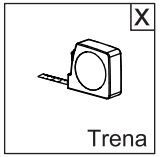

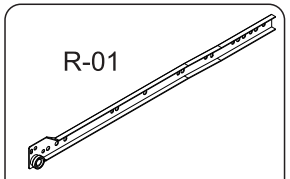

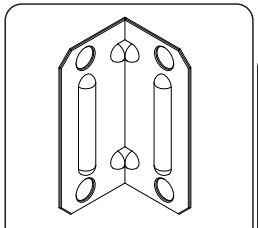

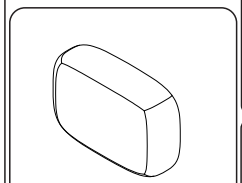

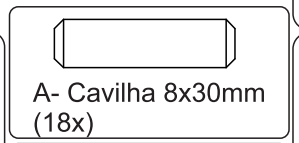

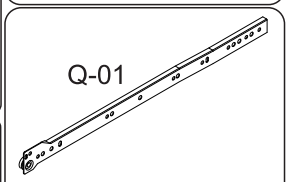

Passo 01

***Inicie a montagem posicionando o produto com o lado frontal para baixo.**

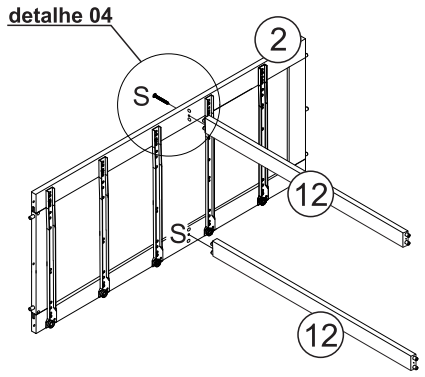

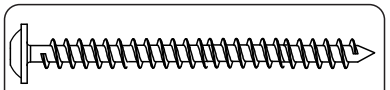

S- Parafuso FL PHS ZA 5,0x50 mm (2x)

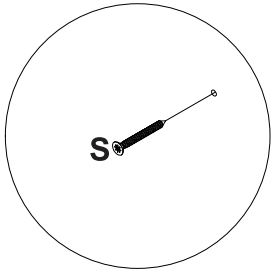

detalhe 04

Passo 02

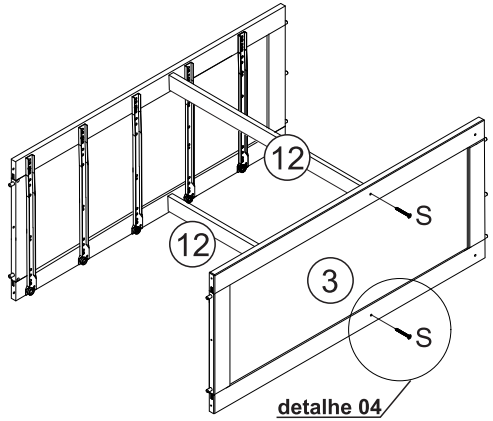

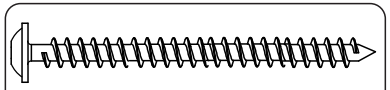

S- Parafuso FL PHS ZA 5,0x50 mm (2x)

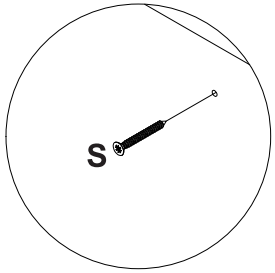

detalhe 04

Passo 03

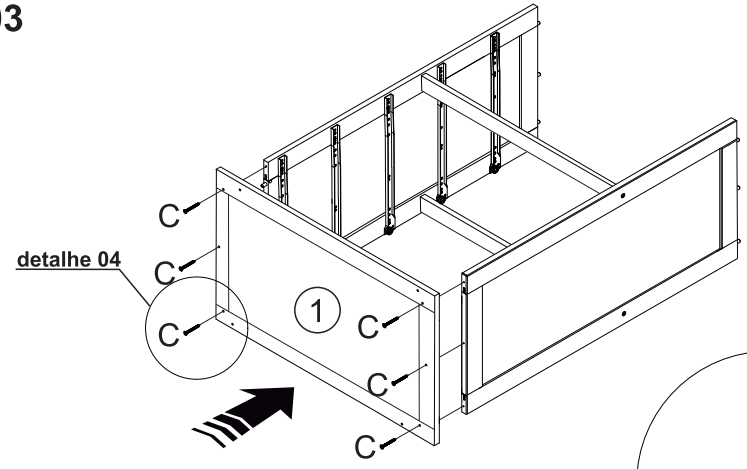

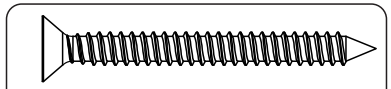

C- Parafuso CH PHS ZB 5,0x50mm (6x)

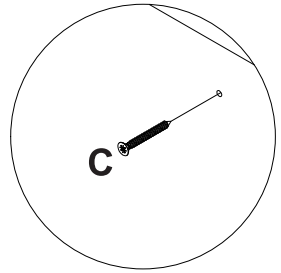

detalhe 04

Passo 04

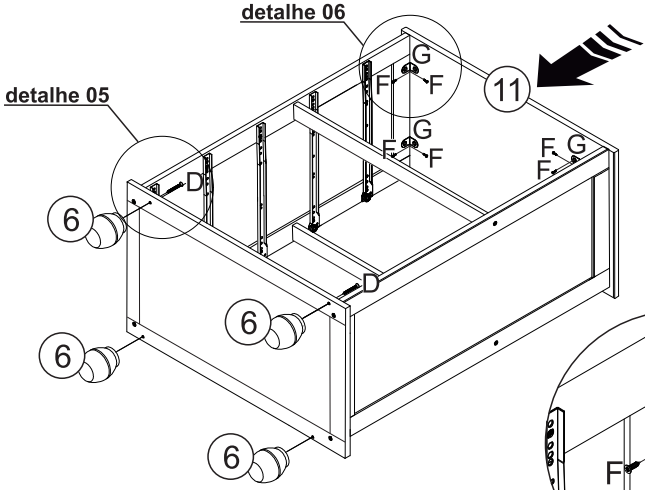

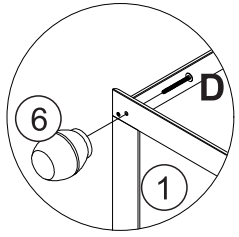

detalhe 05

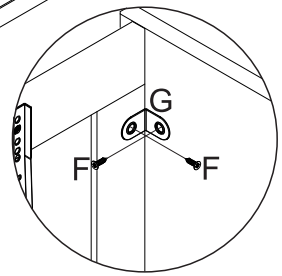

detalhe 06

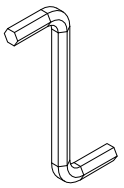

M- Chave Allen 4mm (1x)

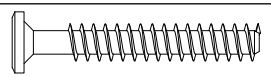

D- Parafuso estrutural ZP 7,0X50 cab. 17mm (4x)

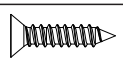

F- Parafuso CH PHS ZB 3,5x14 mm (8x)

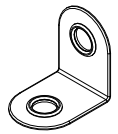

G- Cantoneira Metal 18x18 (4X)

Passo 05

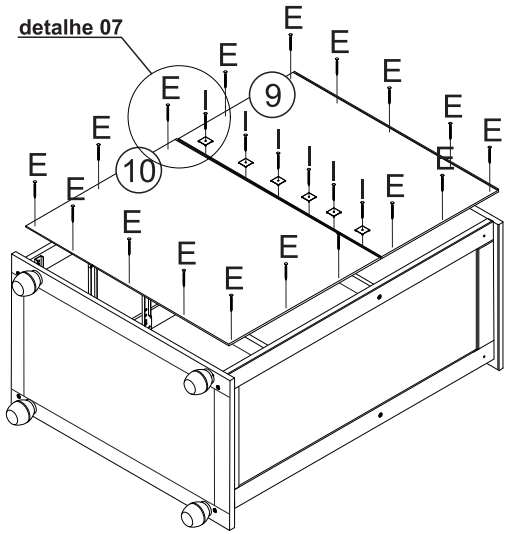

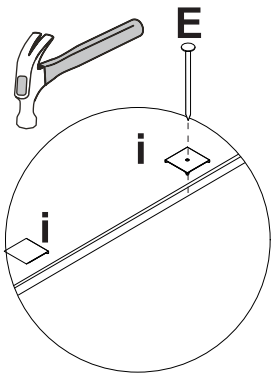

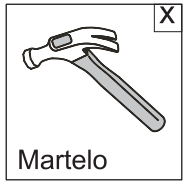

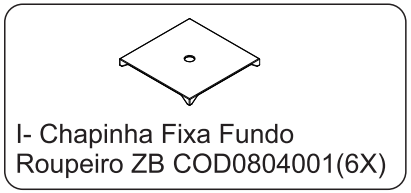
I- Chapinha Fixa Fundo Roupeiro ZB COD0804001(6X)

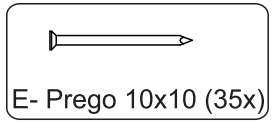
E- Prego 10x10 (35x)

Passo 06



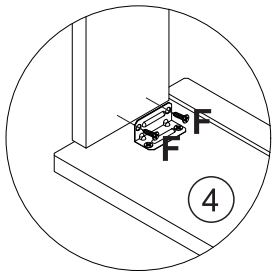

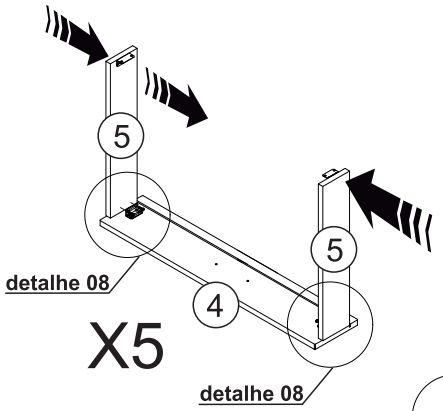

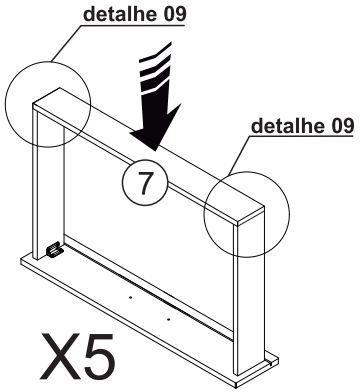

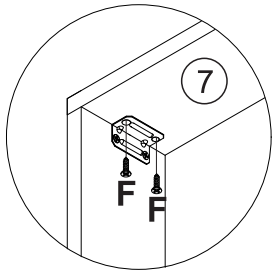

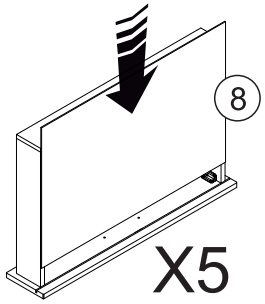

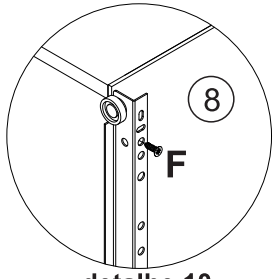

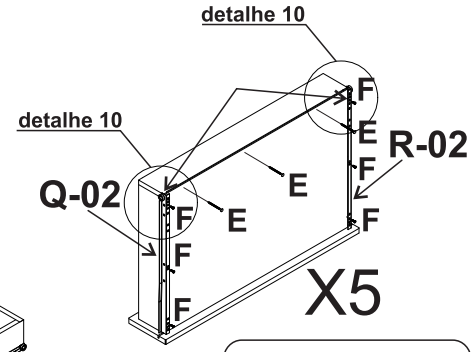

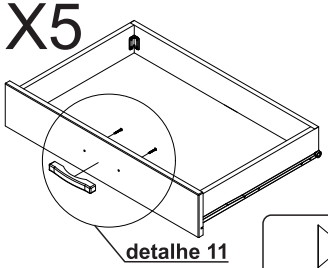

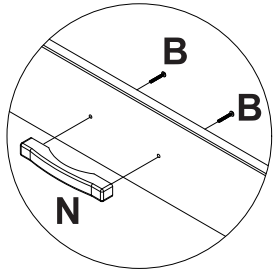

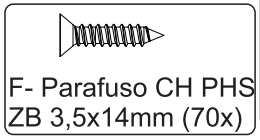
F- Parafuso CH PHS ZB 3,5x14mm (70x)

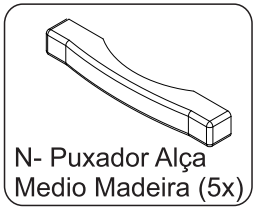
N- Puxador Alça Medio Madeira (5x)

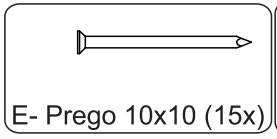
E- Prego 10x10 (15x)

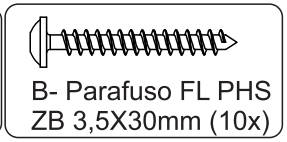
B- Parafuso FL PHS ZB 3,5X30mm (10x)

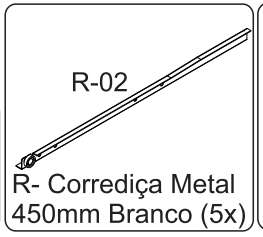

R- Corrediça Metal 450mm Branco (5x)

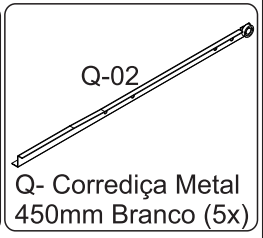

Q- Corrediça Metal 450mm Branco (5x)

Passo 07

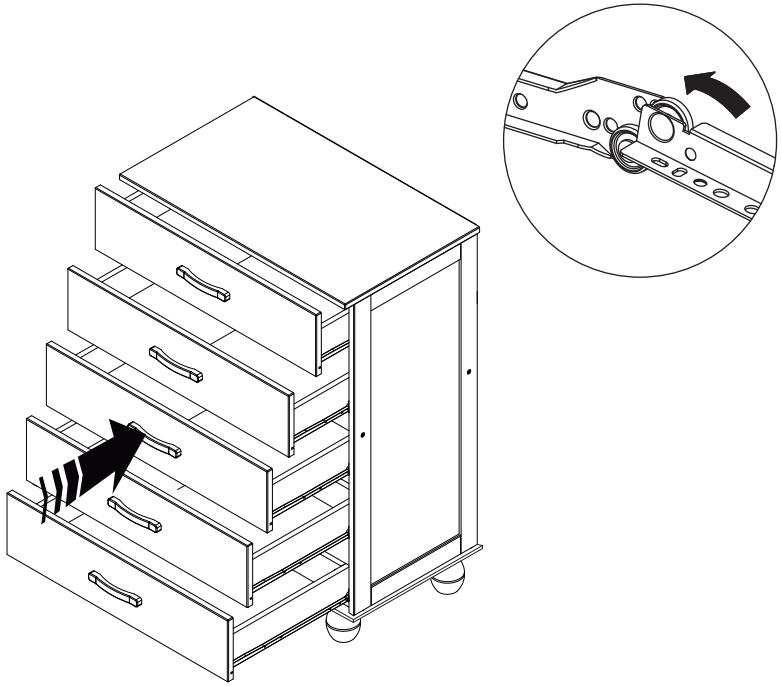

Passo 08

ATENÇÃO
Para reduzir o risco de tombamento do móvel instale o sistema anti tombamento, conforme mostra-se nos passos a seguir.

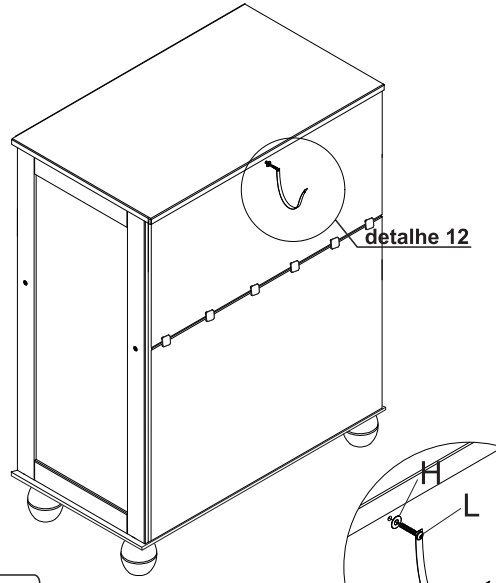

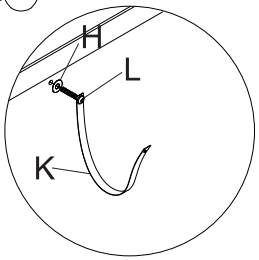

detalhe 12



K- Cadarço Lastro Vila Nova 20x200mm (1x)



H- Arruela Lisa 1/4 ZB (1X)

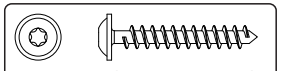

L- Parafuso FL PHS ZB 3,5X25mm (1x)

Passo 09

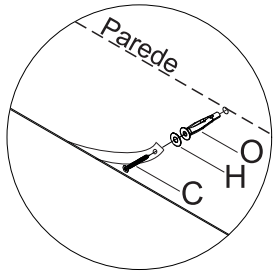

detalhe 13

*Posicione o móvel na parede e faça uma pré marcação indicando aonde será feita a furação para colocar a Bucha (O), Arruela (H) e Parafuso (C), conforme mostra-se no detalhe 13.

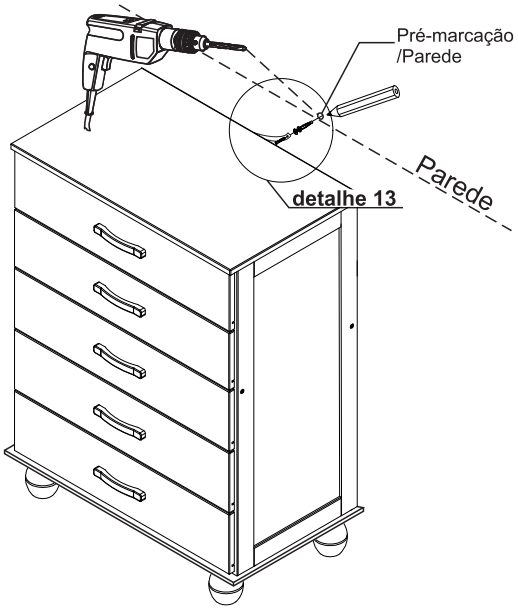

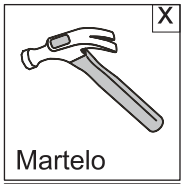

X

Martelo

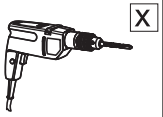

X

Furadeira com Broca de 8 mm

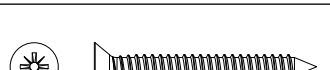

C- Parafuso CH PHS ZB 5,0X50mm (1x)



H- Arruela Lisa 1/4 ZB (1X)

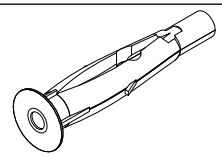

O- Bucha Plástica Cinza Fu8 8mm (1x)



Produto Finalizado

SERPIL
www.serpil.com.br

Garantia Serpil Móveis Ltda

A Serpil Móveis Ltda, denominada Serpil, tem uma preocupação enorme com a satisfação de seus clientes, com a qualidade de seus produtos. Para tanto, apresenta o Certificado de Garantia.

Para que os produtos Serpil estejam assegurados pela garantia conferida por este certificado, o consumidor / cliente deverá adotar os seguintes critérios e cuidados:

1. Uso adequado e normal dos produtos Serpil, evitando maus cuidados, exposição excessiva ao sol, calor e umidade, pois podem causar alteração na cor original dos móveis.
2. Deverá ser observado o adequado cuidado com o deslocamento dos móveis, bem como com manutenção e limpeza, não podendo ser utilizados produtos de limpeza não recomendados ou abrasivos.
3. Em caso de transferência do produto para locais diversos, esta só poderá ocorrer através de profissionais especializados, pois avarias no manuseio ao transporte, não estão contemplados na garantia.
4. O desgaste normal do tempo decorrente do uso e a existência de agentes externos capazes de influenciar em sua conservação, importam na extinção da garantia.
5. A garantia aqui conferida limita-se ao móvel, não se ampliando aos produtos a ele agregados, como vidros, ferragens, aramados e acessórios que não sejam de fabricação da Serpil Móveis.

OS PRAZOS DE GARANTIA

1. Será de Noventa (90) dias o prazo para defeitos aparentes e de fácil constatação;
2. Será de Seis (6) meses a garantia do Móvel por defeitos de fabricação, este em condições normais de uso e as demais condições do presente certificado, contados da data de emissão da nota fiscal.

DA EXTENSÃO DE GARANTIA

A garantia aqui conferida compreende o reparo ou substituição das peças com defeito de fabricação, contanto que constatados e certificados por lojistas que mantenham relações de compra e venda mercantil com a Serpil.
Não está coberta pela garantia a quebra do móvel em função do excesso de peso. Para tanto observar no manual de montagem os pesos e as distribuições indicados.

Móveis não mais fabricados pela Serpil, não estão cobertos pela garantia, conforme Código de Defesa do Consumidor, artigo 32.

INSTRUÇÕES DE LIMPEZA, MONTAGEM E CONSERVAÇÃO

1. Para maior durabilidade, recomendamos que a limpeza dos móveis Serpil seja efetuada apenas com pano levemente umedecido em sabão neutro e flanela seca, não é recomendado nenhum tipo de produto como: lustra móveis, óleos ou polidores.
2. A montagem deverá ser feita obedecendo às instruções do manual de instalação e montagem, que será fornecido ao cliente/consumidor com o produto no momento da entrega. A instalação e montagem por conta do cliente/consumidor torna inaplicável a presente garantia, assim como todo e qualquer recorte ou adaptações realizadas nos móveis.
3. Não serão responsabilidades da Serpil problemas que tenham origem na utilização do produto de forma inadequada ou na exposição do mesmo a intempéries, além da ação de cupins ou outras pragas e ainda no armazenamento do móvel em locais impróprios e não detetizados periodicamente.

OBSERVAÇÕES FINAIS

A presente garantia deverá ser exercida nos prazos aqui indicados, mediante apresentação do presente certificado e Nota Fiscal.