PESO MÁXIMO SUPORTADO
MAXIMUM WEIGHT SUPPORTED
PESO MAXIMO SOPORTADO

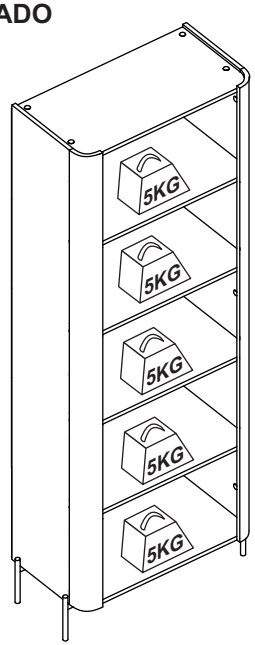

emovell

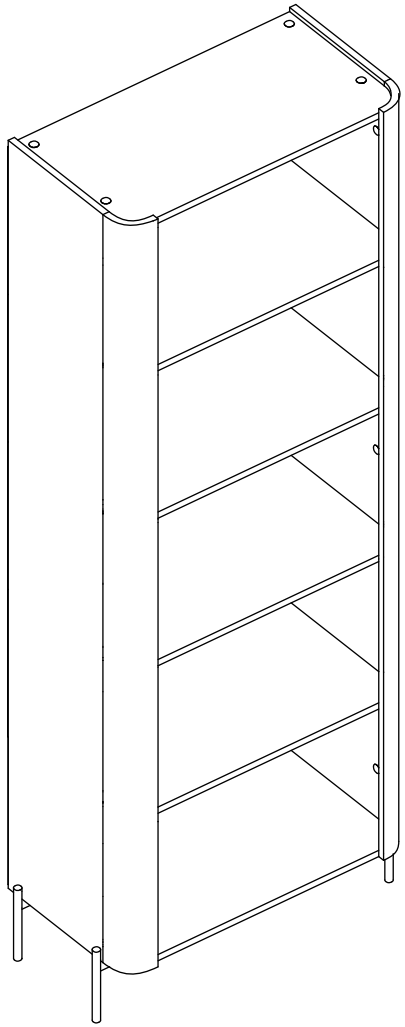

REF. B219

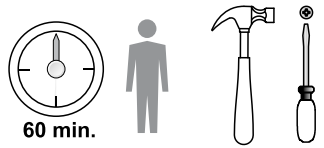

Manutenção e Limpeza:
Use pano levemente umedecido com água, seguido de pano seco. Nunca utilize produtos químicos ou abrasivos.

Maintenance and Cleaning:
Use a cloth slightly dampened with water, followed by a dry cloth. Never use chemicals or abrasives.

Mantenimiento y limpieza:
Use un paño ligeramente humedecido con agua, seguido de un paño seco. Nunca use productos químicos o abrasivos.

Rua José Benedeti, nº 1620 - Fone: +55 (054) 2105-8400 - +55 (054) 99614-6360
CEP: 95706-500 - Bento Gonçalves - RS - Site: www.emovell.com.br - E-mail: comercial@emovell.com.br

Rev. 00 - 18/09/2026

FERRAGENS / HARDWARE LIST / LISTA DE HERRAJES



ATENÇÃO!!!
Em caso de uso de parafusadeira comece com um torque bem leve e vá aumentando até achar o ideal. Aperte somente até travar. Torque excessivo pode espanar o parafuso e danificar a peça comprometendo sua correta fixação.

ATTENTION!!!
If using a screwdriver, start with a very light torque and increase until you find the ideal. Press only until it locks. Excessive torque can strip the bolt and damage the part, compromising its correct fixation.

ATENCIÓN!!!
En caso de utilizar un destornillador, comience con un torque muy ligero y vaya aumentando hasta encontrar el ideal. Presione solo hasta que se detener. Torsión excesivo puede desempolvar el tornillo y dañar la pieza, comprometiendo su correcta fijación.

LOC.	IMAGEM / IMAGE / IMAGEN	QUANTIDADE # OF PIECES CANTIDAD
A	 Tambor minifix/Cam bolts/Tambor minifix	30
B	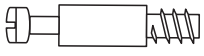 Minifix/Cam looks/Tornillo minifix	30
C	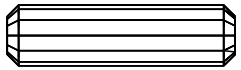 8x30mm	32
D	 3, 5 x 14mm	16
E	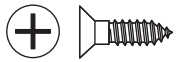 3, 5 x 14mm	20
F	10 x 10	62
G	 Cantoneira Zamak/Zamak mettalic angle Pieza L Zamak	10
H	 Garra de metal Metal back fastener Fijador de metal para revés	16
I	 Pés/Feet/Patas	04
J	 Tapa furo/Cover hole/Tapa agujero	26

6

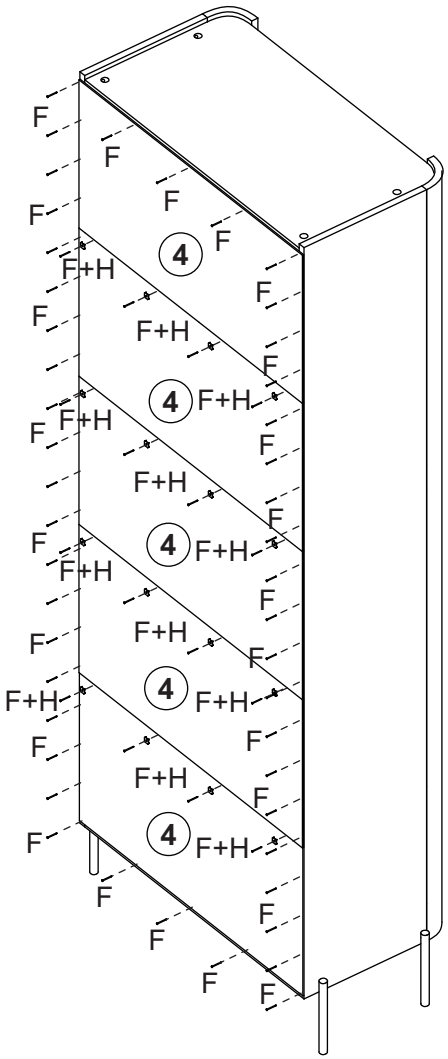

F (62x)



H (16x)



4

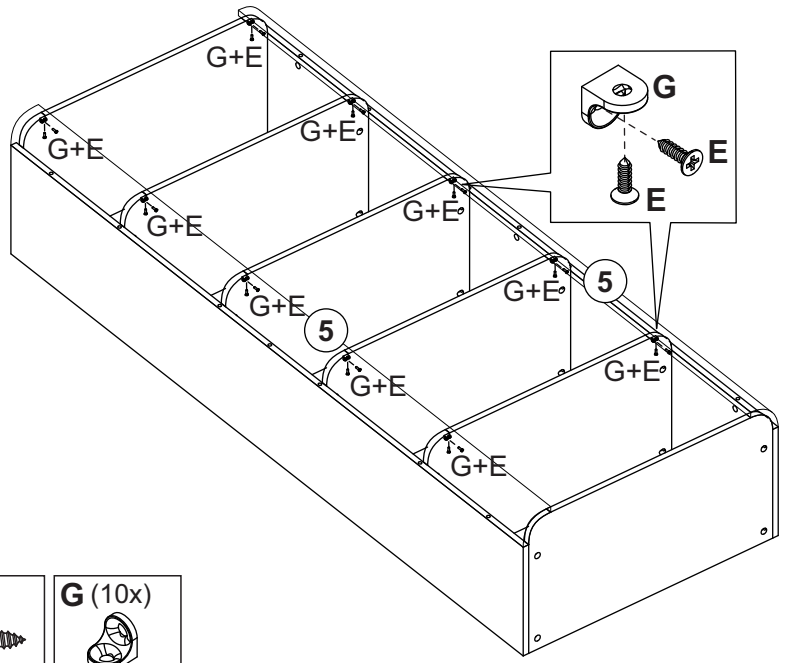

E (20x)

G (10x)

5

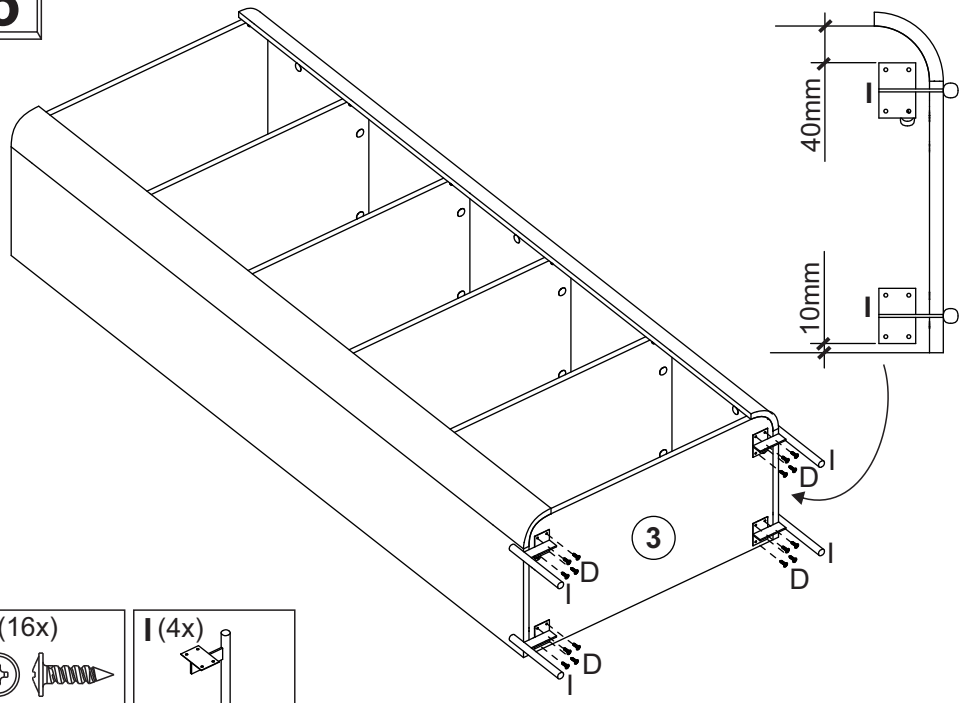

D (16x)

I (4x)

PARTES DO PRODUTO / PRODUCT PARTS / PARTES DEL PRODUCTO

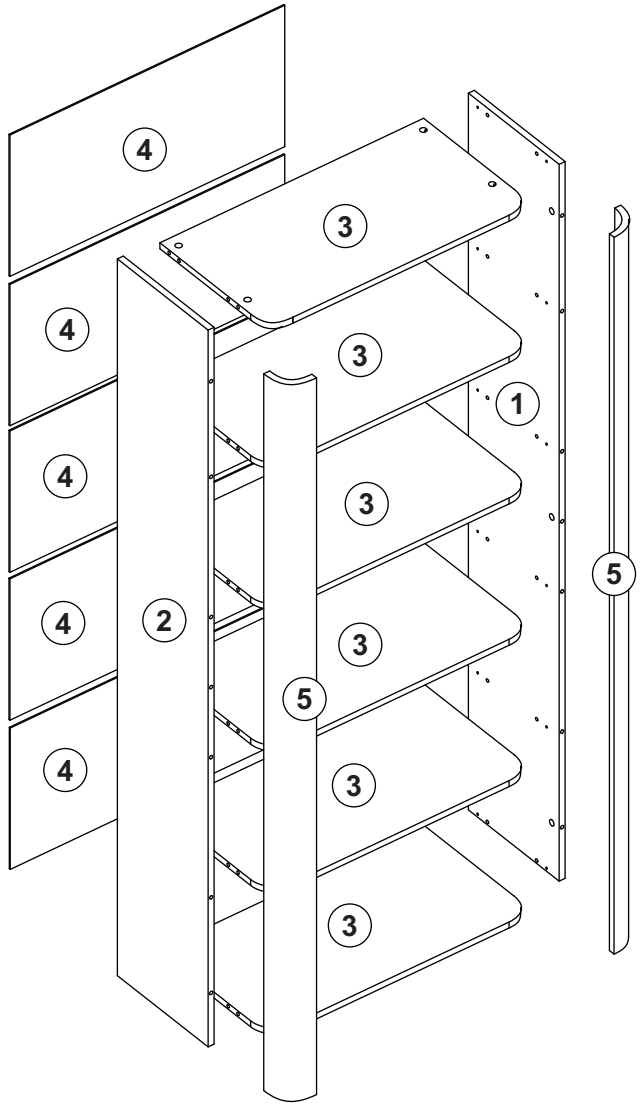

Loc.	Descrição / Description / Denominación	mm	Quantidade # Of Pieces Cantidad
1	Lateral direita/Right side/Lateral derecha	1800x295x15	01
2	Lateral esquerda/Left side/Lateral izquierda	1800x295x15	01
3	Base/Base/Base	665x355x15	06
4	Costa/Back/Revés	693x355x3	05
5	Moldura/Frame/Marco	1800x104x15	02

1

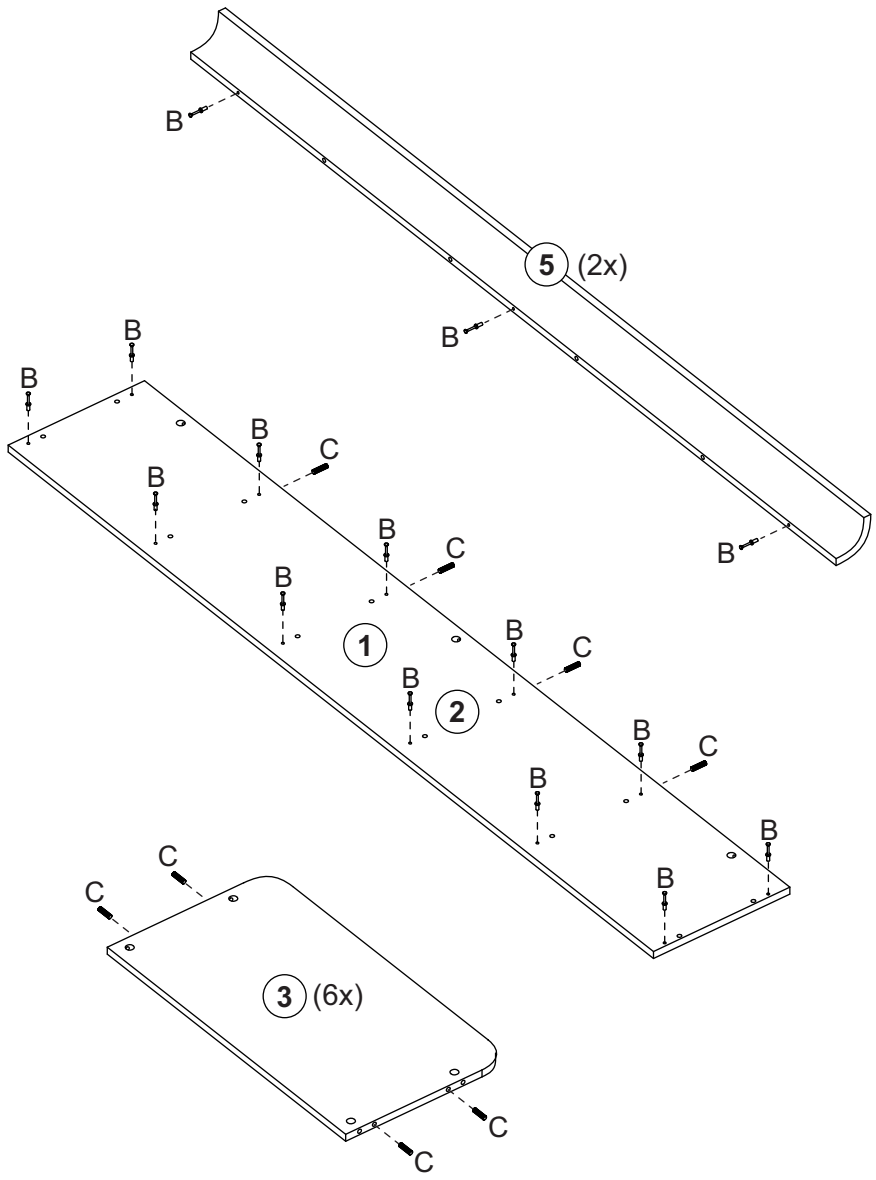

B (30x)

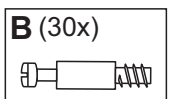

C (32x)

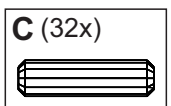

2

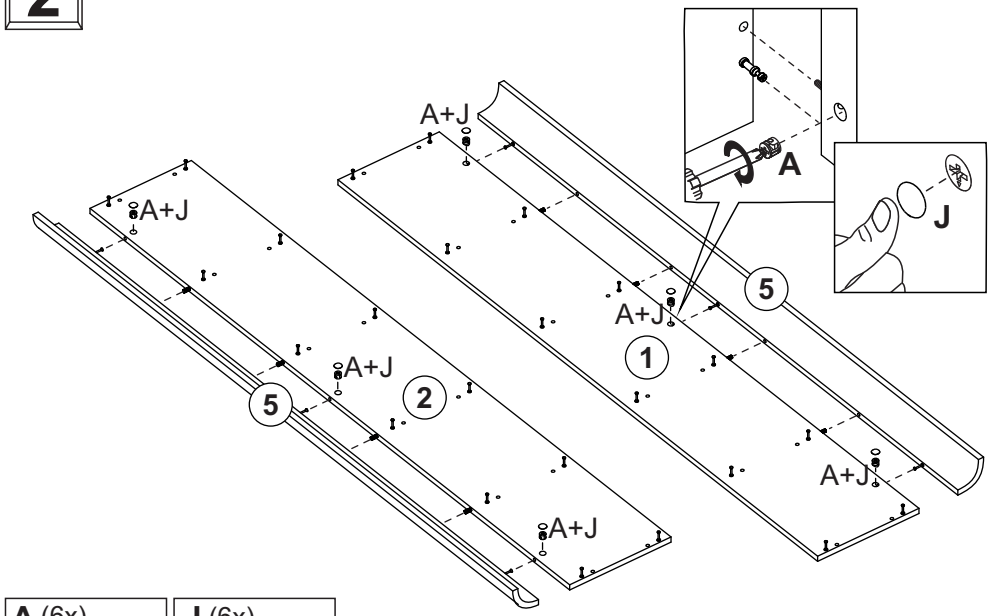

A (6x)



J (6x)



3

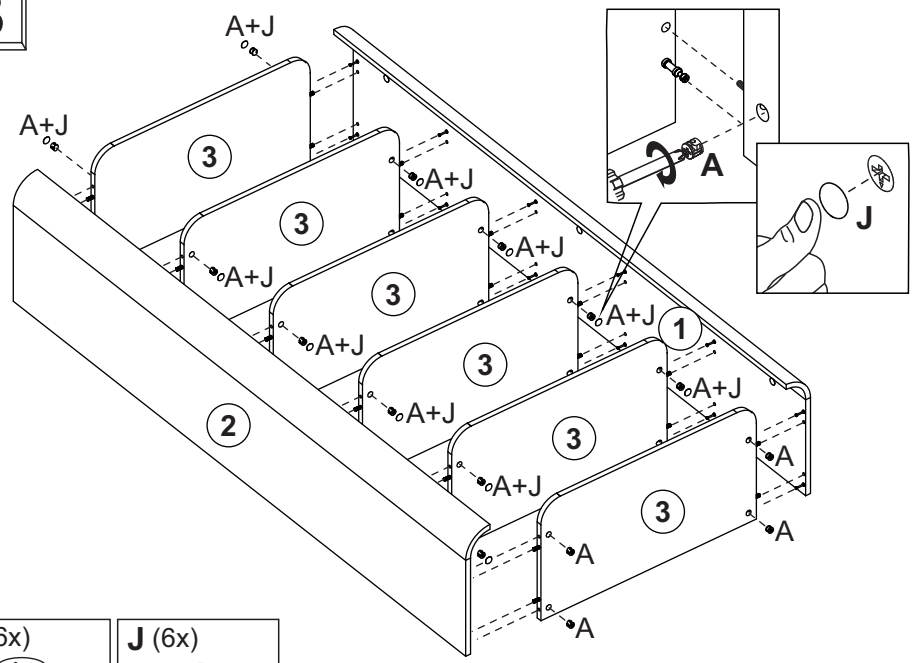

A (6x)



J (6x)

