## ACESSÓRIOS

**A** 112 x



CHATO 3,5 x 12

**B** 06 x



CHATO 3,5 x 30

**C** 16 x

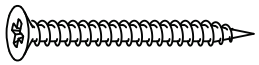

CHATO 3,5 X 35

**D** 44 x



CAVILHA 6 X 30

**E** 03 x

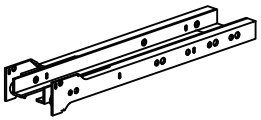

PAR DE CORREDIÇAS 300 mm

**F** 04 x



GARRA PARA FUNDO

**G** 04 x

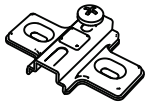

CALÇO DOBRADIÇA

**H** 04 x

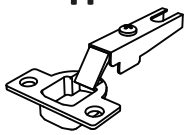

DOBRADIÇA

**I** 24 x



CANTONEIRA

**J** 01 x

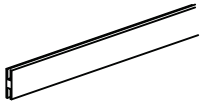

PERFIL H 570

**L** 08 x



PINO SUP. PRATELEIRA 6 X 8

**M** 06 x

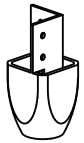

PÉ MILHÃO

**N** 40 x

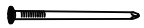

PREGO 10 x 10

## RELAÇÃO DE PEÇAS

| PEÇA | QTD. | DESCRIÇÃO | MEDIDA |
|---|---|---|---|
| 1 | 1 | TAMPO | 1322 X 435 X 15 |
| 2 | 1 | LATERAL ESQ. | 909 X 406 X 12 |
| 3 | 1 | LATERAL DIR. | 909 X 406 X 12 |
| 4 | 1 | LATERAL INT. ESQ | 830 X 406 X 12 |
| 5 | 1 | LATERAL INT. DIR | 830 X 406 X 12 |
| 6 | 1 | PORTA ESQUERDA | 770 X 345 X 12 |
| 7 | 2 | FRONTÃO GRANDE | 572 X 80 X 12 |
| 8 | 1 | FRONTÃO PEQUENO | 335 X 80 X 12 |
| 9 | 3 | FRENTE GAVETA | 584 X 198 X 12 |
| 10 | 6 | LATERAL GAVETA | 300 X 137 X 12 |
| 11 | 3 | CONTRA FUNDO | 549 X 137 X 12 |
| 12 | 1 | PRATELEIRA GRANDE | 572 X 406 X 12 |
| 13 | 4 | PRATELEIRA MÓVEL | 335 X 406 X 12 |
| 14 | 1 | RODAPÉ PINTADO | 1252 X 80 X 12 |
| 15 | 2 | FUNDO TRAS. PINTADO | 840 X 350 X 03 |
| 16 | 2 | FUNDO TRAS. | 586 X 351 X 03 |
| 17 | 3 | FUNDO PINTADO GAV. | 530 X 311 X 03 |
| 18 | 1 | PORTA DIREITA | 770 X 345 X 12 |
| 19 | 1 | RODAPÉ CRÚ | 1252 X 80 X 12 |

**Indústria de Móveis Primus de Jaci LTDA.**

Fone: (17) 3283.1564

´Fone / Fax: (17) 3283.1418

Avenida da Saudade, 60 – Centro / CEP: 15155-000 / Jaci – SP

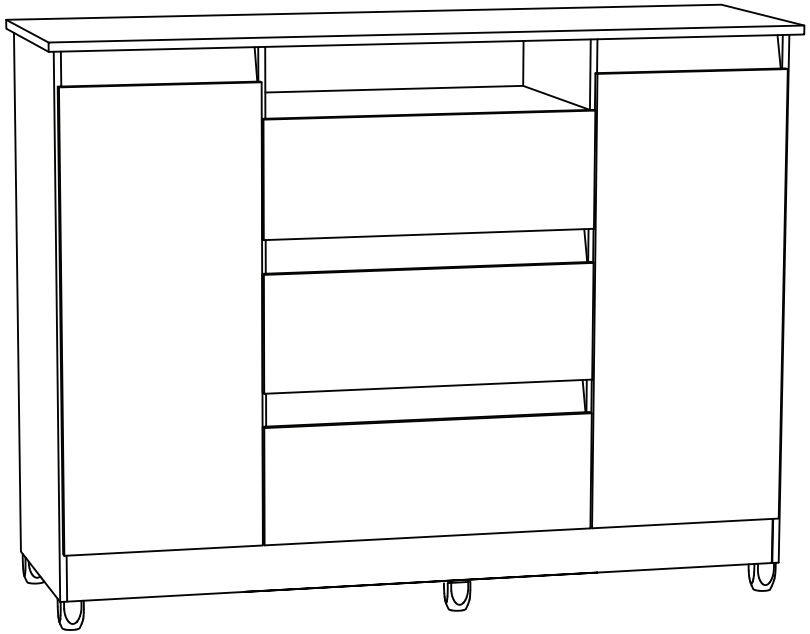

# CÔMODA **VÊNUS**

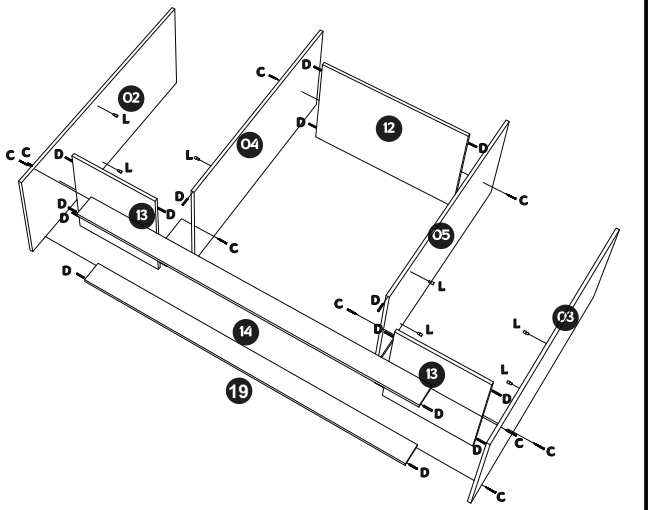


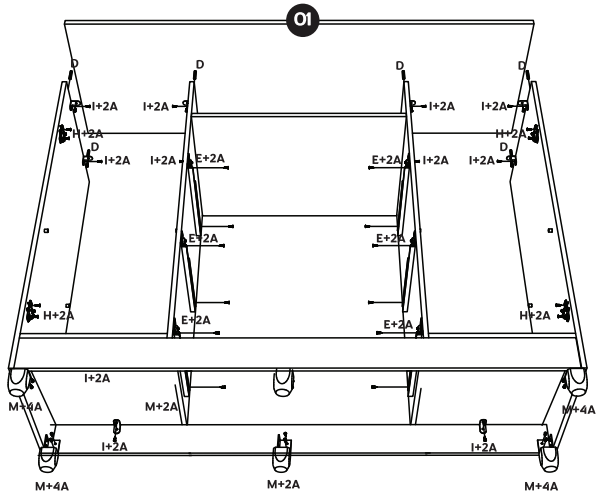


FIXE AS PEÇAS 06 E 07 COM UMA LEVE INCLINAÇÃO PARA, DEPOIS DO PRODUTO MONTADO, FACILICAR A PEGA AO ABRIR PORTA E GAVETA

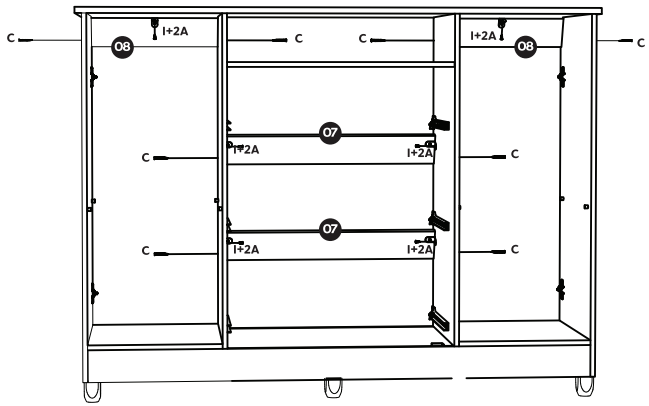


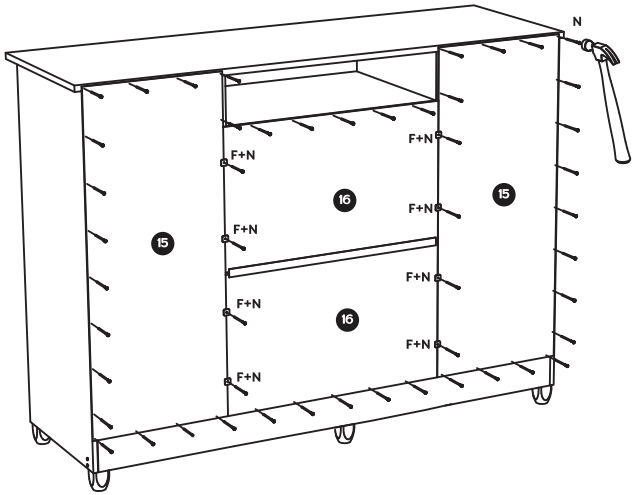


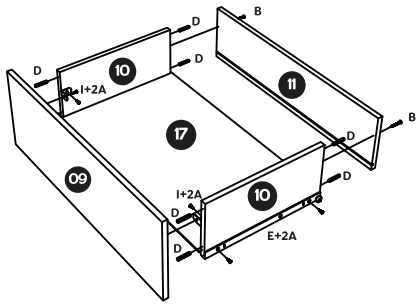


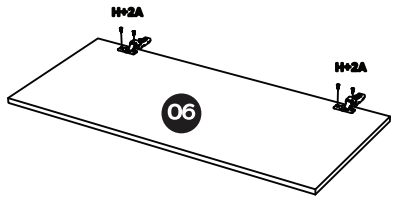


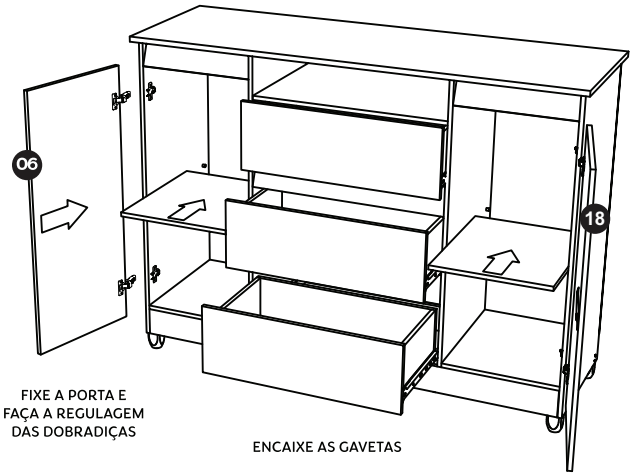


FIXE A PORTA E FAÇA A REGULAGEM DAS DOBRADIÇAS

ENCAIXE AS GAVETAS

CÔMODA **VÊNUS**