Ficha Técnica (FT)

DATA DE IMPRESSÃO: 25/03/2022

Código:	54020830	NCM: 8301.40.00
Produto:	FECH IX BARRA RQ2 940-55PE CTL-55 IXE	
Linha de Produtos:	ECOINOX	
Norma:	ABNT NBR 14913:2011	
Aplicação:	Portas Externas com espessura de 30mm à 40mm	
Acabamentos:	Inox Escovado (IXE)	
Resistência a corrosão:	Grau 4	
Máquina:	* Máquina para porta Externa 55PE (Falsa testa) * Broca de 55mm * Tráfego Intenso * Grau de Segurança Máxima * Sistema de reversão do trinco sem necessidade de ferramentas * Caixa, tampa e testa em aço aço carbono * Trinco e lingueta em Zamac niquelado * Falsa testa e contra testa em aço inoxidável	
Guarnição:	* 4 rosetas em aço inoxidável escovado, fixadas por pressão em almas plásticas fixadas na porta por parafusos auto-atarrachantes de cabeça fenda phillips em latão	
Maçaneta:	* 2 maçanetas em aço inoxidável com acabamento escovado, com acionamento tipo alavanca; fixadas em 2 ferros bicromatizados de 90 mm por 2 parafusos allen sem cabeça	
Cilindro:	* Cilindro tradicional 55mm de Latão Cromado * 6240 Combinações possíveis * Acompanha 2 chaves de latão com acabamento niquelado * Fixação por parafuso de cabeça chata com fenda phillips em aço niquelado	
Peso bruto:	1.06kg	Peso Líquido: 0.997kg

Dimensões	Código de Barras	Quantidade
Não cadastrada		

Garantia: 5 Anos contra defeitos de fabricação e/ou funcionamento. 2 anos para acabamento. 1 ano para produtos em lugares públicos ou corrosivos.

Desenhos:

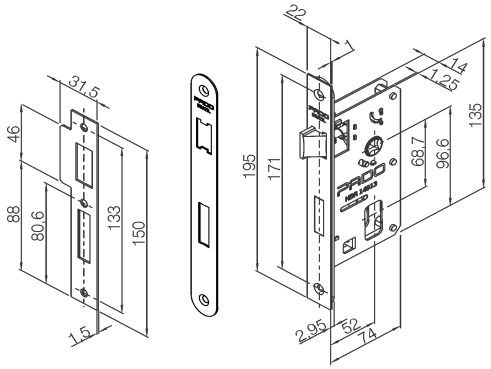

Máquina 90E, falsa testa com raio e contra testa

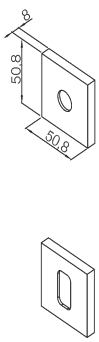

Roseta Milano 725

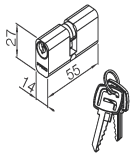

Cilindro Tradicional 55mm

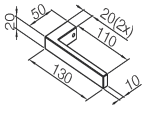

Maçaneta Inox Barra