Ficha Técnica (FT)

DATA DE IMPRESSÃO: 09/03/2022

Código:	54020502	NCM: 8301.40.00
Produto:	FECH ZM CHOPIN RQ2 279-55PI BX	
Linha de Produtos:	PREMIUM RESIDEN	
Norma:	ABNT NBR 15651/2001	
Aplicação:	Janelas Com Espessura De 8 - 10Mm Com Recorte Tipo Blindex.	
Acabamentos:	Branco (Br)	
Máquina:	* Máquina para porta Interna 90I (Falsa testa) * Broca de 55mm * Tráfego Intenso * Grau de Segurança Máxima * Sistema de reversão do trinco sem necessidade de ferramentas * Caixa, tampa e falsa testa em aço galvanizado * Trinco e lingueta em Zamac niquelado * Testa e contra testa em aço inoxidável pintado de preto	
Guarnição:	* 4 rosetas em Zamac no acabamento Bronze oxidado, fixadas por pressão em almas plásticas fixadas na porta por parafusos auto-atarrachantes de cabeça fenda philps em latão	
Maçaneta:	* 2 maçanetas de zamac no acabamento Bronze Oxidado, com acionamento tipo alavanca; fixadas em 2 ferros bicromatizados de 90mm que são fixados por 2 parafusos allen sem cabeça	
Recomendações:	Limpar Com Pano Macio E Umedecido Em Água A Cada Mês. Não Utilizar Detergentes, Solventes, Removedores, Polidores, Álcool, Palha De Aço Ou Materias Abrasivos Nas Guarnições. Lubrificar A Máquina E O Cilindro Com Óleo Mineral. Não Utilizar Produtos Químicos. Não Deixar A Fechadura Por Um Longo Períod	
Peso bruto:	1.305kg	Peso Líquido: 1.242kg

Dimensões	Código de Barras	Quantidade
Não cadastrada		

Garantia:	5 ANOS CONTRA DEFEITOS DE FABRICAÇÃO E/OU FUNCIONAMENTO. 2 ANOS PARA ACABAMENTO. 1 ANO PARA PRODUTOS EM LUGARES PÚBLICOS OU CORROSIVOS.

Desenhos:

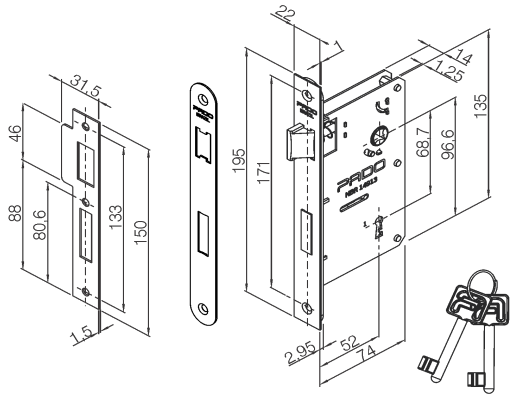

Máquina 90I, falsa testa com raio e contra testa

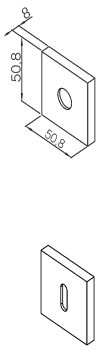

Roseta ZM Milano INT

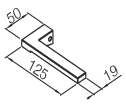

Maçaneta ZM Chopin