Ficha Técnica (FT)

DATA DE IMPRESSÃO: 30/03/2022

Código:	54023058	NCM: 8301.40.00
Produto:	FECH ZM SARA RQ2 502-55PE CTL-55 CT	
Linha de Produtos:	PREMIUM RESIDEN	
Máquina:	* Máquina para porta Externa 55PE (Falsa testa) * Broca de 55mm * Tráfego Intenso * Grau de Segurança Máxima * Sistema de reversão do trinco sem necessidade de ferramentas * Caixa, tampa e testa em aço aço carbono * Trinco e lingueta em Zamac niquelado * Falsa testa e contra testa em aço inoxidável	
Guarnição:	* 2 rosetas em em ZAMAC, fixadas por pressão em almas plásticas fixadas na porta por parafusos auto-atarrachantes de cabeça fenda philps em latão	
Cilindro:	* Cilindro tradicional 55mm de Latão * 6240 Combinações possíveis * Acompanha 2 chaves de latão com acabamento niquelado * Fixação por parafuso de cabeça chata com fenda philips em aço niquelado	
Recomendações:	Limpar Com Pano Macio E Umedecido Em Água A Cada Mês. Não Utilizar Detergentes, Solventes, Removedores, Polidores, Álcool, Palha De Aço Ou Materias Abrasivos Nas Guarnições. Lubrificar A Máquina E O Cilindro Com Óleo Mineral. Não Utilizar Produtos Químicos. Não Deixar A Fechadura Por Um Longo Períod	
Peso bruto:	1.46kg	Peso Líquido: 1.397kg

Dimensões	Código de Barras	Quantidade
Não cadastrada		

Garantia: 5 ANOS CONTRA DEFEITOS DE FABRICAÇÃO E/OU FUNCIONAMENTO. 2 ANOS PARA ACABAMENTO. 1 ANO PARA PRODUTOS EM LUGARES PÚBLICOS OU CORROSIVOS.

Desenhos:

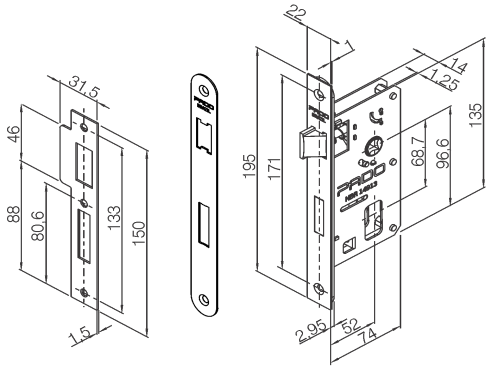

Máquina 90E, falsa testa com raio e contra testa

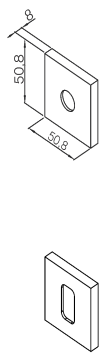

Roseta ZM Milano EXT

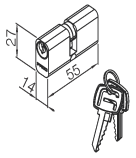

Cilindro Tradicional 55mm