madeiramadeira

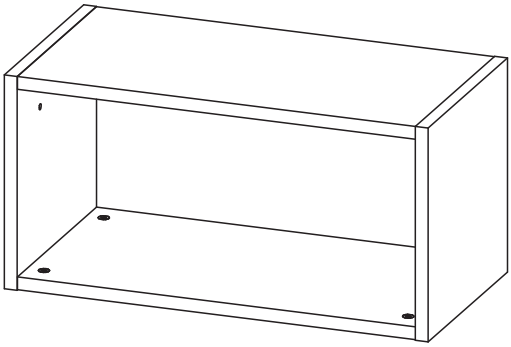

NICHO MODULADO ARAGUAIA

Nossa História

Nós da MadeiraMadeira sabemos que não existe lugar como a sua casa. Por isso oferecemos produtos de um jeito novo, descomplicado e totalmente online. Tudo para que o seu lar tenha a sua identidade, a sua cara, o seu jeito, seja o seu lugar.

Há mais de10 anos transformamos e completamos cantinhos por todo o Brasil, com um único objetivo: **ser o parceiro mais confiável na construção dos seus sonhos!**

Parabéns pela sua nova aquisição! Estamos felizes por você fazer parte do time de clientes MadeiraMadeira. :D

+ de 10 anos
de mercado

+ de 600
colaboradores

+ de 1 milhão
de produtos

+ de 5mil
entregas/dia

+ de 3 milhões
de clientes satisfeitos

Informações Úteis

Para assegurar a garantia, é recomendada a prévia conferência das peças e componentes, bem como a leitura do guia de montagem.

Qualquer dúvida sobre os nossos produtos você pode entrar em contato via nosso canal de atendimento:
https://www.madeiramadeira.com.br/atendimento

Limpeza
- Para começar a limpeza, retire o pó com flanela seca, depois use um pano macio, levemente umedecido com água. É possível o uso detergente neutro, ou sabão neutro com água.
- De tempos em tempos, reaperte os parafusos do produto para garantir sua estabilidade e durabilidade.
- Tenha cuidado com a disposição de aparelhos eletrônicos sobre o móvel, a falta de ventilação e excesso de calor pode prejudicar a durabilidade e acabamento do seu produto.

Para mais dicas amigas e inspirações de decoração acesse nosso Blog: **https://www.madeiramadeira.com.br/central-de-dicas**

Siga MadeiraMadeira:

madeira**madeira.com.br**

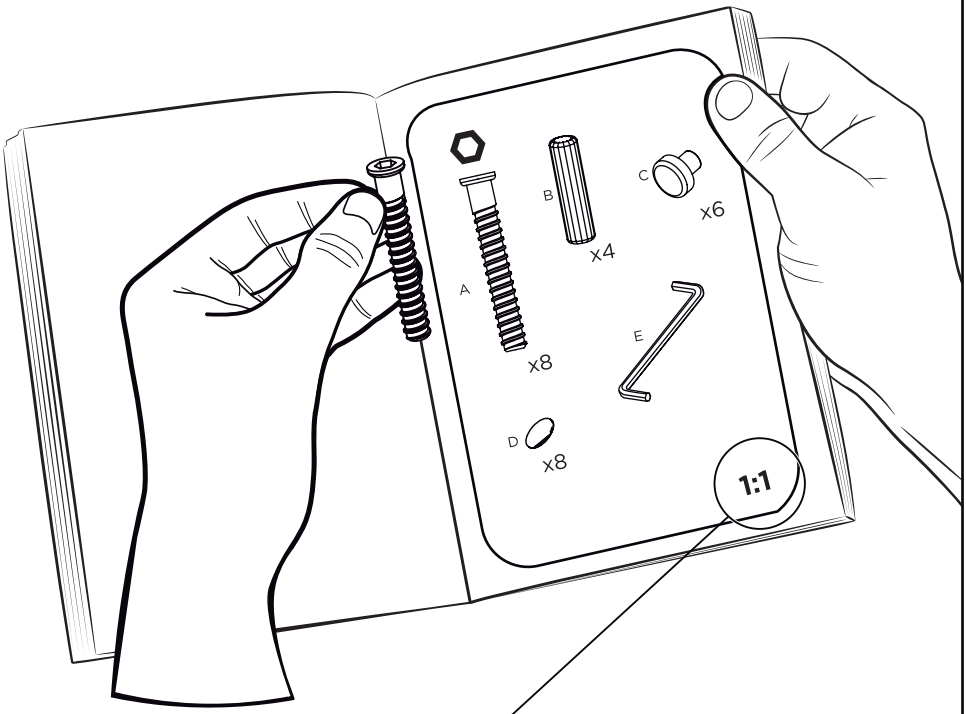

Preste Atenção!

As ferragens dos nossos manuais são sempre apresentadas nas mesmas proporções da peça na vida real.
Caso apareça alguma dúvida no decorrer do processo de montagem, coloque a ferragem ao lado do desenho e faça a consulta :D

Símbolos:

- ✚ Parafuso Phillips
- ▬ Parafuso Fenda
- ⬡ Parafuso Allen

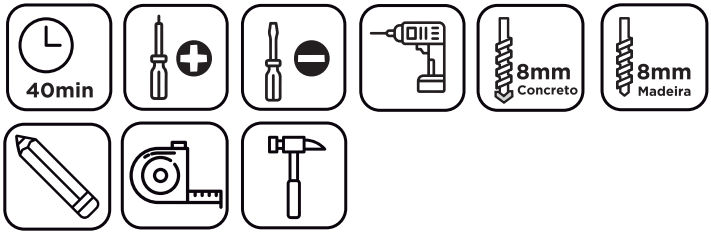
40min
8mm
Concreto
8mm
Madeira

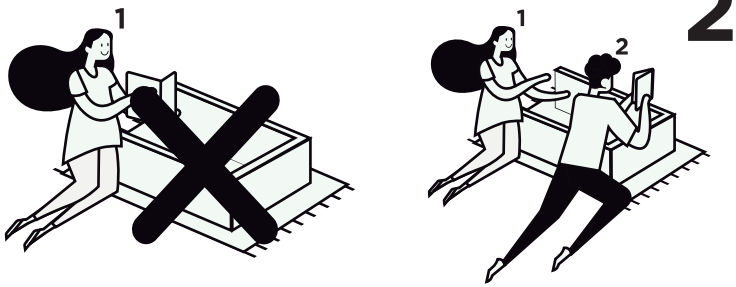
1
1
2
2

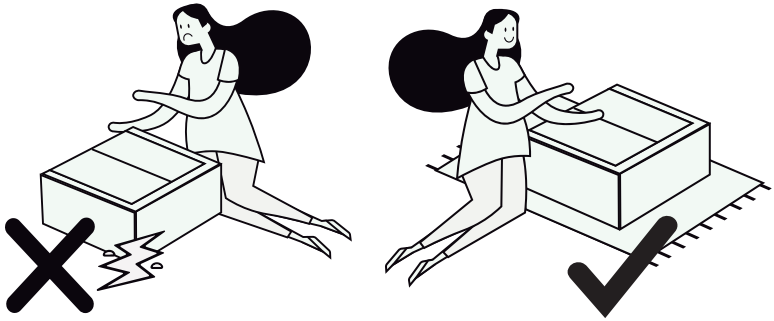

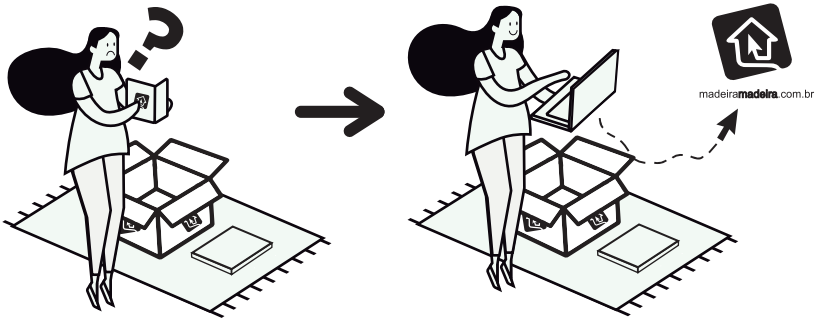
madeiramadeira.com.br

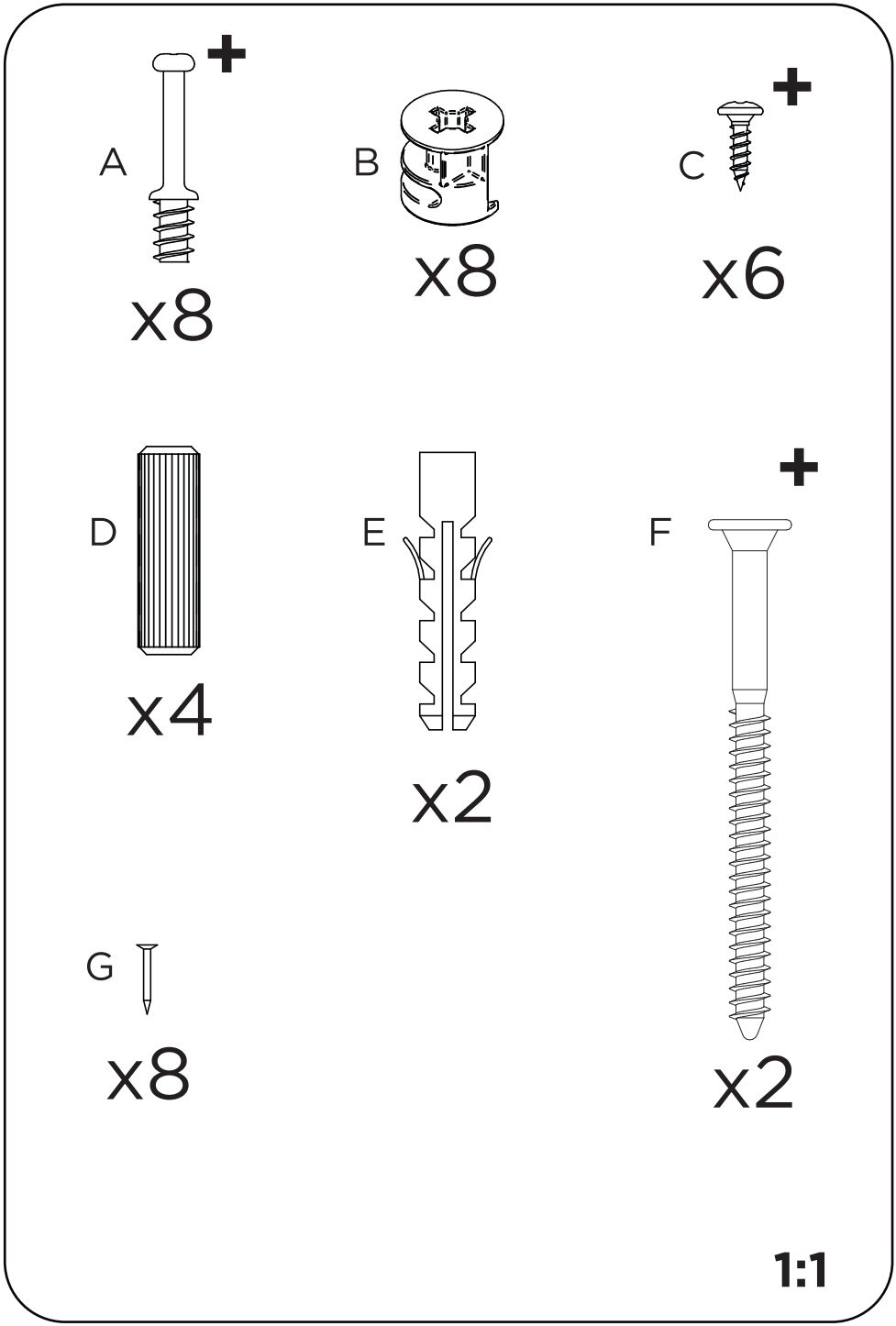
A
x8
B
x8
C
x6
D
x4
E
x2
F
x2
G
x8
1:1

H

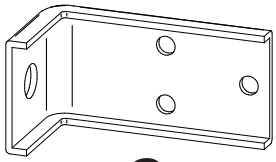

x2

I

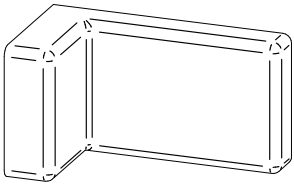

x2

J

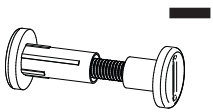

x1

K

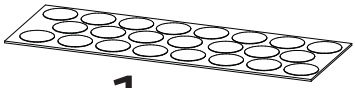

x1

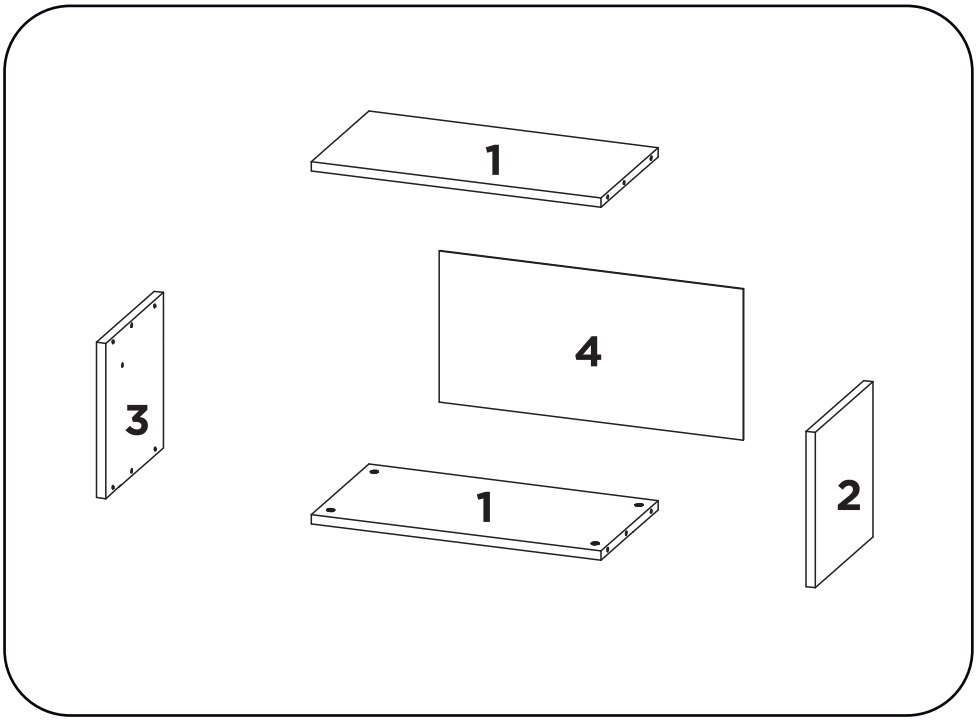
1
4
3
1
2

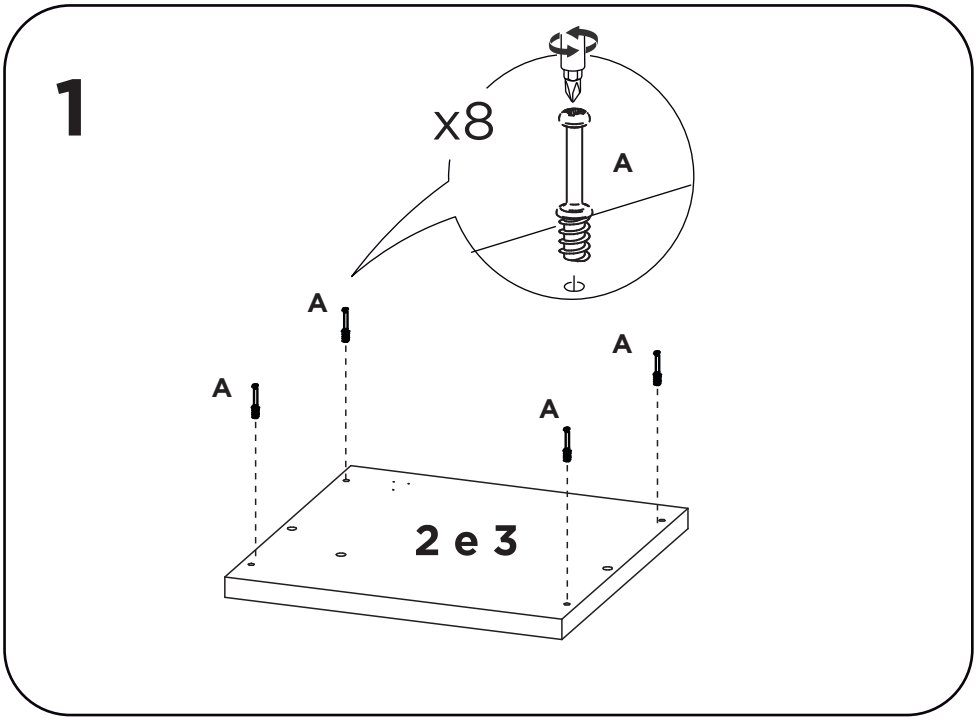
1
x8
A
A
A
A
A
2 e 3

2

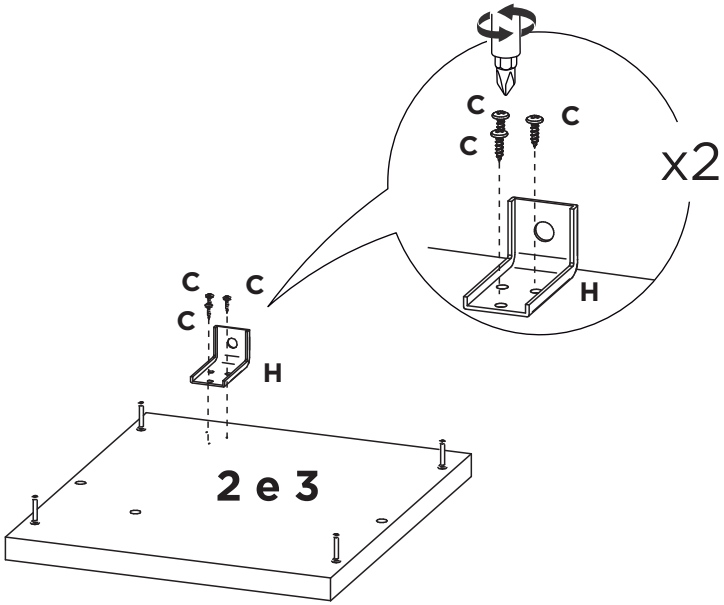

3

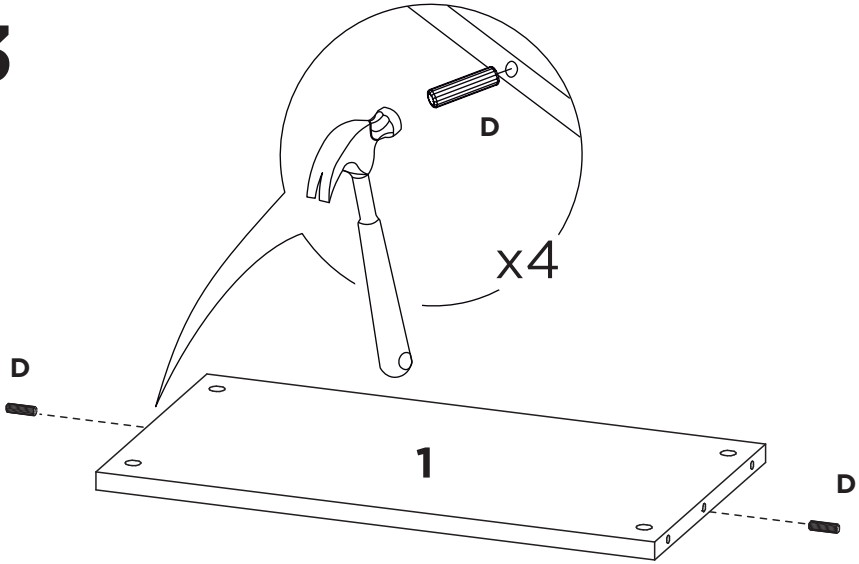

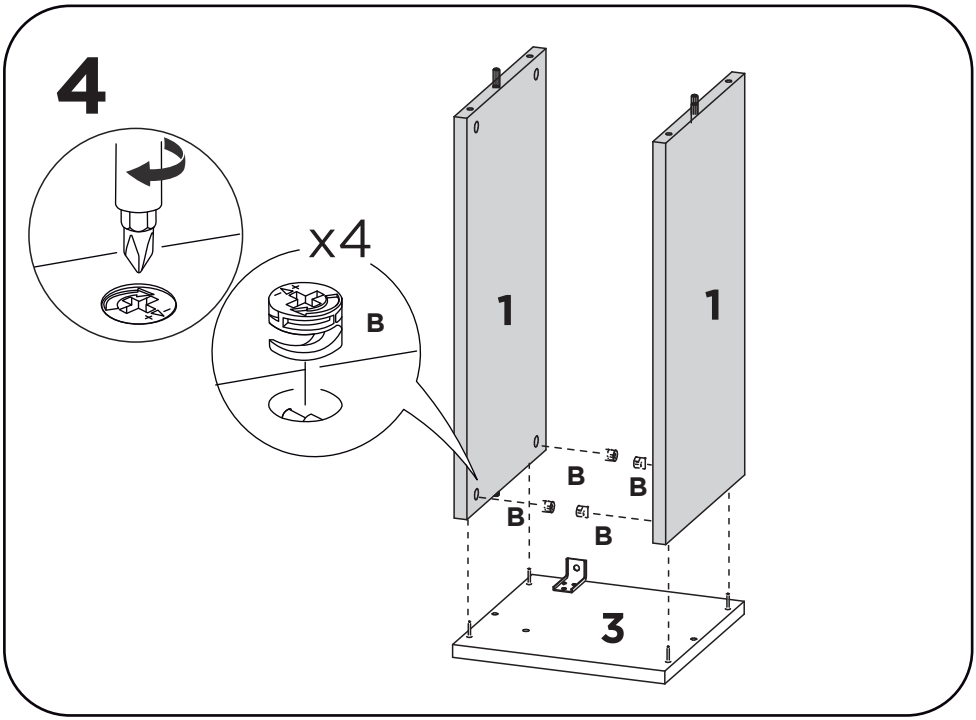
4
x4
B
1
1
B
B
B
B
3

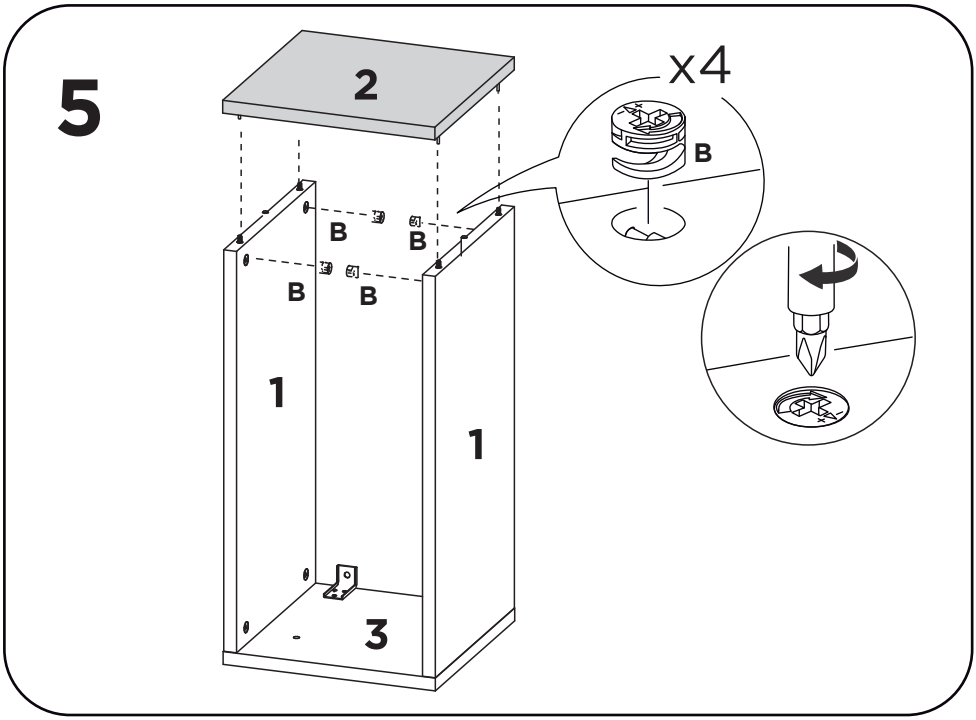
5
2
x4
B
B
B
B
B
1
1
3

6

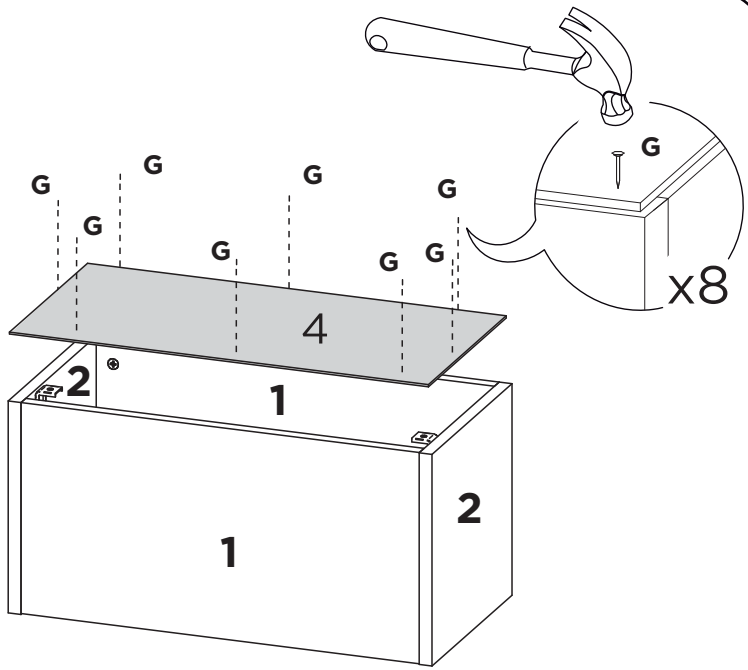

7

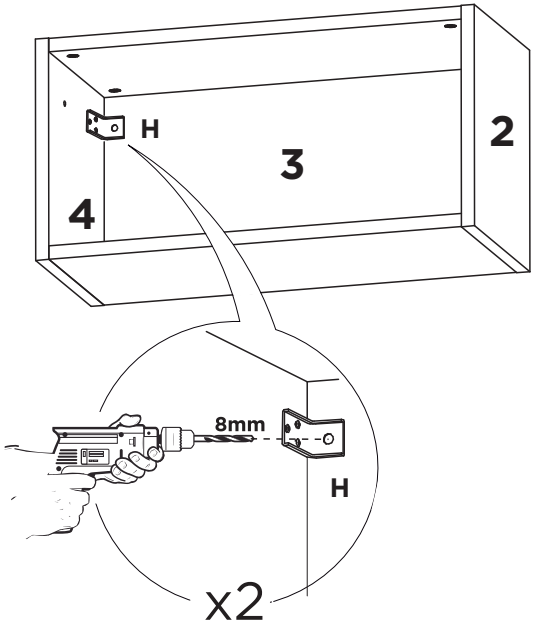

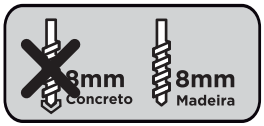

ATENÇÃO!
Se usado em conjunto com outros módulos, veja passo 14 antes da montagem da porta.

8

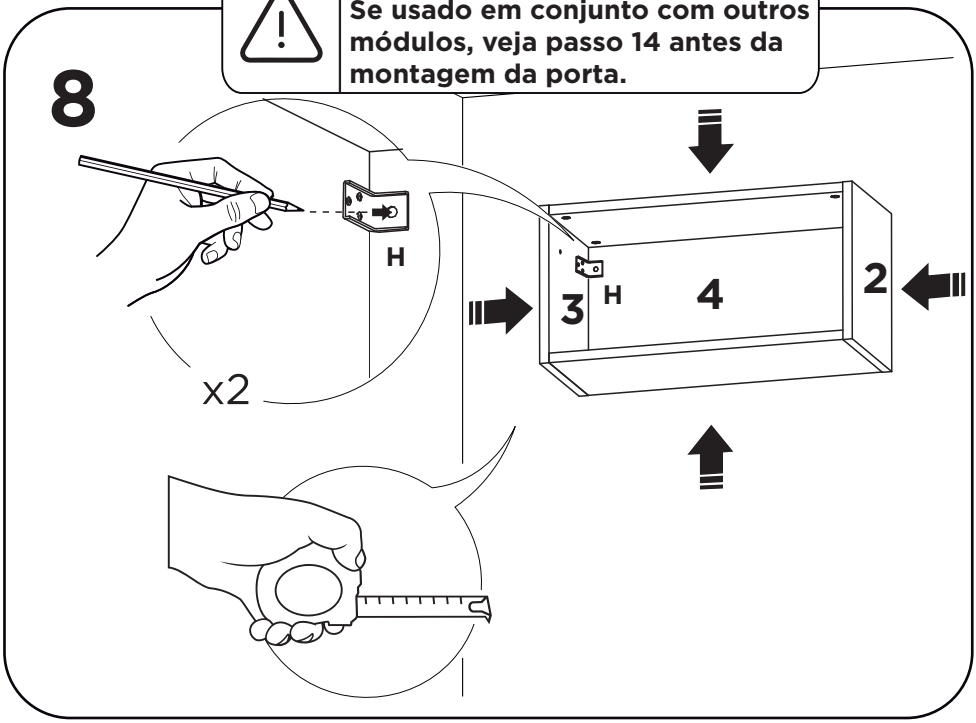

9

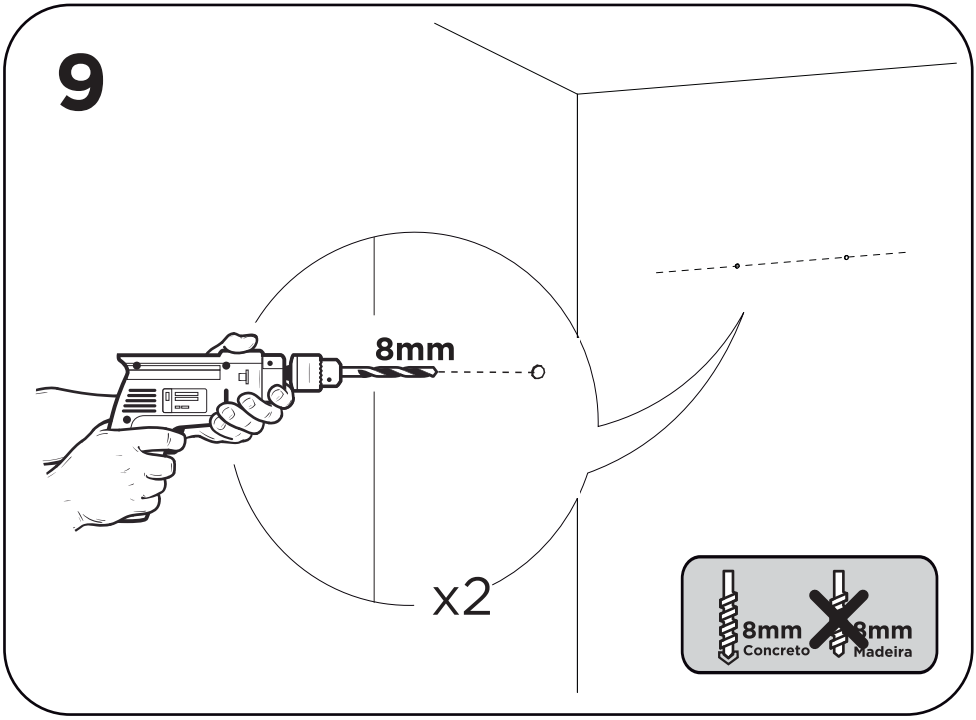

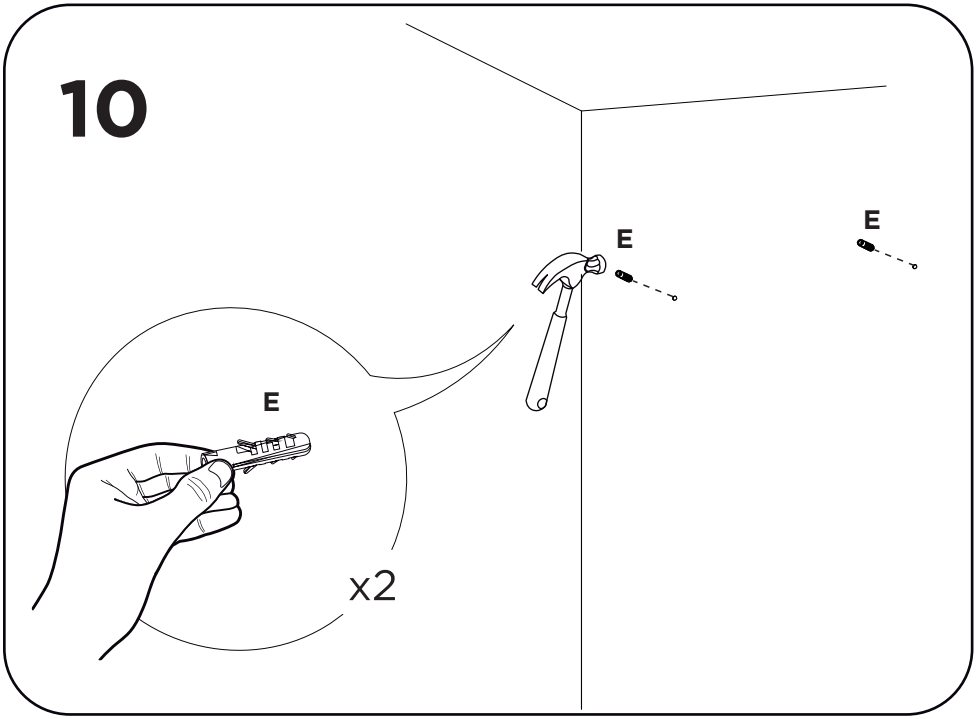
10
E
E
E
x2

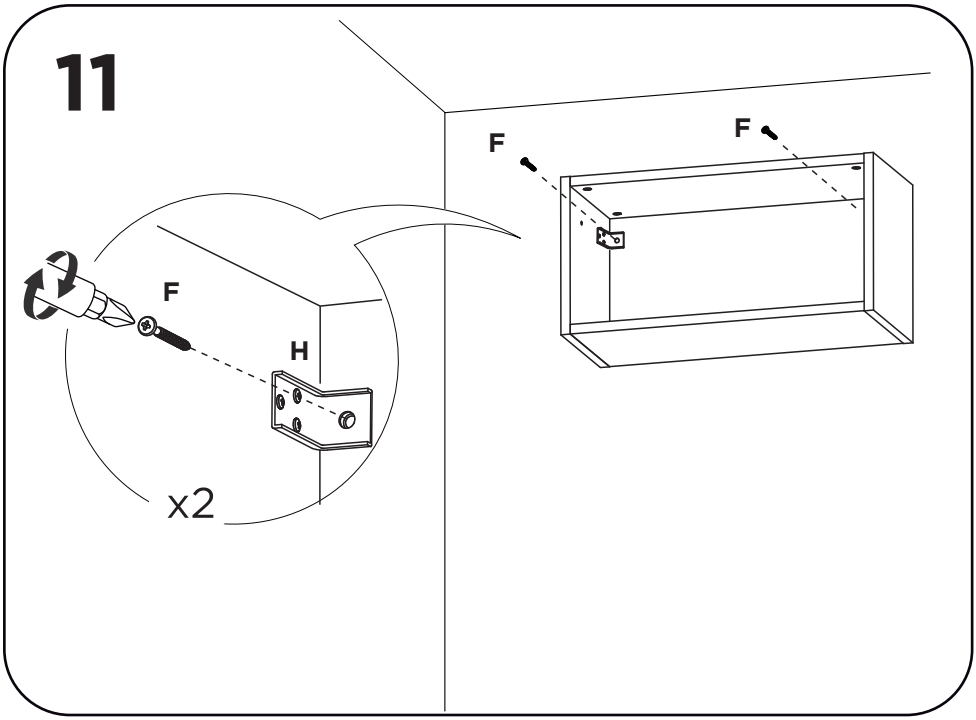
11
F
F
F
H
x2

12

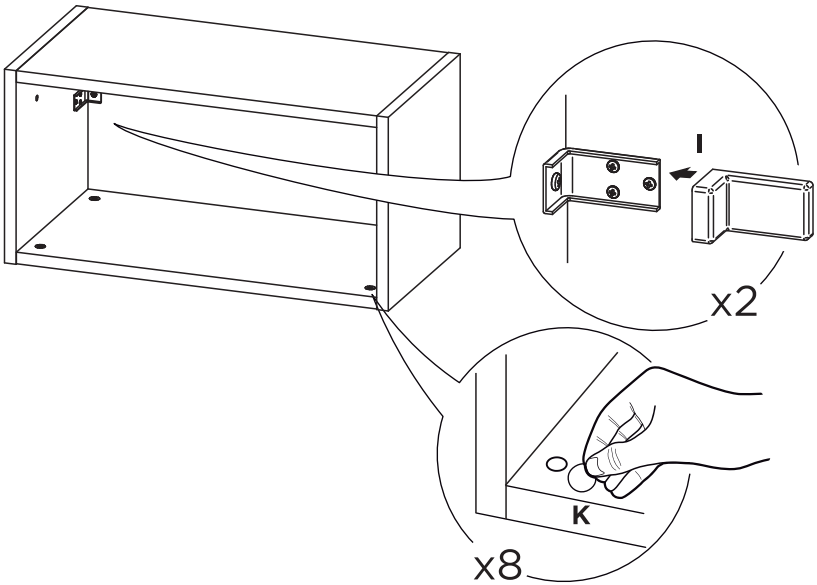

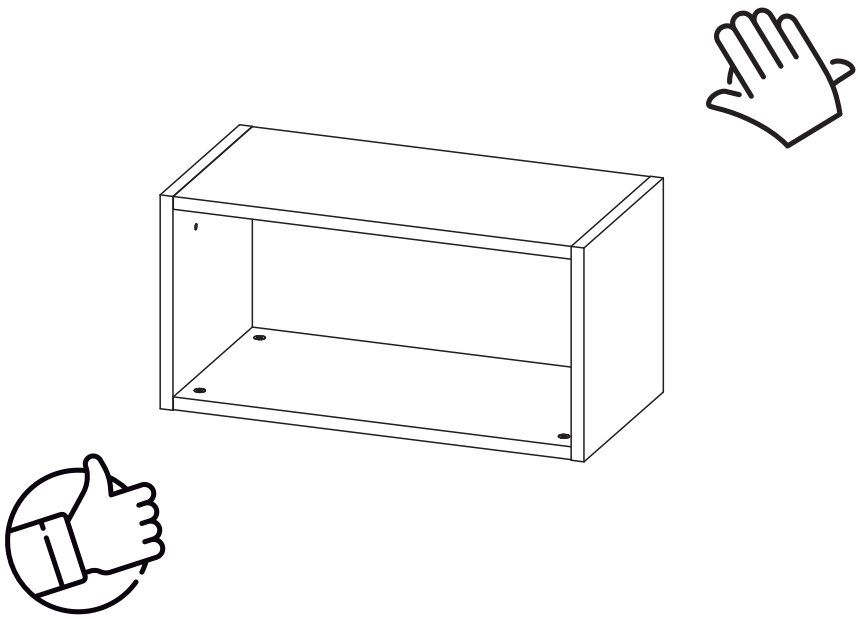

13

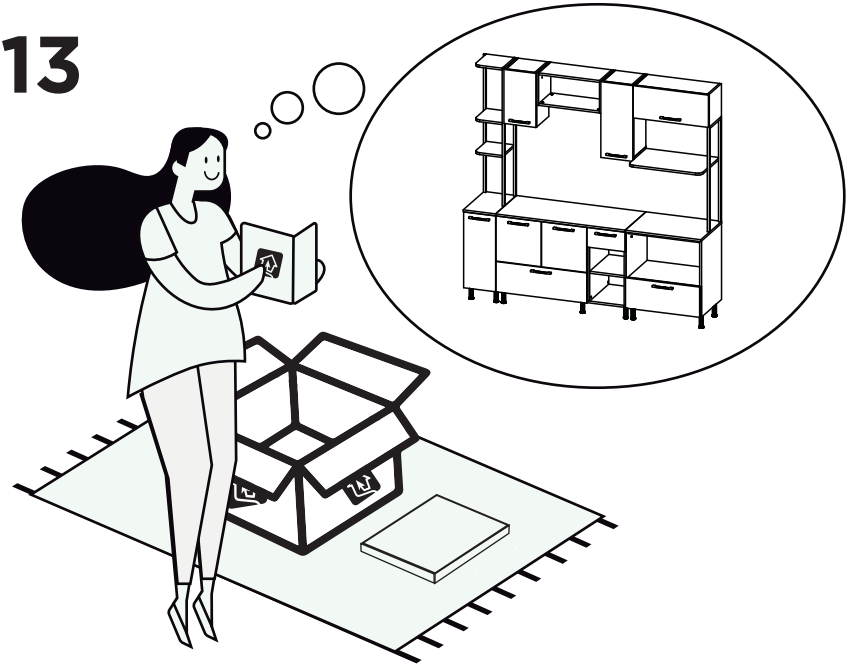

14

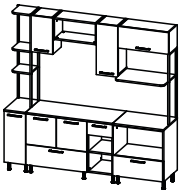

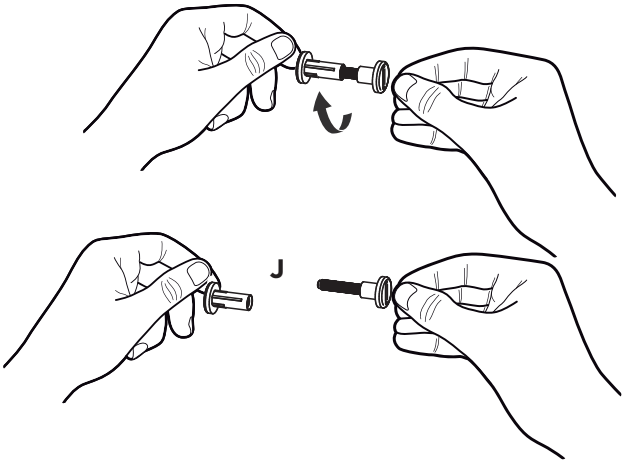

15

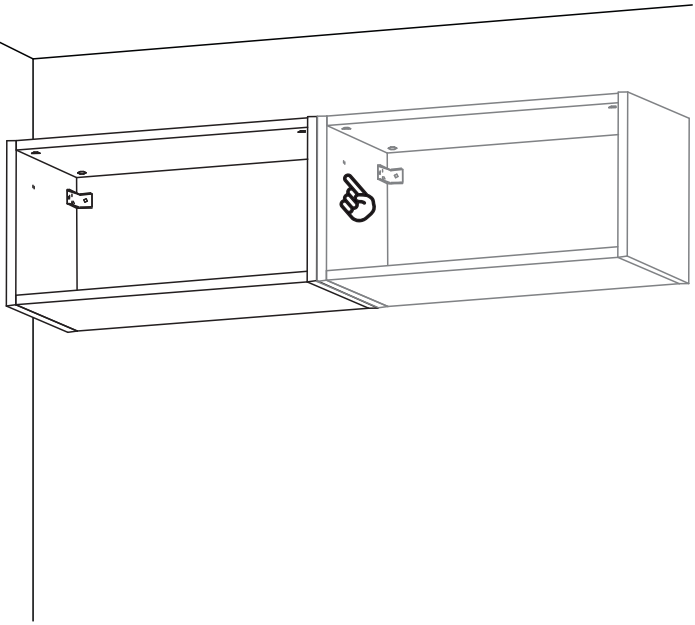

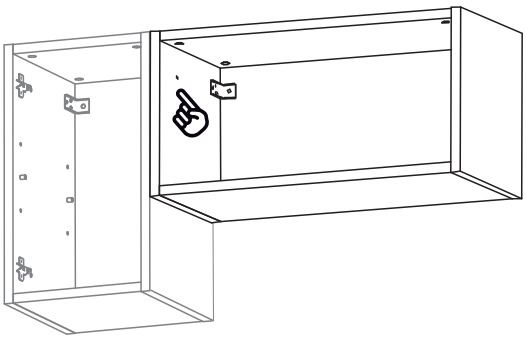

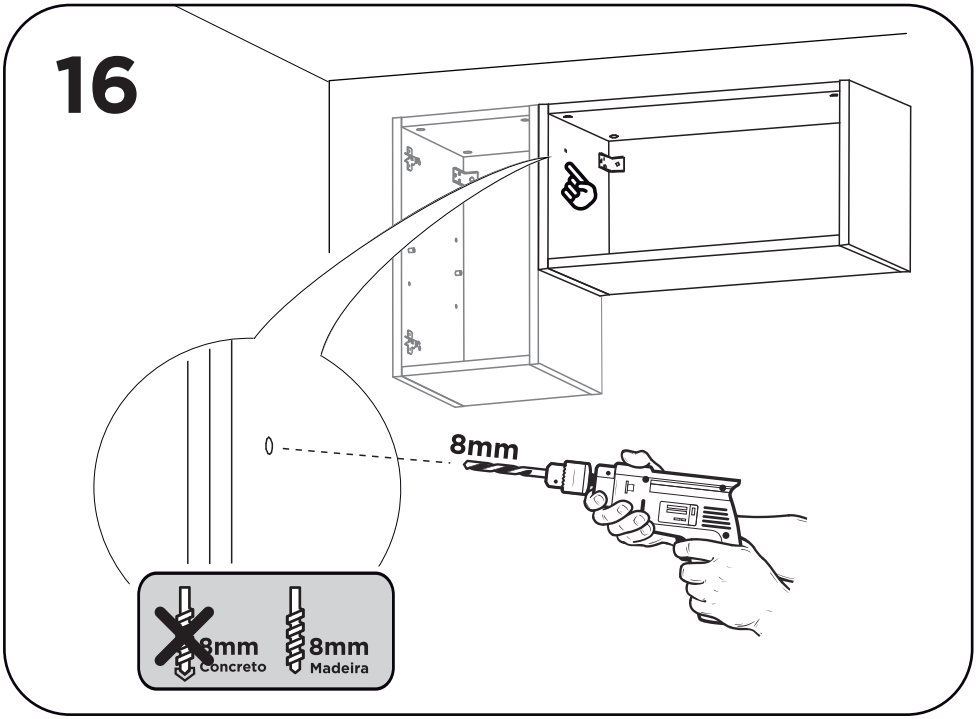
16
8mm
8mm
Concreto
8mm
Madeira

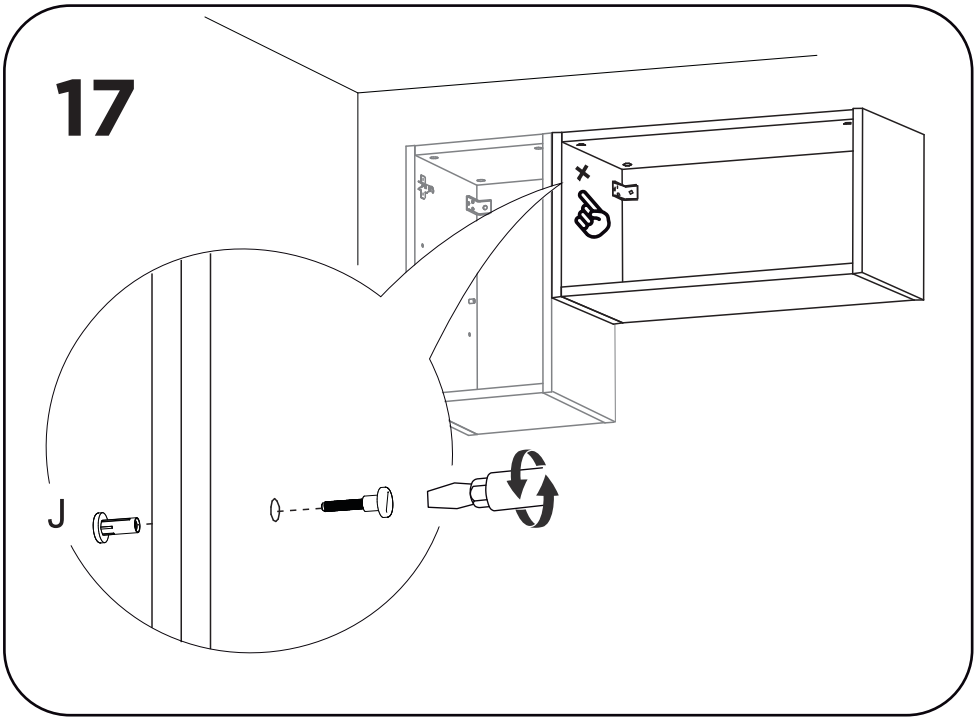
17
J

LISTA DE PEÇAS

Nº PEÇA	CÓD. PEÇA	DESCRIÇÃO	QTD.	DIMENSÕES (mm)		
				COMP.	LARG.	ESP.
1	528693.0563.0296.18.201.126	BASE	2	563	296	18
2	528695.0300.0297.18.201.126	LATERAL DIREITA	1	300	297	18
3	528696.0300.0297.18.201.126	LATERAL ESQUERDA	1	300	297	18
4	528694.0292.0592.03.001.034	COSTA	1	592	292	3

madeiramadeira

V.01