MANUAL DE INSTRUÇÕES

Leia as instruções de montagem do roupeiro. **Guarde este manual para consultas futuras.**

DIVICAR
móveis infantis e juvenis

REF.: 3402BA ROUPEIRO MONTANHA 3 PORTAS BRANCO ACETINADO

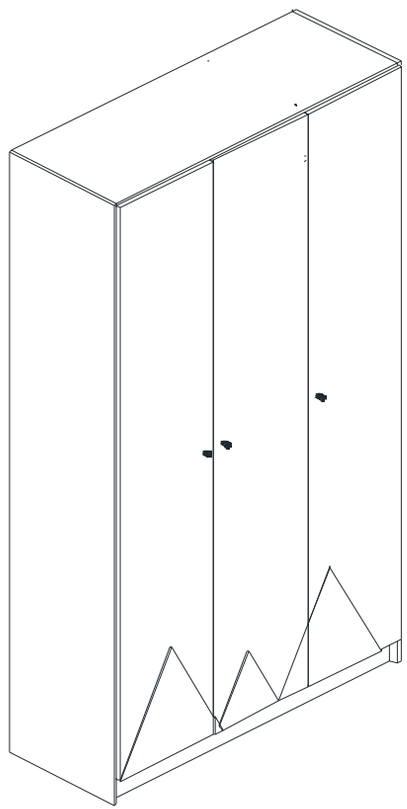

Lote: XX.XXX

DIVICAR
móveis infantis e juvenis

DIVICAR MÓVEIS LTDA
Av. Júlio Vanzin, 720, - Bairro: Área Industrial III, - Cep. 95300-000
Fone/fax: 55 54 3358 1062 - Lagoa Vermelha - Rio Grande do Sul - Brasil
CNPJ: 73.638.470/0001-59 IE: 071/0039654
E-mail: divicar@divicar.com.br - Site: www.divicar.com.br

Para montagem do Roupeiro:

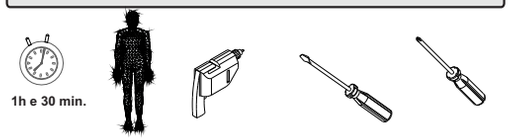

Lista de ferragens:

A Sapata 15x15 mm 8	B fixador p/ costa 8	C prego c/ cabeça 10 60	D Cavilha 6 x 30 mm 20	E Parafuso 4,0 x 40 mm c/c 8	F Parafuso / corrediça 6X12 mm 16
G Dobradiça caneco 26. 9	H Suporte Pino Prateleira 16	I Cantoneira 22x22 2	J Parafuso Bigfix 22x22 20	L Parafuso Chipboard 3,5x14 28	M Tambor Bigfix 15mm 28
N Haste c/ Anel 63 mm 4	O Trilho Telescópico 400 mm 2	P Puxador Diamante 27 mm 3	Q Distanciador p/ corrediça 40x25mm 8	R Parafuso / corrediça 6x20 mm 16	

CÓDIGO	DESCRIÇÃO	QUANTIDADE
38783	Perfil I 1976 x 20 mm branco	1
38934	Cabideiro tubo obl 790 mm	1
35896	Kit suporte zamac para cabideiro	1

Informações Importantes

1. A montagem do produto deverá ser feita em uma superfície limpa e plana. Aconselhamos utilizar a própria embalagem para forrar o chão a fim de não danificar o produto.
2. Reservar área livre para montagem do produto.
3. Evitar batidas e o contato com objetos cortantes.
4. Não expor o móvel a calor excessivo (luz solar direta), ou umidade elevada.
5. Para limpeza use um pano macio seco ou ligeiramente umidecido com água. Não utilize agentes de limpeza ou abrasivos.
6. Recomendamos que os móveis após montados, não sejam deslocados do local, arrastados ou trocado de posição no ambiente, a fim de garantir o bom funcionamento de portas e gavetas e o perfeito alinhamento do produto.

Passo 1:

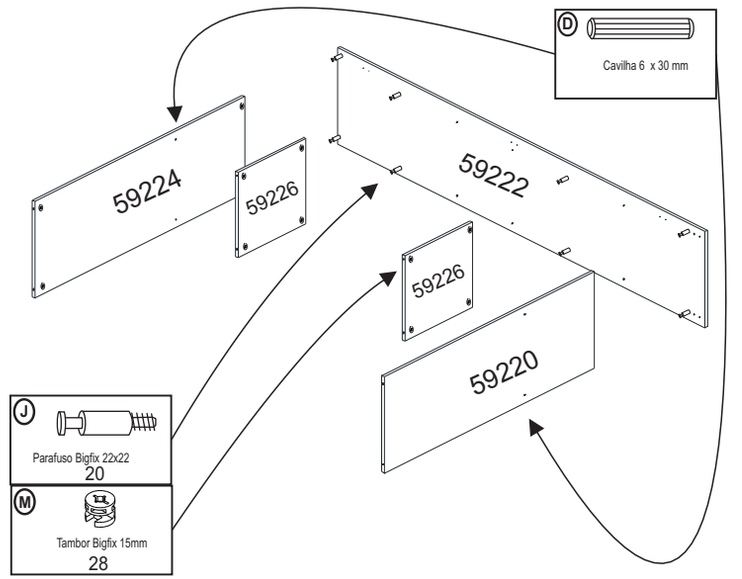

Passo 2:

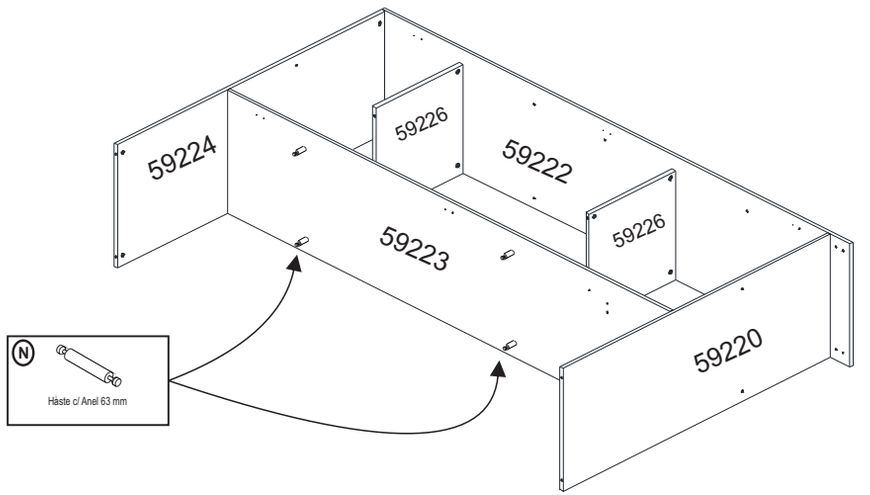

Passo 3:

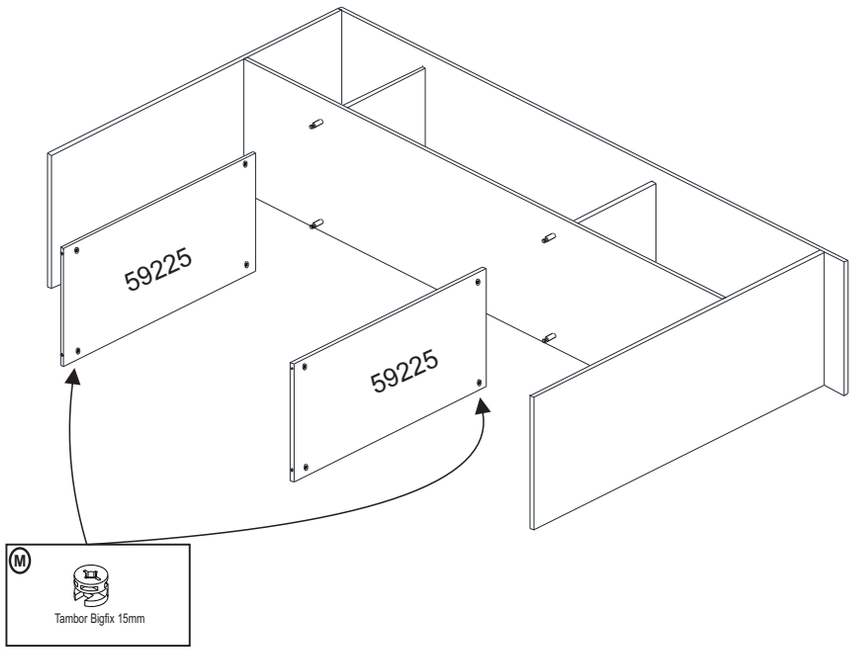

Passo 4:

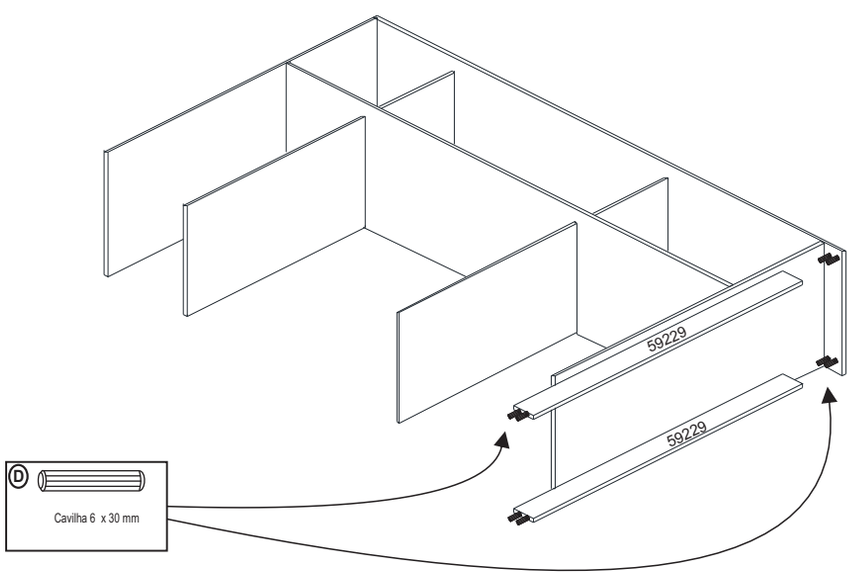

Passo 5:

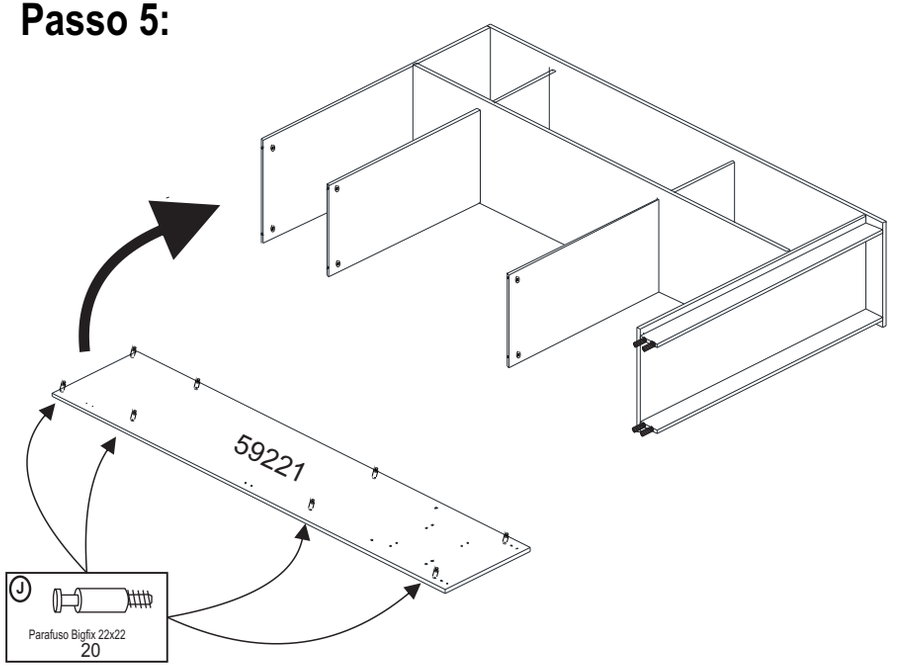

Passo 6:

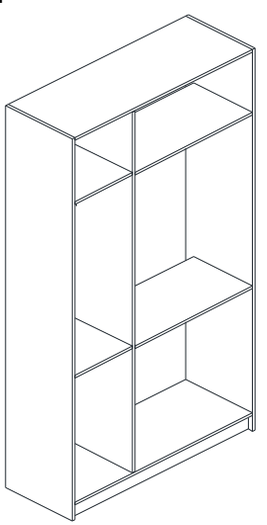

Levantar o roupeiro deixando na posição vertical

Passo 7:

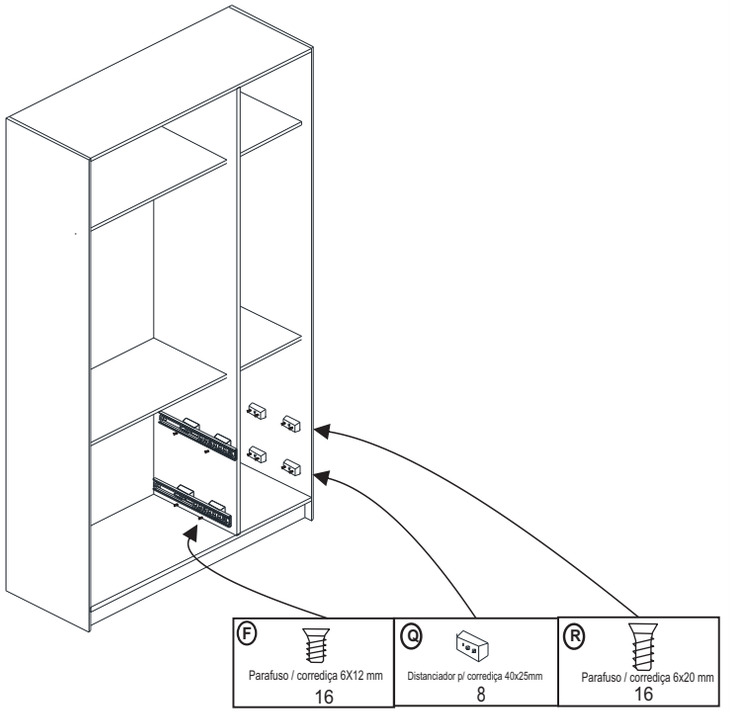

Passo 8:

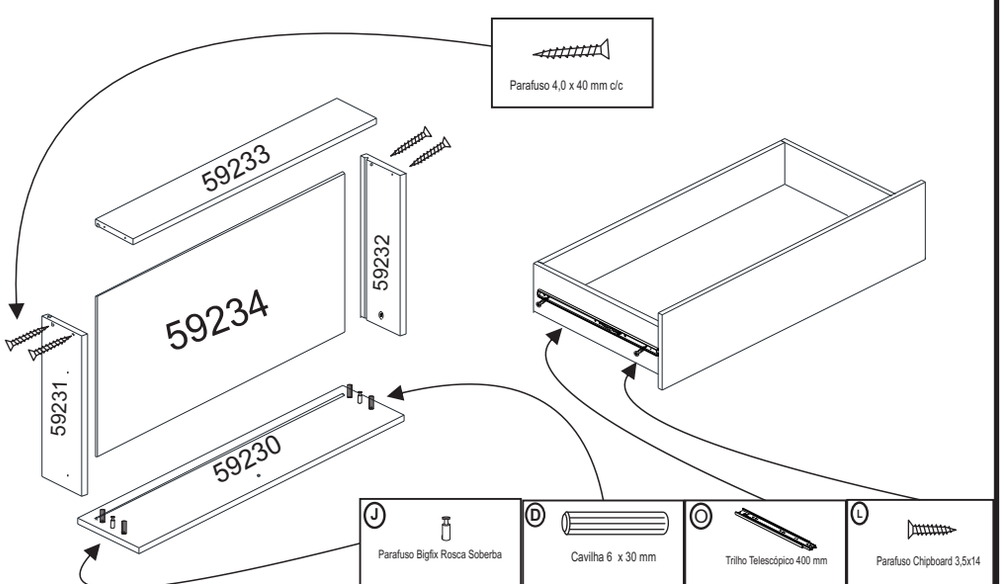

Passo 9:

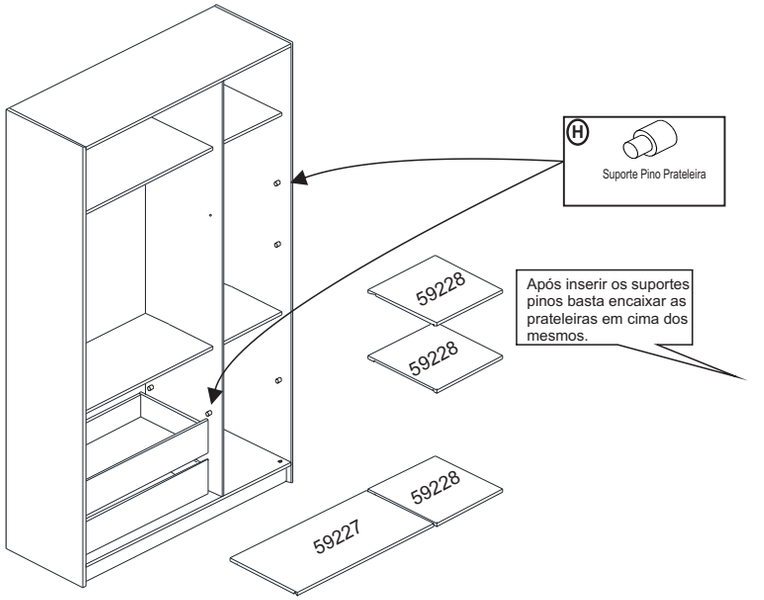

Passo 10:

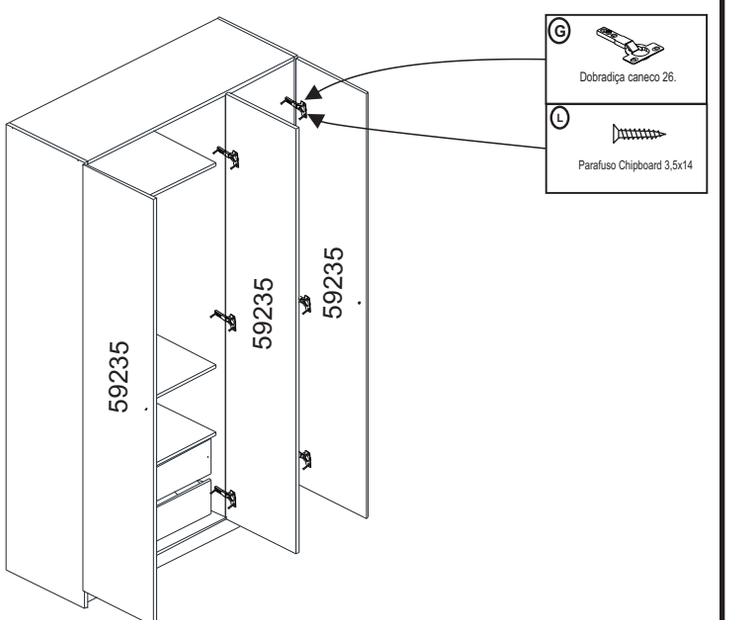

Passo 11:

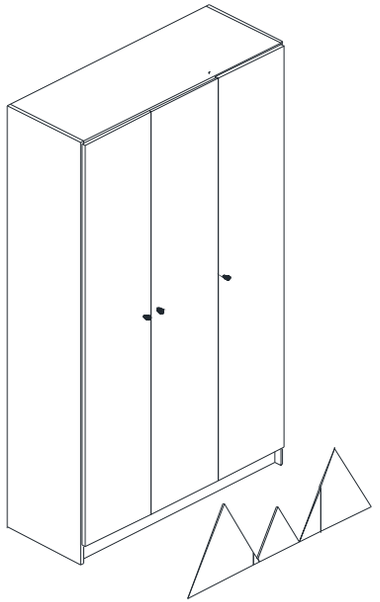

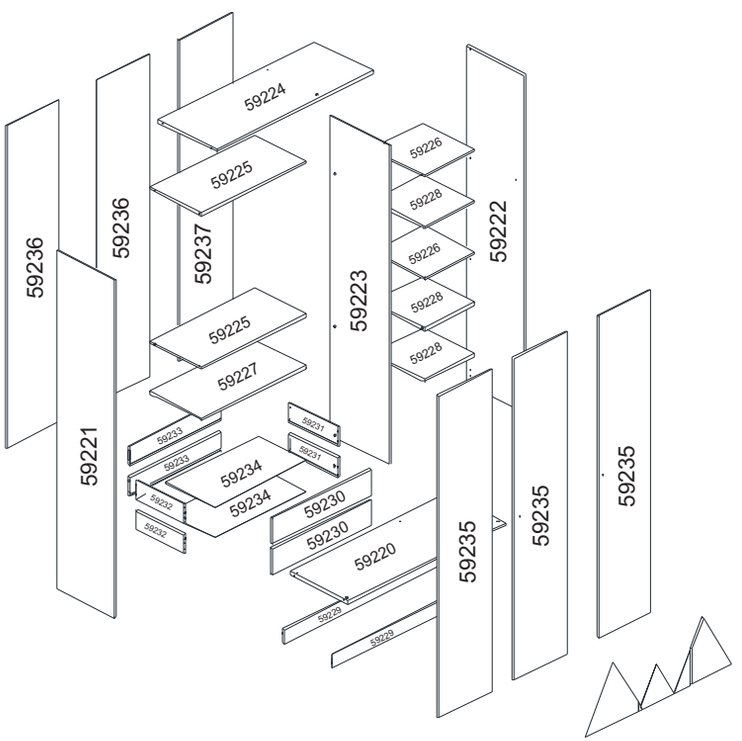

Lista de Peças:

CÓDIGO	DESCRIÇÃO	QUANTIDADE
59221	Lateral Esquerda	1
59234	Fundo de Gaveta	2
59236	Costa	2
59237	Costa	1
59235	Porta	3
59223	Divisória	1
59222	Lateral Direita	1
59224	Chapeu	1
59229	Rodapé	2
59230	Frontal de Gaveta	2
59233	Traseiro de Gaveta	2
59231	Lateral de Gaveta Direita	2
59232	Lateral de Gaveta Esquerda	2
59227	Prateleira	1
59228	Prateleira	3
59226	Divisória Horizontal	2
59225	Divisória Horizontal	2
59220	Base	1