Potente Indústria e Comercio de Moveis Ltda Av. Arthur de Oliveira n°107-Distrito Industrial Valentim Gentil-SP Fone:(017) 3485-9700 CNPJ: 03.467.683/0001-80 Cep: 15520-000 www.potentemoveis.com.br

Manual de montagem- Penteadeira Arizona

Atenção: Sr. montador , leia atentamente este manual antes de iniciar a montagem.

DESCRIÇÃO DAS PEÇAS VOLUME 1 ESPELHO PAINEL			
Nº	DESCRIÇÃO	MEDIDA	QTDE
3480	Fundo espelheiro	1000x510x03	1
3413	Espelho	965x470x03	1

DESCRIÇÃO DAS PEÇAS VOLUME 2 TAMPOS			
Nº	DESCRIÇÃO	MEDIDA	QTDE
3482	Tampo superior	1160x450x18	1
3483	Base inferior	450x340x18	2
3484	Lateral externa esquerda	450x345x18	1
3485	Trava central	475x345x15	1
3486	Lateral da gaveta	385x120x15	10
3487	Contra fundo menor	278x120x15	4
3488	Contra fundo maior	450x120x15	1
3489	Frente da gaveta menor	298x167x15	4
3490	Frente da gaveta maior	470x167x15	1
3491	Fundo da gaveta menor	397x262x03	4
3492	Fundo traseiro	336x380x03	2
3493	Fundo da gaveta maior	435x397x03	1
3494	Lateral interna direita	450x345x18	1
3495	Lateral interna esquerda	450x345x18	1
3496	Lateral externa direita	450x345x18	1
3469	Divisão colmeia menor	382x60x06	2
3470	Divisão colmeia maior	419x60x06	2
	ESPELHEIRO		
3473	Travessa sup do espelho sem led	1100x80x18	1
3474	Travessa inf do espelho sem led	1100x80x18	1
3475	Travessa lateral do espelho sem led	450x80x15	2

DESCRIÇÃO DAS PEÇAS VOLUME 3 PÉS			
Nº	DESCRIÇÃO	MEDIDA	QTDE
3497	Pés	1x1x1	4

DESCRIÇÃO De ACESSÓRIOS			
Nº	DESCRIÇÃO	ILUSTRAÇÃO	QTDE
A	Pino minifix 32mm		44
B	Tambor minifix 15mm		16
C	Tambor minifix 12mm		28
E	Cavilha 6x30		56
F	Parafuso 3,5 x 14		42
G	Parafuso 5,0 x50 chato		07
H	Parafuso 4,0 x 30 chato		05
I	Corrediça Telescopica		05
J	Tranca para gaveta		01
K	Prego 10x10		50
N	Parafuso 4x16		30
O	Chapa 60x60 6 furos		04
P	Puxador		06
3429	Vidro 400x310x04		01
Q	Parafuso 3/16x11/4 cab. panela phs		08
R	Porca borboleta 3/16		08
S	Arruela lisa 3/16		08
T	Parafuso 4.5x50		08
U	Parafuso 4.0X16 panela		14

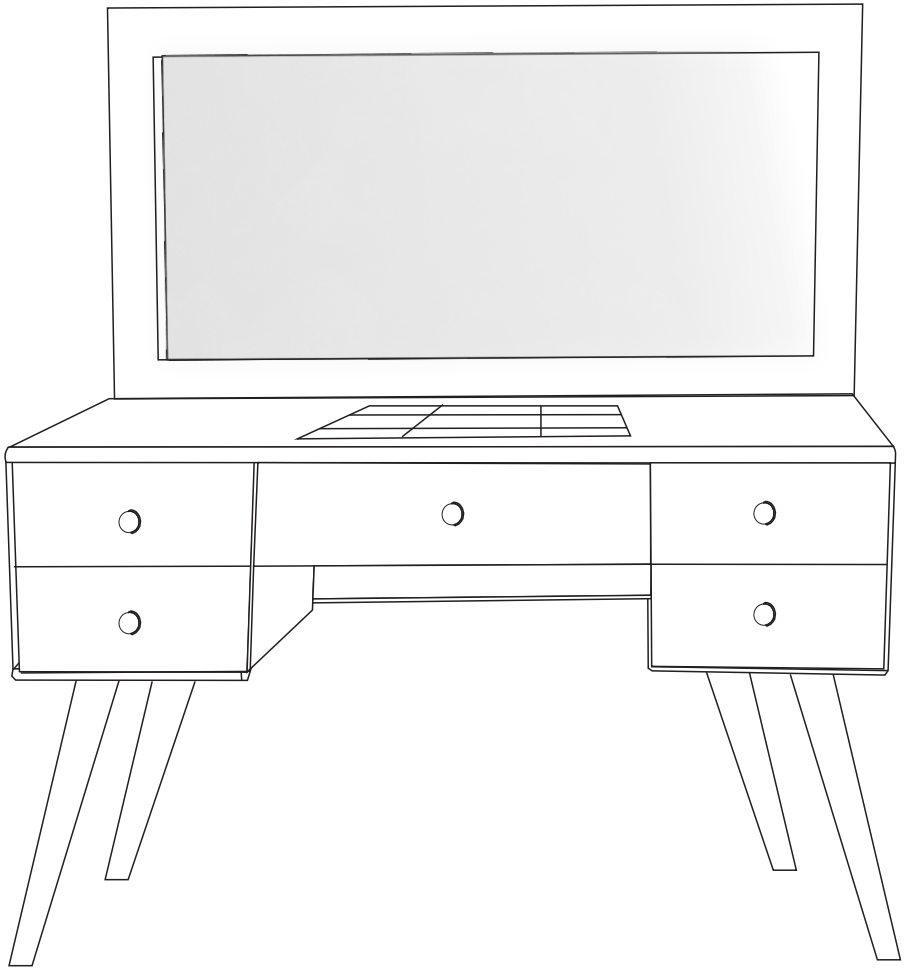

Importante:

Conferir sempre as medidas dos parafusos e acessórios na escala abaixo , antes de utiliza-los nas peças

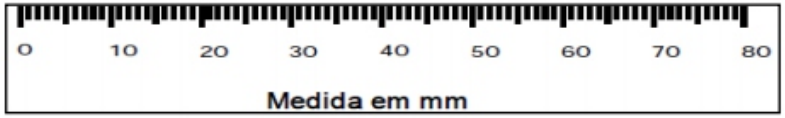

Atenção:

- Ler atentamente todo o manual antes de iniciar a montagem
- A montagem deverá ser feita em superfície ,limpa e plana.

Aconselhamos forrar o chão com a embalagem do produto a fim de não danifica-lo.

- Evite batidas com objetos cortantes.
- Observar sempre a carga máxima suportada.

Garantia:

A garantia de 90 dias , é valida somente com a apresentação da etiqueta do lote

Limpeza e conservação:

- A limpeza do móvel deve ser efetuada somente com Flanela levemente umedecida com aguá , evitar muita humidade pois pode danificar o produto .
- Não utilizar produtos tais como: álcool, lustra moveis e etc.

Ferramentas para montagem
(Não fornecidos)

chave philips

chave fenda

martelo

Manual de montagem- Penteadeira Arizona

1°Passo - Fixação das corrediças e Laterais e do tampo.

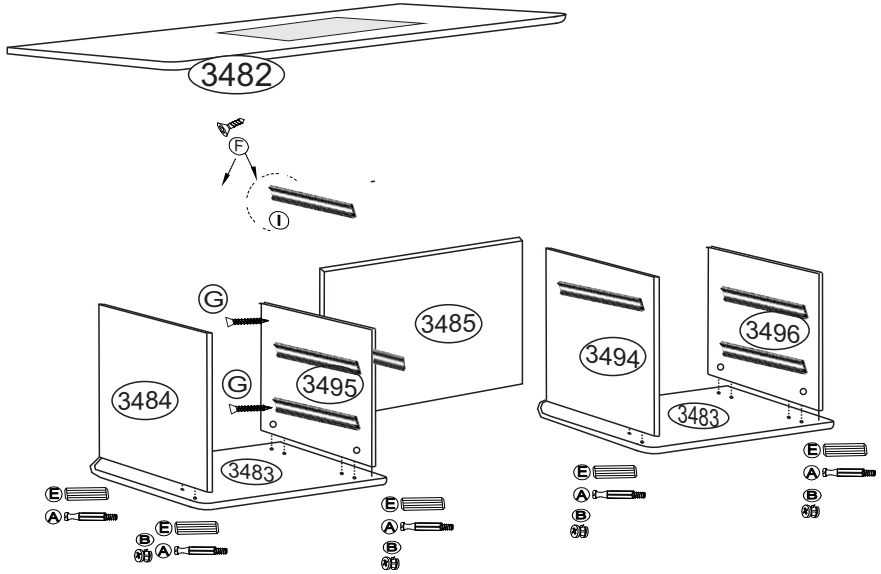

3°Passo- Montagem do quadro do espelho, unir a travessa maior 3473/3474 com a menor 3475 com pino minifix (A). Em seguida coloque o espelho (3413) no rebaixo, e fixe colocando o fundo 3480 com parafuso (U).

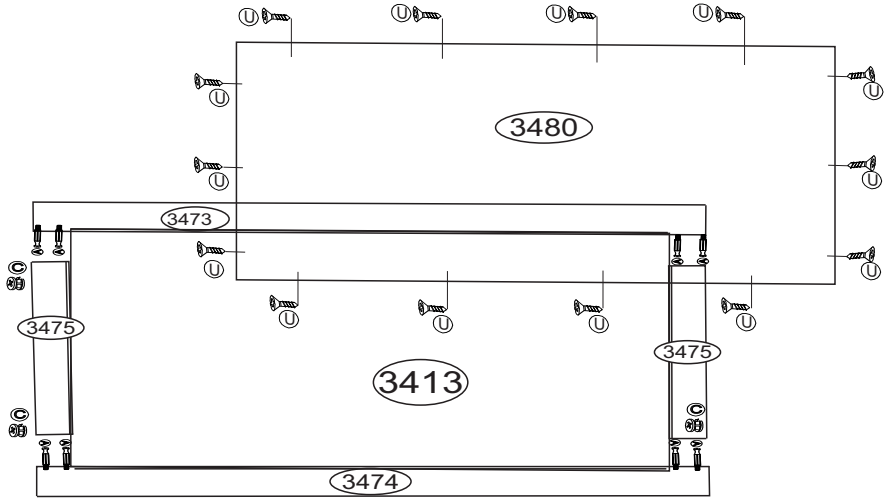

2°Passo

Em seguida vire as costas da penteadeira para cima e pregue os fundos 3492. Após fixar os fundos 3492 vire a penteadeira com a base 3483 para cima e parafuse os pés (3497) conforme a imagem.

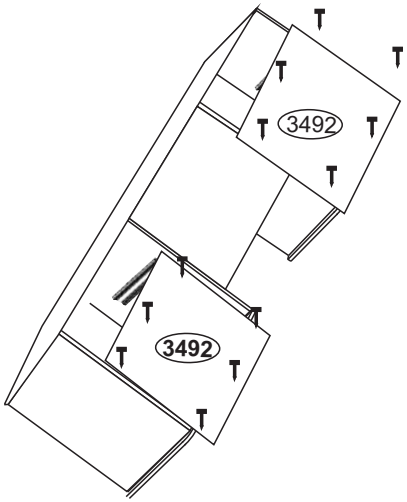

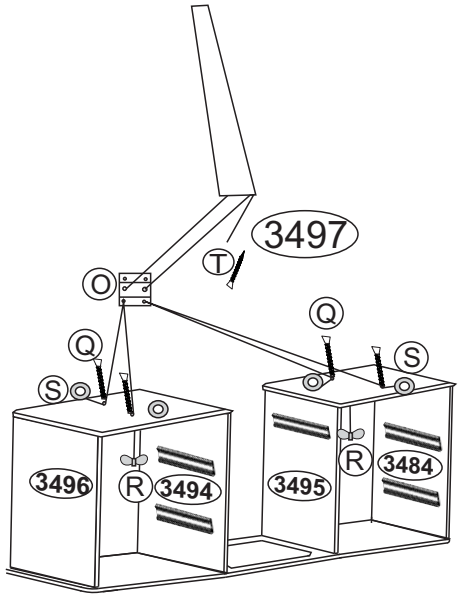

4°Passo

Em seguida parafuse o painel do espelho 3413 no tampo 3482 cpm o parafuso (G).

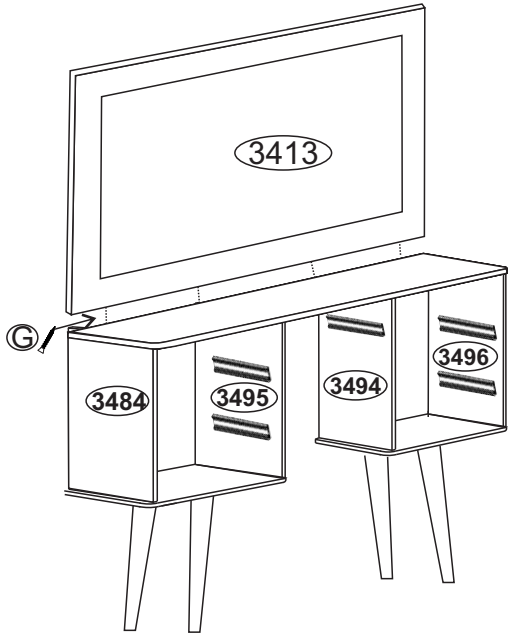

5°Passo - Montagem das gavetas.

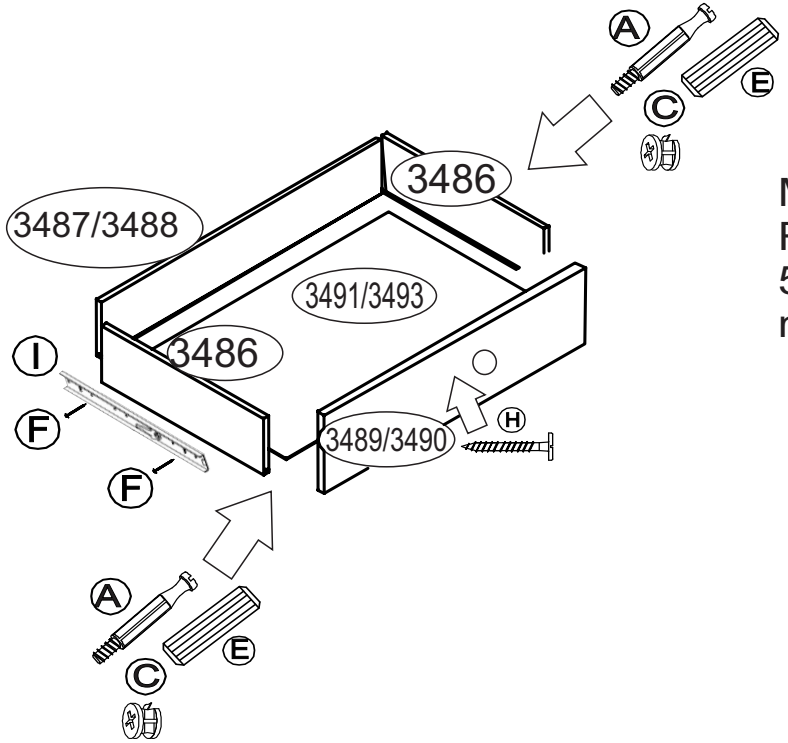

Monte as gavetas
Repita o mesmo processo nas
5 gavetas menores e na gaveta
maior, e encaixe-as na penteadeira.

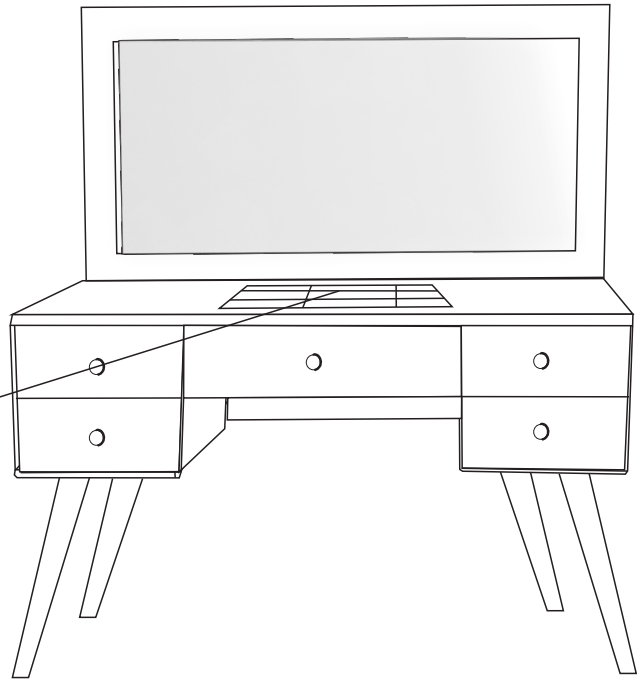

POR FIM ENCAIXE O VIDRO 3429 NO TAMPO 3482 COM CUIDADO.

FIM.