Manual de Montagem
Instrucciones de Montaje

Cozinha Modulada Cairo - Aéreo geladeira 800 - Ref. 3280

casamia
para viver a felicidade

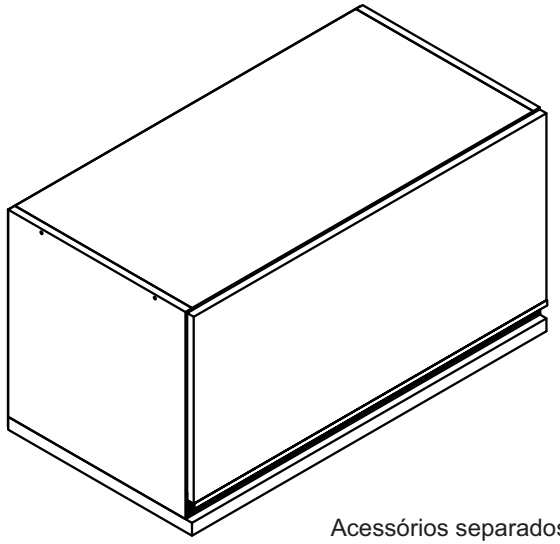

Ferragens/Herrajes *(Cód. 05288)*

A	Cavilha 8,0 X 30	08
B	Parafuso C/C 4,0 X 50	08
C	Parafuso C/C 3,5 X 14	14
D	Cola Pegamento — Cola bisnaga	01
E	Parafuso C/C 3,5 X 25	04
F	Sistema fixação	02
G	Bucha plástica 8mm	02
H	Parafuso C/F 5,0 X 60	02
I	Prego 10 X 10	30
J	Batente silicone	02

Acessórios separados/Accesorios

L	Puxador Udine Zoe 796mm	01
M	Dobradiça 35 reta	02
N	Pistão gás 80N	01

Parafuso (E) para união dos módulos
E UNIÃO 3,5 x 25

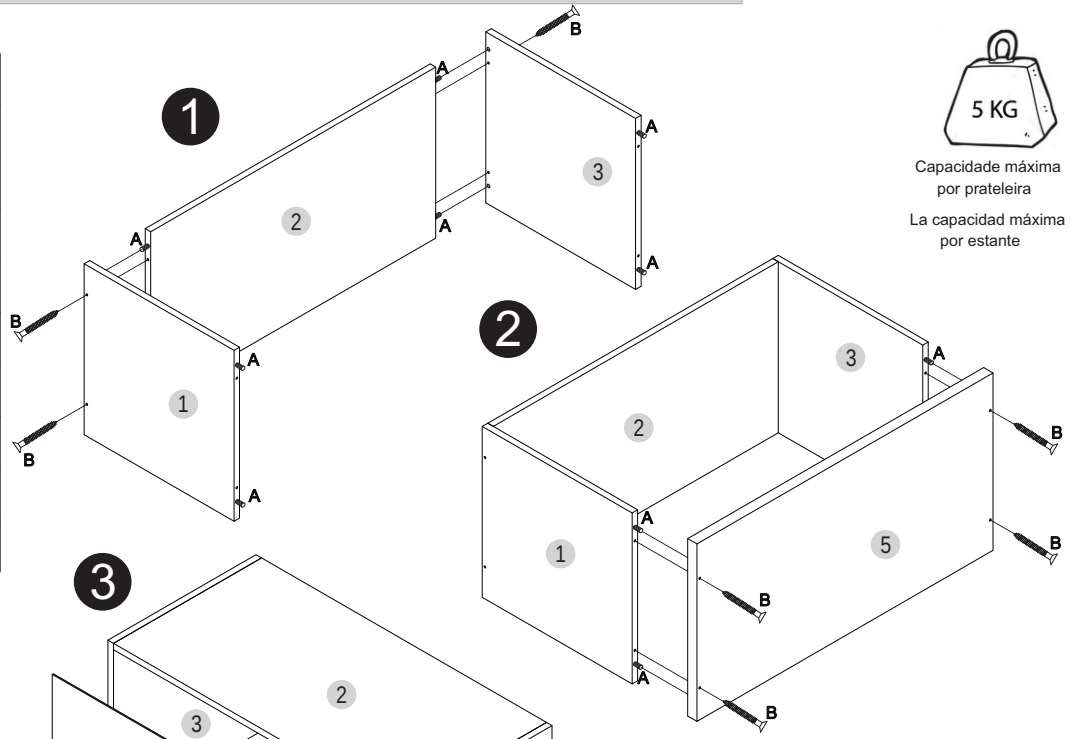

5 KG
Capacidade máxima por prateleira
La capacidad máxima por estante

Nº. da peça	Descrição da peça	Dimensões	Código cores			Qtde.
			Louro Freijó	Grafite Trama	Off White	
1	Lateral esquerda / Lateral izquierda	405 x 400 x 15	05143.0001	----------	----------	01
2	Tampo/Tapa	770 x 400 x 15	05170.0001	----------	----------	01
3	Lateral direita / lateral derecha	405 x 400 x 15	05142.0001	----------	----------	01
4	Porta basc. / Puerta basc.	796 x 366 x 15	----------	05171.0001	05350.0001	01
5	Base / Base	800 x 415 x 25	05169.0001	----------	----------	01
6	Costa / Revés	795 x 425 x 3	05172.0001	----------	----------	01

Fixação na parede
Fijación en la pared

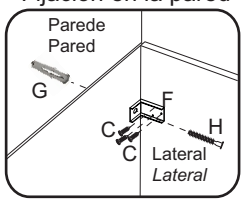

Colocação puxador (L)
Colocación tirador (L)

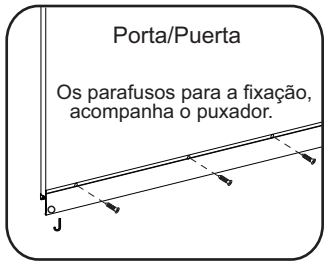

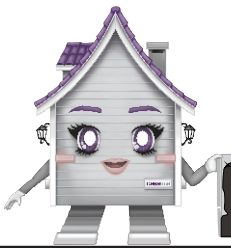

ÁS INDUSTRIA DE MÓVEIS LTDA.
www.moveiscasamia.com.br
+ 55 54 3701 1902 - assistencia@asmoveis.ind.br

*Para assistência, utilize o código das peças.