Manual de Montagem
Instrucciones de Montaje

Cozinha Modulada Cairo - Balcão 800 - Ref. 3238

casamia
para viver a felicidade

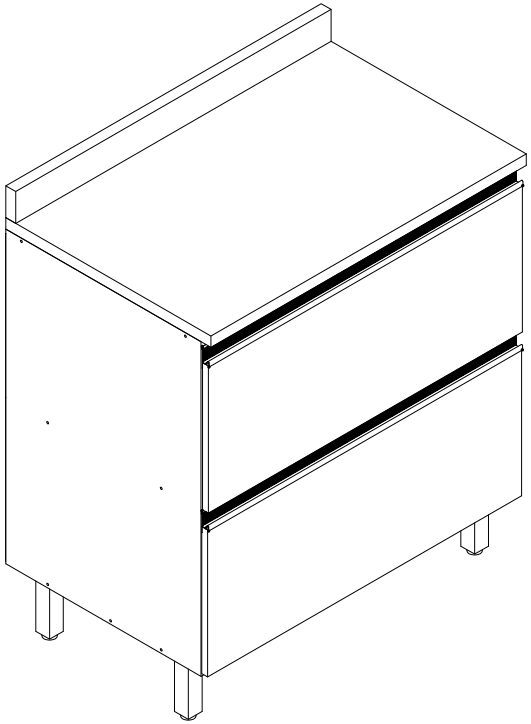

Ferragens/Herrajes *(Cód. 05195)*

A	Cavilha 8,0 X 30	12
B	Parafuso C/C 4,0 X 50	16
C	Parafuso C/C 3,5 X 14	22
D	Cola Pegamento — Cola bisnaga	01
E	Parafuso C/C 3,5 X 25	08
F	Sistema fixação	02
G	Bucha plástica 8mm	02
H	Parafuso C/F 5,0 X 60	02
I	Prego 10 X 10	45
J	Parafuso Minifix	04
L	Batente silicone	04
M	Tapa furo 18mm	04
N	Tambor minifix 15 x 11	04
O	Garra metálica	10
P	Cavilha 6,0 X 30	04
Q	Parafuso C/F 5,0 X 40	04
R	Parafuso C/C 3,5 X 40	04
S	Parafuso C/F 3,0 X 16	15

Acessórios separados/Accesorios

T	Puxador Udine Zoe 796mm	02
U	Dobradiça 35 curva	02
V	Trilho telescópico 400mm	01
X	Pistão gás força inversa 100N	01
Z	Pés quadrado 140mm	04

Nº. da peça	Descrição da peça	Dimensões	Código cores			Qtde.
			Louro Freijó	Grafite Trama	Off White	
1	Lateral esquerda / Lateral izquierda	735 x 495 x 15	04658.0001	----------	----------	01
2	Lateral direita / Lateral derecha	735 x 495 x 15	04649.0001	----------	----------	01
3	Régua frontal / Regla delantera	770 x 70 x 15	04656.0001	----------	----------	01
4	Tampo/Tapa	800 x 520 x 25	05131.0001	----------	----------	01
5	Régua traseira / Regla trasera	770 x 70 x 15	04654	----------	----------	01
6	Base / Base	770 x 495 x 15	04652.0001	----------	----------	01
7	Porta basc. /Puerta basc.	796 x 323 x 15	----------	04659.0001	05348.0001	01
8	Frente gaveta / Frente cajón	796 x 323 x 15	----------	04661.0001	05349.0001	01
9	Traseiro gaveta / Trasero cajón	715 x 255 x 15	04657.0001	----------	----------	01
10	Costa / Revés	795 x 365 x 3	04660.0001	----------	----------	02
11	Roda tampo / Roda tampo	800 x 70 x 25	05132.0001	----------	----------	01
12	Lateral dir. gaveta / Lateral der. cajón	400 x 255 x 15	04651.0001	----------	----------	01
13	Lateral esq. gaveta / Lateral izq. cajón	400 x 255 x 15	04650.0001	----------	----------	01
14	Prateleira fixa / Estante	770 x 495 x 15	04653.0001	----------	----------	01
15	Fundo gaveta / Fondo cajón	745 x 407 x 3	29459.0004	----------	----------	01



Capacidade máxima por prateleira

La capacidad máxima por estante

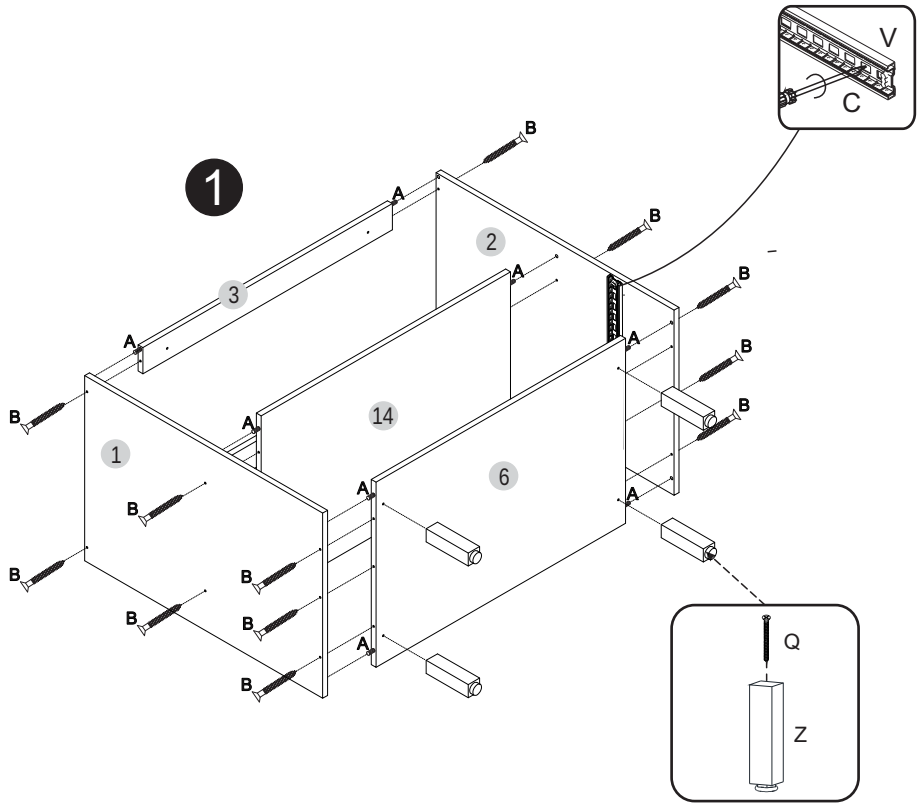



ÁS INDUSTRIA DE MÓVEIS LTDA.
www.moveiscasamia.com.br
+ 55 54 3701 1902 - assistencia@asmoveis.ind.br
*Para assistência, utilize o código das peças.

Manual de Montagem
Instrucciones de Montaje

Cozinha Modulada Cairo - Balcão 800 - Ref. 3238

casamia
para viver a felicidade



Capacidade máxima por prateleira

La capacidad máxima por estante

2

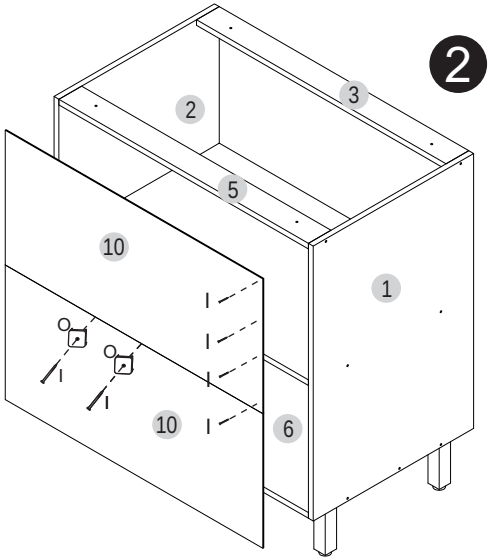

3

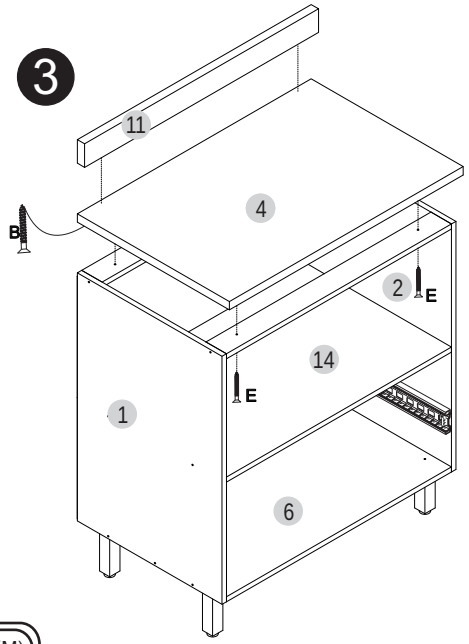

Parafuso (E) para união dos módulos

E UNIÃO 3,5 x 25



Fixação na parede
Fijación en la pared

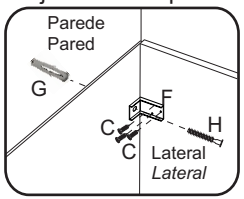

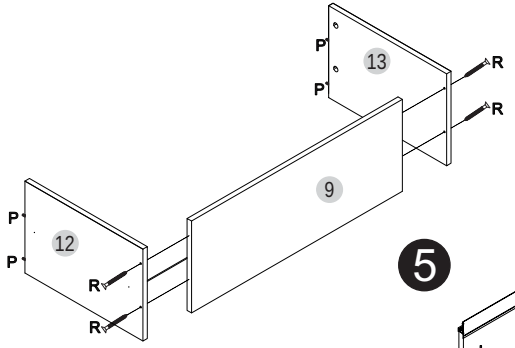

Usar tapa-furo (M) para cobrir tambor minifix (N).

M Tapa-furo 18mm

5

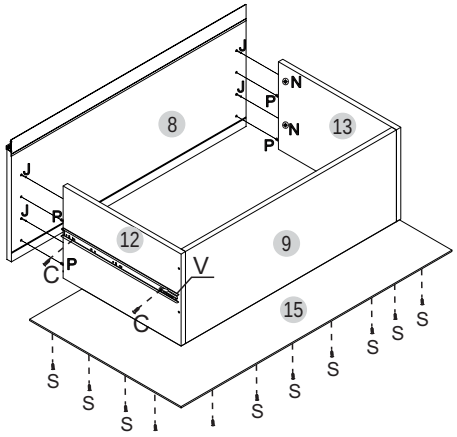

Colocação puxador (T)
Colocación tirador (T)

Porta/Puerta

Os parafusos para a fixação, acompanha o puxador.

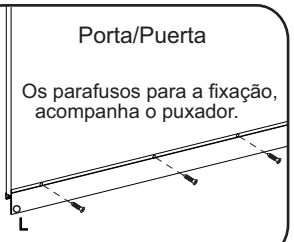

6

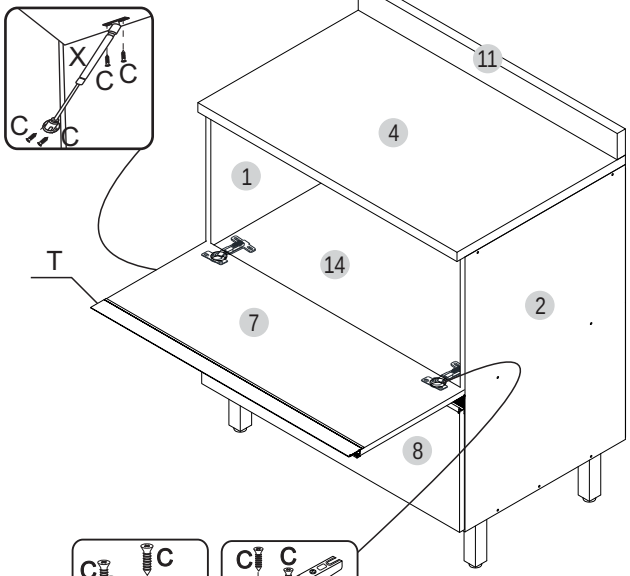

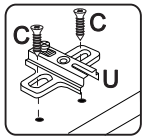

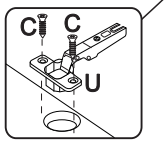

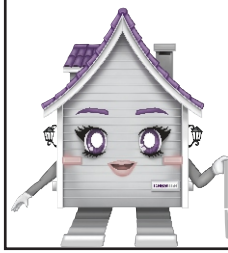

ÁS INDUSTRIA DE MÓVEIS LTDA.
www.moveiscasamia.com.br
+ 55 54 3701 1902 - assistencia@asmoveis.ind.br
*Para assistência, utilize o código das peças.