Manual de Montagem
Instrucciones de Montaje

Cozinha Modulada Casablanca - Balcão 700 - Ref. 3437

casamia
para viver a felicidade

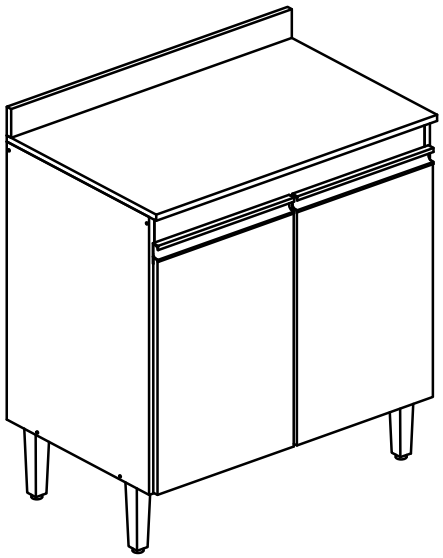

Nº. da peça	Descrição da peça	Dimensões	Código cores			Qtde.
			Branco	Mel	Off White	
1	Lateral esquerda/Lateral izquierda	680x495x15	05097.0001	05097.0002	----------	01
2	Base/Base	670x495x15	05090.0001	05090.0002	----------	01
3	Lateral direita/Lateral derecha	680x495x15	05096.0001	05096.0002	----------	01
4	Régua/Traviesa	670x70x15	05091.0001	05091.0002	----------	01
5	Prateleira/Repisa	670x450x15	28523.0005	28523.0006	----------	01
6	Porta direita /Puerta derecha	585x344x15	05093.0001	----------	05093.0002	01
7	Costa /Revés	690x325x3	05089.0001	05089.0002	----------	02
8	Porta esquerda /Puerta izquierda	585x344x15	05094.0001	----------	05094.0002	01
9	Tampo /Tapa	700x520x25	05098.0001	05098.0002	----------	01
10	Roda tampo /Detalhe tapa	700x70x25	05095.0001	05095.0002	----------	01
11	Régua tras./Traviesa tras.	670x70x15	05092	05092	05092	01



Capacidade máxima por prateleira

La capacidad máxima por estante

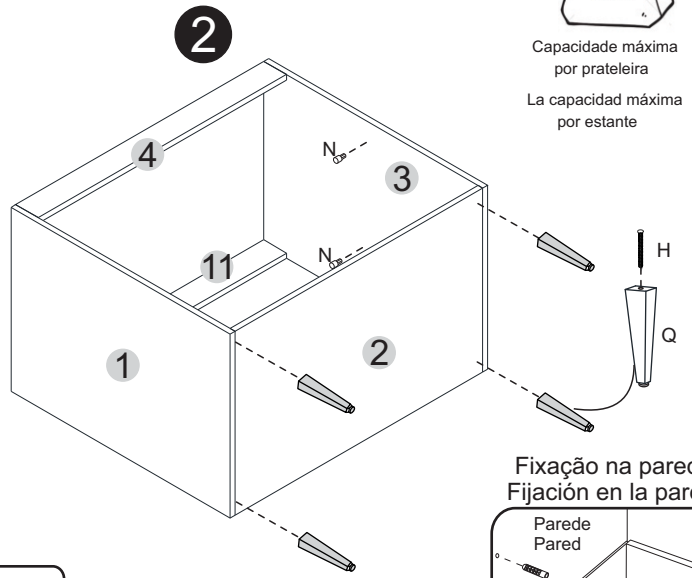

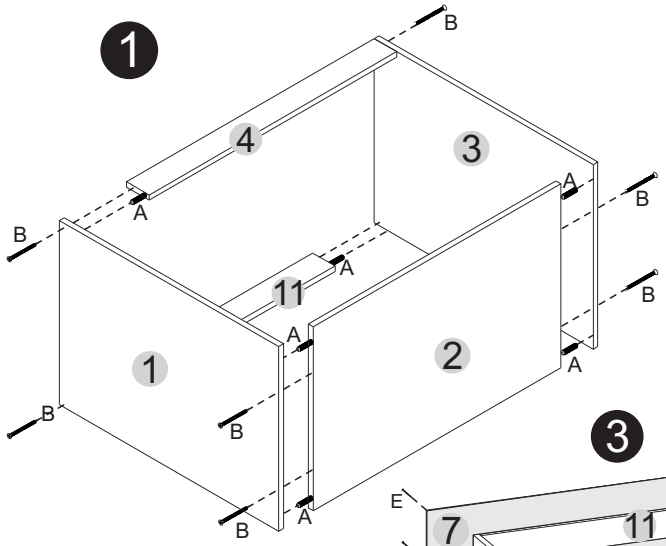

Fixação na parede
Fijación en la pared

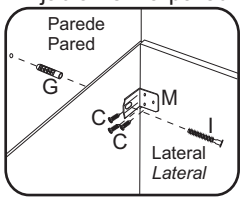

Ferragens/Herrajes *(Cód. 05102)*

A	Cavilha 8,0 X 30	08
B	Parafuso C/C 3,5 X 40	08
C	Parafuso C/C 3,5 X 14	30
D	Cola Pegamento — Cola bisnaga	01
E	Prego 10 X 10	35
F	Parafuso C/F 3,5 X 12	06
G	Bucha plástica 8mm	02
H	Parafuso C/F 5,0 X 40	04
I	Parafuso C/F 5,0 X 50	02
J	Cantoneira metálica 22x22	04
L	Parafuso C/C 3,5 X 25	04
M	Sistema fixação	02
N	Suporte prateleira	04
O	Parafuso C/C 4,0 X 50	02

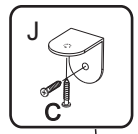

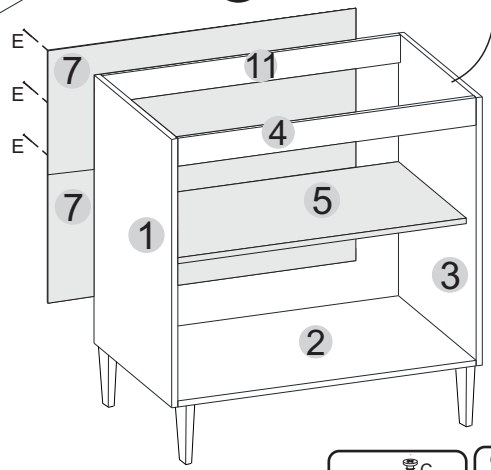

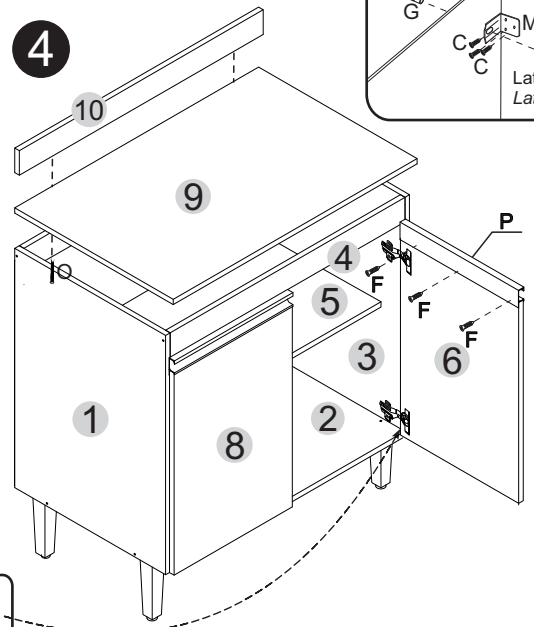

Acessórios separados/Accesorios

P	Puxador 344 mm	02
Q	Pé cônico 200mm	04
R	Dobradiça 26	04

Parafuso L para união dos módulos

L UNIÃO 3,5 x 25

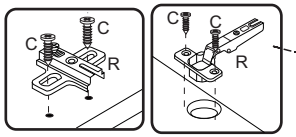

ÁS INDUSTRIA DE MÓVEIS LTDA.
www.moveiscasamia.com.br
+ 55 54 3701 1902 - assistencia@asmoveis.ind.br
*Para assistência, utilize o código das peças.