Manual de Montagem
Instrucciones de Montaje

Cozinha Modulada Casablanca - Balcão 1200 - Ref. 3407

casamia
para viver a felicidade

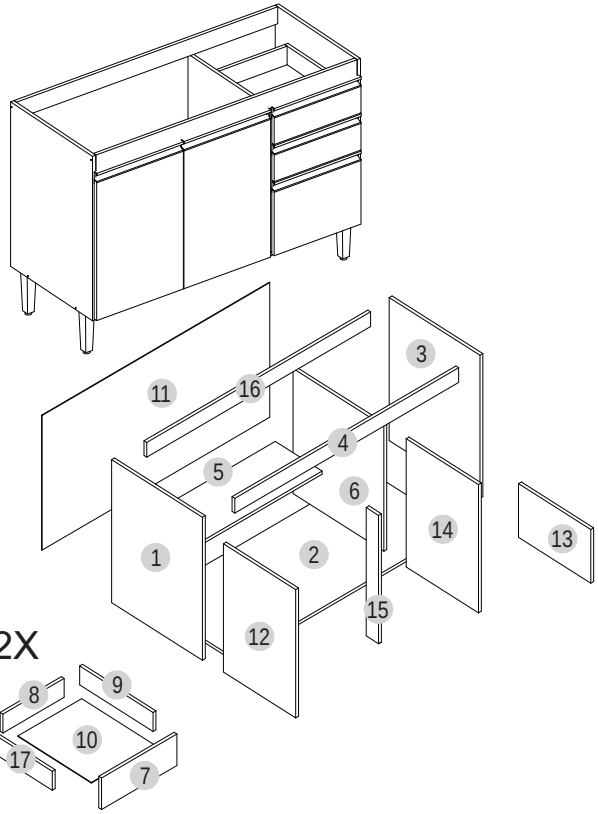

Ferragens/Herrajes *(Cód. 05074)*

A	Cavilha 8,0 X 30	10
B	Parafuso C/C 3,5 X 40	10
C	Parafuso C/C 3,5 X 14	59
D	Cola Pegamento — Cola bisnaga	01
E	Prego 10 X 10	35
F	Parafuso C/F 3,5 X 12	15
G	Bucha plástica 8mm	02
H	Parafuso C/F 5,0 X 40	05
I	Parafuso C/F 5,0 X 50	02
J	Cantoneira metálica 22x22	05
L	Parafuso C/C 3,5 X 25	07
M	Sistema fixação	02
N	Cavilha 6,0 X 30	08
O	Suporte prateleira	04
P	Prego anelado 12x12	08
Q	Cantoneira reforçada	01

Acessórios separados/Accesorios

R	Puxador 392 mm	05
S	Pé cônico 200mm	05
T	Dobradiça 26	06
U	Trilho telescópico 400mm	02

5 KG

Capacidade máxima por prateleira

La capacidad máxima por estante

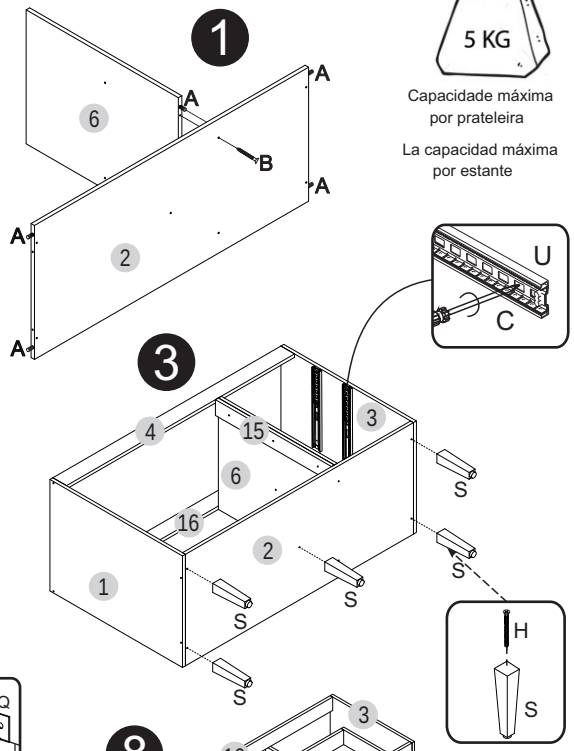

Nº. da peça	Descrição da peça	Dimensões	Código cores			Qtde.
			Branco	Mel	Off White	
1	Lateral esquerda/Lateral izquierda	680x495x15	05070.0001	05070.0002	----------	01
2	Base/Base	1170x495x15	05059.0001	05059.0002	----------	01
3	Lateral direita/Lateral derecha	680x495x15	05069.0001	05069.0002	----------	01
4	Régua frontal/Traviesa delantera	1170x70x15	05060.0001	05060.0002	----------	01
5	Prateleira/Repisa	779x425x15	28857.0005	28604.0005	----------	01
6	Divisão/Divisória	595x495x15	05068.0001	05068.0002	----------	01
7	Frente gaveta/Frente cajón	392x125x15	05065.0001	----------	05065.0002	02
8	Traseira de gaveta/Revés cajón	320x90x15	28859.0006	28859.0007	----------	02
9	Lateral gaveta dir./Lateral cajón der.	400x90x15	05063.0001	05063.0002	----------	02
10	Fundo gaveta/Fondo cajón	400x333x3	28611.0009	28611.0010	----------	02
11	Costa /Revés	1190x640x3	28853.0002	28853.0002	----------	01
12	Porta esquerda /Puerta izquierda	585x392x15	05066.0001	----------	05066.0002	01
13	Porta menor/Puerta menor	392x278x15	05062.0001	----------	05062.0002	01
14	Porta direita /Puerta derecha	585x392x15	05067.0001	----------	05067.0002	01
15	Pilastra/Pilastra	595x70x15	05071.0001	05071.0002	----------	01
16	Régua tras./Traviesa tras.	1170x70x15	05061	05061	05061	01
17	Lateral gaveta esq./Lateral cajón izq.	400x90x15	05064.0001	05064.0002	----------	02

Fixação na parede
Fijación en la pared

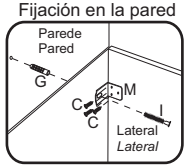

Parafuso (L) para união dos módulos



ÁS INDUSTRIA DE MÓVEIS LTDA.
www.moveiscasamia.com.br
+ 55 54 3701 1902 - assistencia@asmoveis.ind.br

*Para assistência, utilize o código das peças.