Manual de Montagem
Instrucciones de Montaje

Cozinha Modulada Paris - Balcão 800 - Ref. 3338

casamia
para viver a felicidade

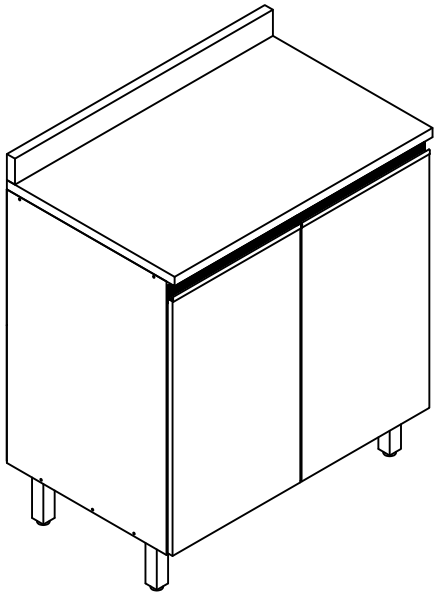

Ferragens/Herrajes *(Cód. 05320)*

A	Cavilha 8,0 X 30	08
B	Parafuso C/C 4,0 X 50	12
C	Parafuso C/C 3,5 X 14	22
D	Cola Pegamento — Cola bisnaga	01
E	Parafuso C/C 3,5 X 25	08
F	Sistema fixação	02
G	Bucha plástica 8mm	02
H	Parafuso C/F 5,0 X 60	02
I	Prego 10 X 10	50
J	Suporte prateleira	04
L	Parafuso C/F 5,0 X 40	04
M	Batente silicone	04

Acessórios separados/Accesorios

N	Dobradiça 35 reta	04
O	Puxador Udine Zoe 396mm	02
P	Pés quadrado 140mm	04

Fixação na parede
Fijación en la pared

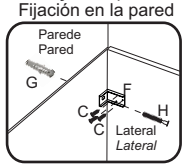

Parafuso (E) para união dos módulos



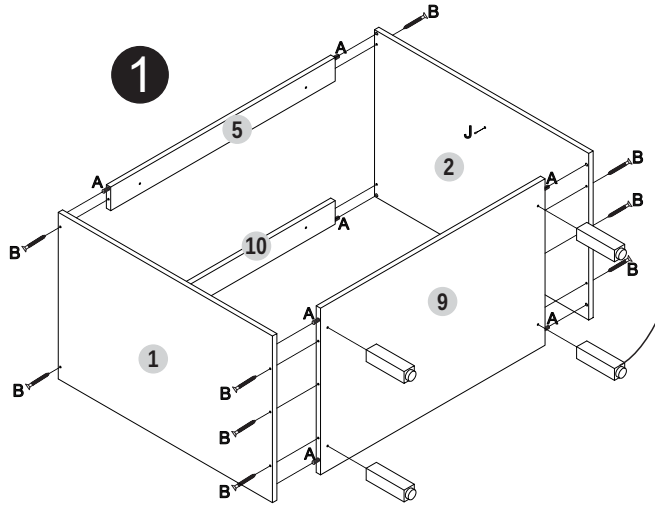

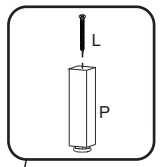



Capacidade máxima por prateleira

La capacidad máxima por estante

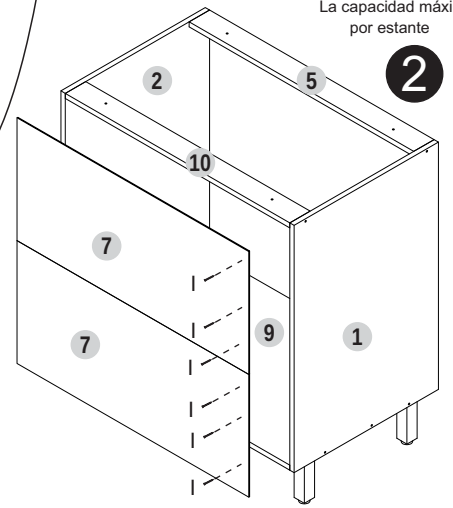

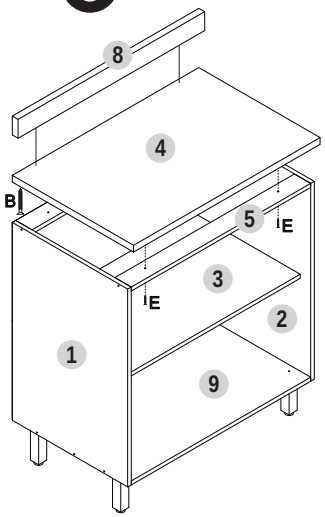

Colocação puxador (O)
Colocación tirador (O)

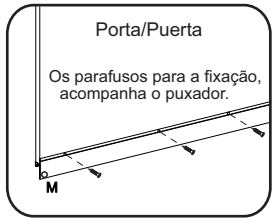

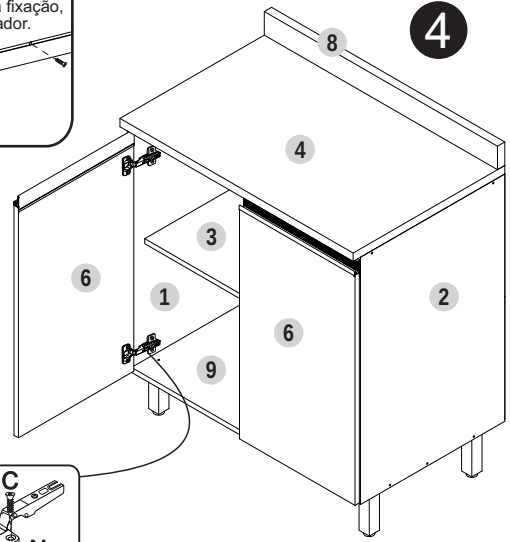

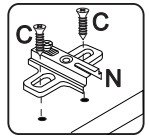

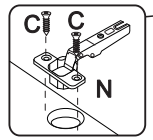

Nº. da peça	Descrição da peça	Dimensões	Código cores		Qtde.
			Louro Freijó	Off White	
1	Lateral esquerda / Lateral izquierda	735 x 495 x 15	05219.0001	----------	01
2	Lateral direita / Lateral derecha	735 x 495 x 15	05218.0001	----------	01
3	Prateleira móvel / Estante	770 x 450 x 15	05220.0001	----------	01
4	Tampo/Tapa	800 x 520 x 25	05131.0001	----------	01
5	Régua frontal / Regla delantera	770 x 70 x 15	05222.0001	----------	01
6	Porta / Puerta	684 x 396 x 15	----------	05223.0001	02
7	Costa / Costa	795 x 365 x 3	04660.0001	----------	02
8	Roda tampo / Roda tapa	800 x 70 x 25	05132.0001	----------	01
9	Base / Base	770 x 495 x 15	05217.0001	----------	01
10	Régua traseira / Regla trasera	770 x 70 x 15	05221	----------	01

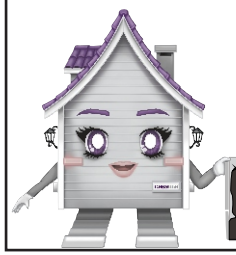

ÁS INDUSTRIA DE MÓVEIS LTDA. + 55 54 3701 1902 - assistencia@asmoveis.ind.br
www.moveiscasamia.com.br

*Para assistência, utilize o código das peças.