Manual de Montagem
Instrucciones de Montaje

Cozinha Modulada Paris - Balcão 800 forno - Ref. 3312

casamia
para viver a felicidade

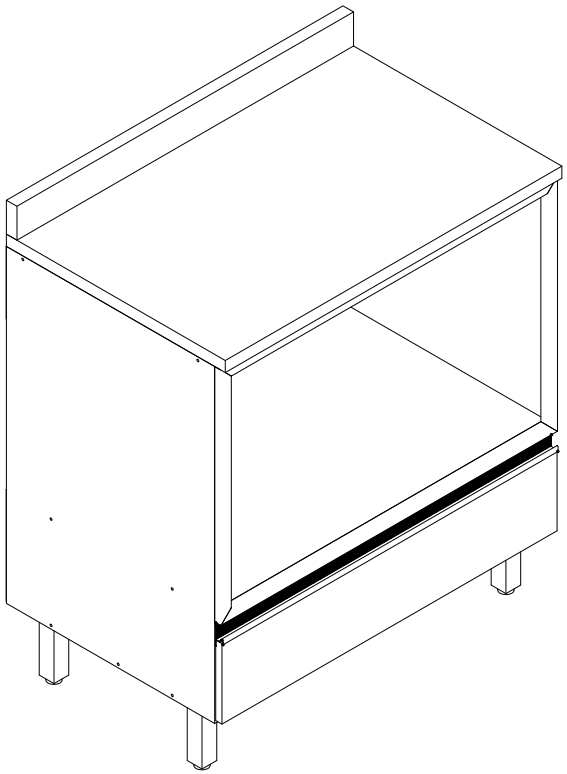

Ferragens/Herrajes *(Cód. 05189)*

A	Cavilha 8,0 X 30	12
B	Parafuso C/C 4,0 X 50	16
C	Parafuso C/C 3,5 X 14	38
D	Cola Pegamento — Cola bisnaga	01
E	Parafuso C/C 3,5 X 25	08
F	Sistema fixação	02
G	Bucha plástica 8mm	02
H	Parafuso C/F 5,0 X 60	02
I	Prego 10 X 10	40
J	Cavilha 6,0 X 30	02
L	Tambor minifix 15 x 11	02
M	Suporte angular	12
N	Parafuso C/F 5,0 X 40	04
O	Parafuso C/C 3,5 X 40	04
P	Parafuso Minifix	02
Q	Batente silicone	02
R	Tapa furo 18mm	02

Acessórios separados/Accesorios

S	Pés quadrado 140mm	04
T	Puxador Udine Zoe 796mm	01
U	Trilho telescópico 400mm	01

Nº. da peça	Descrição da peça	Dimensões	Código cores		Qtde.
			Louro Freijó	Off White	
1	Lateral esquerda / Lateral izquierda	735 x 495 x 15	05176.0001	----------	01
2	Lateral direita / Lateral derecha	735 x 495 x 15	05175.0001	----------	01
3	Frente gaveta / Frente de cajón	796 x 166 x 15	----------	05212.0001	01
4	Régua traseira / Regla trasera	770 x 70 x 15	05179	----------	01
5	Régua frontal / Régua delantera	770 x 70 x 15	05178.0001	----------	01
6	Traseiro gaveta / Trasero cajón	715 x 90 x 15	05185.0001	----------	01
7	Base / Base	770 x 495 x 15	05174.0001	----------	01
8	Prateleira fixa / Estante	770 x 495 x 15	05177.0001	----------	01
9	Lateral dir. gaveta / Lateral der. cajón	400 x 90 x 15	05183.0001	----------	01
10	Lateral esq. gaveta / Lateral izq. cájon	400 x 90 x 15	05184.0001	----------	01
11	Costa superior / Costa	795 x 150 x 15	05182.0001	----------	01
12	Costa inferior / Costa	795 x 230 x 3	05181.0001	----------	01
13	Fundo gaveta / Fondo cajón	730 x 400 x 3	29459.0003	----------	01
14	Roda tampo / Roda tapa	800 x 70 x 25	05132.0001	----------	01
15	Tampo / Tapa	800 x 520 x 25	05131.0001	----------	01
16	Quadro moldura / Marco de imagen	800 x 526 x 15	05207	----------	01

5 KG

Capacidade máxima por prateleira

La capacidad máxima por estante

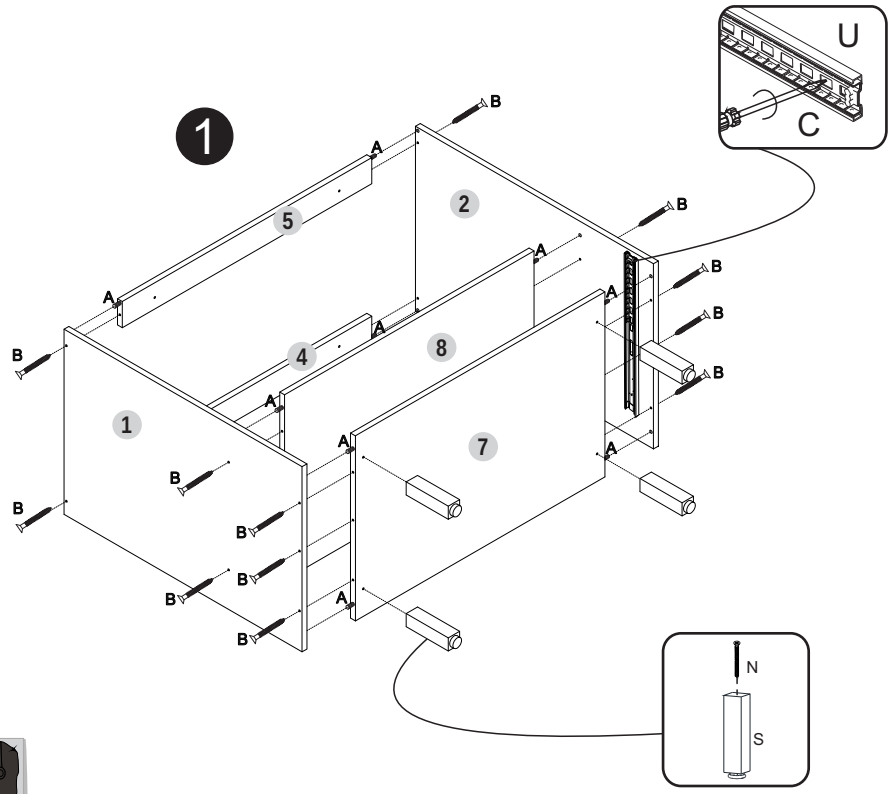

Fixação na parede
Fijación en la pared

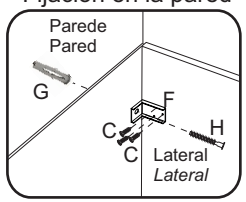

Parafuso (E) para união dos módulos

E UNIÃO 3,5 x 25



ÁS INDUSTRIA DE MÓVEIS LTDA. + 55 54 3701 1902 - assistencia@asmoveis.ind.br
www.moveiscasamia.com.br

*Para assistência, utilize o código das peças.

Manual de Montagem
Instrucciones de Montaje

Cozinha Modulada Paris - Balcão 800 forno - Ref. 3312

casamia
para viver a felicidade



Capacidade máxima por prateleira

La capacidad máxima por estante

2

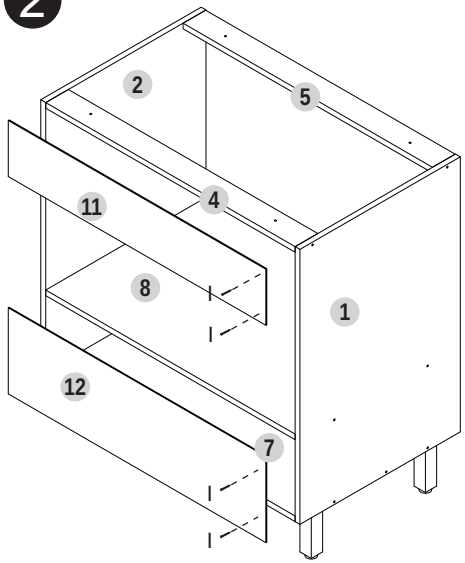

3

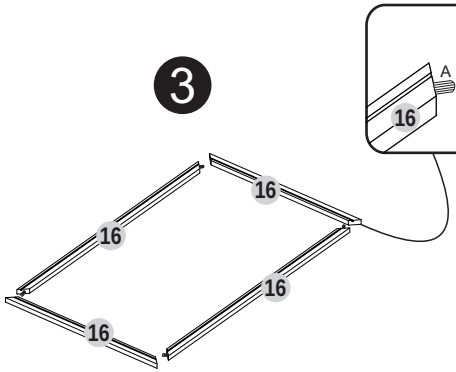

4

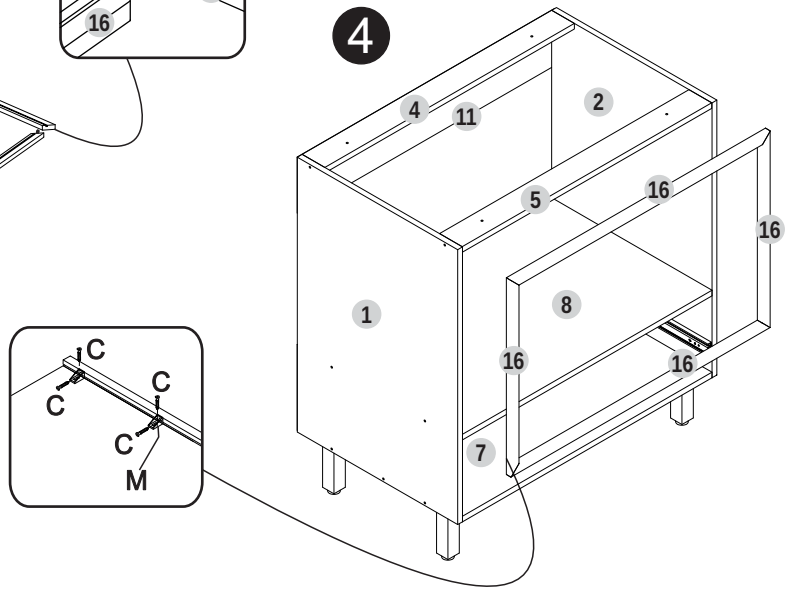

Colocação puxador (T)
Colocación tirador (T)

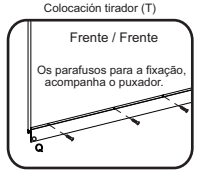

5

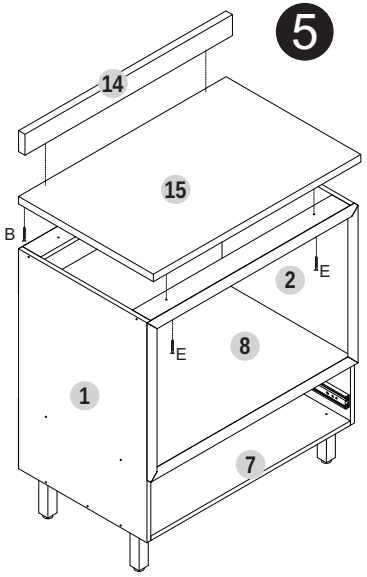

6

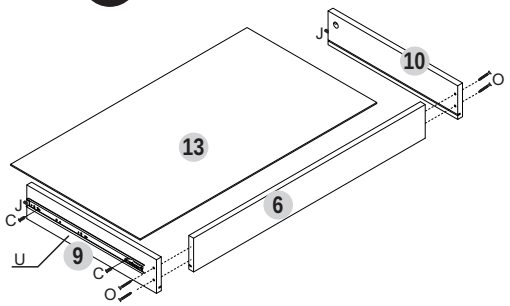

7

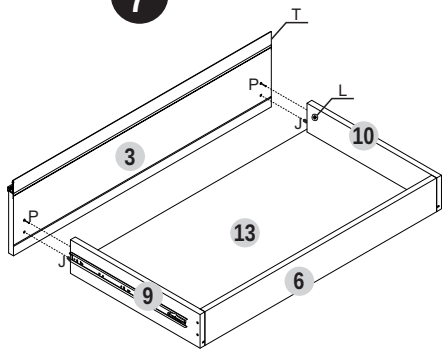

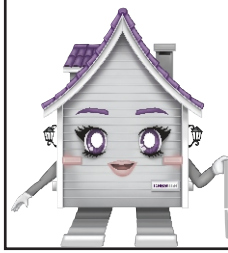

ÁS INDUSTRIA DE MÓVEIS LTDA.
www.moveiscasamia.com.br
+ 55 54 3701 1902 - assistencia@asmoveis.ind.br
*Para assistência, utilize o código das peças.