Manual de Montagem
Instrucciones de Montaje

Cozinha Modulada Paris - Balcão 1200 CT - Ref. 3307

casamia
para viver a felicidade

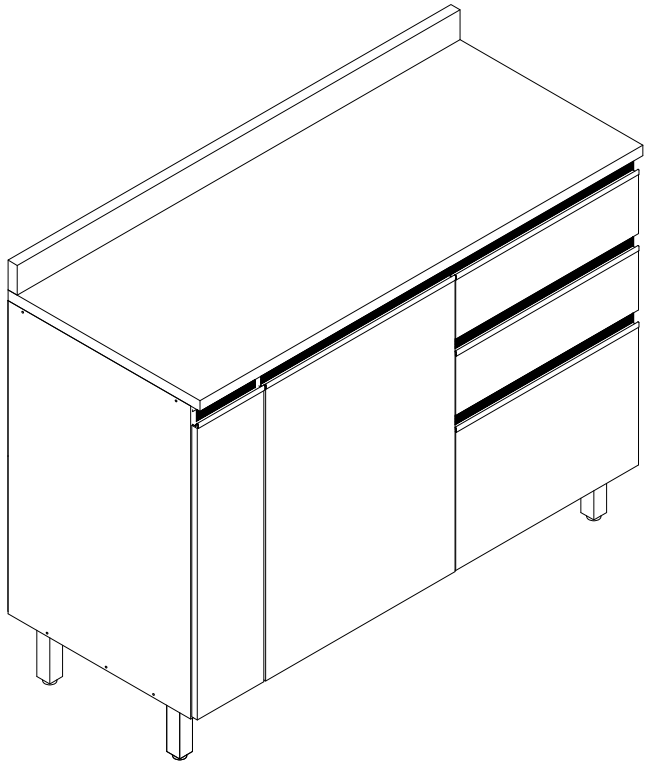

Ferragens/Herrajes *(Cód. 04930)*

A	Cavilha 8,0 X 30	12
B	Parafuso C/C 4,0 X 50	18
C	Parafuso C/C 3,5 X 14	54
D	Cola Pegamento — Cola bisnaga	01
E	Parafuso C/C 3,5 X 25	13
F	Sistema fixação	02
G	Bucha plástica 8mm	02
H	Parafuso C/F 5,0 X 60	02
I	Prego 10 X 10	50
J	Cavilha 6,0 X 30	16
L	Tambor minifix 15 x 11	12
M	Suporte prateleira	04
N	Parafuso C/F 5,0 X 40	05
O	Parafuso C/C 3,5 X 40	20
P	Parafuso Minifix	12
Q	Batente silicone	10
R	Tapa furo 18mm	12

Nº. da peça	Descrição da peça	Dimensões	Código cores		Qtde.
			Louro Freijó	Off White	
1	Lateral esquerda / Lateral izquierda	735 x 495 x 15	04906.0001	----------	01
2	Lateral direita / Lateral derecha	735 x 495 x 15	04905.0001	----------	01
3	Lateral esq. gavetão / Lateral izq. cajón	400 x 270 x 15	04891.0001	----------	01
4	Lateral dir. gavetão. / Lateral der. cajón	400 x 270 x 15	04890.0001	----------	01
5	Divisão esquerda / División izquierda	705 x 495 x 15	04902.0001	----------	01
6	Frente gaveta / Frente de cajón	495 x 141 x 15	----------	04882.0001	02
7	Traseiro gavetão / Trasero cajón	414 x 270 x 15	04889.0001	----------	01
8	Porta / Puerta	684 x 513 x 15	----------	04881.0001	01
9	Régua traseira / Regla trasera	1170 x 54 x 15	04910	----------	01
10	Régua frontal / Régua delantera	1170 x 54 x 15	04909.0001	----------	01
11	Traseiro gaveta / Trasero cajón	414 x 90 x 15	04886.0001	----------	02
12	Base / Base	1170x 495 x 15	04904.0001	----------	01
13	Prateleira móvel / Estante	511 x 425 x 15	04895.0001	----------	01
14	Lateral dir. gaveta / Lateral der. cajón	400 x 90 x 15	04888.0001	----------	02
15	Lateral esq. gaveta / Lateral izq. cájon	400 x 90 x 15	04887.0001	----------	02
16	Pilastra / Pilastra	705 x 70 x 15	04896.0001	----------	01
17	Frente gavetão / Frente de cajón	495 x 326 x 15	----------	04883.0001	01
18	Costa / Costa	1195 x 365 x 3	04950.0001	----------	02
19	Fundo gaveta / Fondo cajón	429 x 400 x 3	04885.0001	----------	03
20	Traseiro condimento / Trasero concim.	378 x 135 x 15	04892.0001	----------	01
21	Divisão direita / División izquierda	705 x 495 x 15	04903.0001	----------	01
22	Fundo condimento / Fondo de concimento	400 x 120 x 3	04884.0001	----------	02
23	Porta condimento / Puerta de concimento	684 x 180 x 15	04880.0001	----------	01
24	Lateral dir. condim. / Lateral der. condim.	400 x 90 x 15	04894.0001	----------	02
25	Lateral esq. condim./ Lateral izq. condim.	400 x 90 x 15	04893.0001	----------	02
26	Roda tampo / Roda tapa	1200 x 70 x 25	04813.0001	----------	01
27	Tampo / Tapa	1200 x 520 x 25	04812.0001	----------	01



Capacidade máxima por prateleira

La capacidad máxima por estante

Acessórios separados/Accesorios

S	Pés quadrado 140mm	05
T	Puxador Udine Zoe 180mm	01
U	Puxador Udine Zoe 495mm	03
V	Puxador Udine Zoe 513mm	01
X	Dobradiça 35 reta	02
Z	Trilho telescópico 400mm	05

Parafuso (E) para união dos módulos

E UNIÃO 3,5 x 25

Fixação na parede
Fijación en la pared

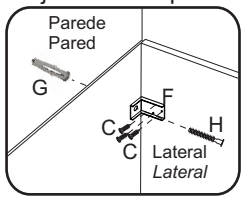

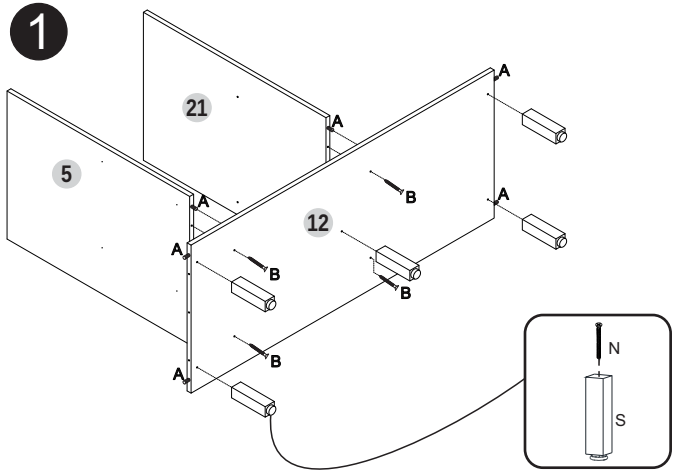



ÁS INDUSTRIA DE MÓVEIS LTDA.
www.moveiscasamia.com.br
+ 55 54 3701 1902 - assistencia@asmoveis.ind.br
*Para assistência, utilize o código das peças.

Manual de Montagem
Instrucciones de Montaje

Cozinha Modulada Paris - Balcão 1200 CT - Ref. 3307

casamia
para viver a felicidade

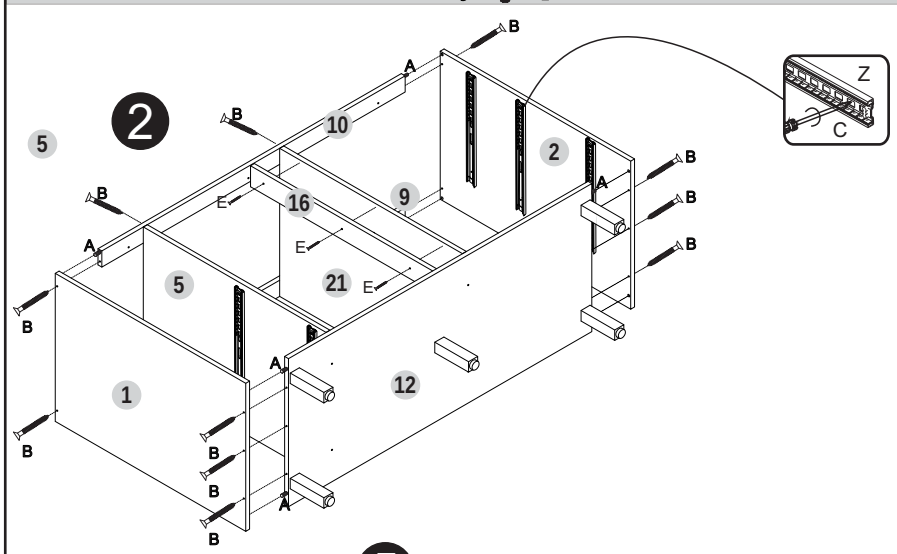

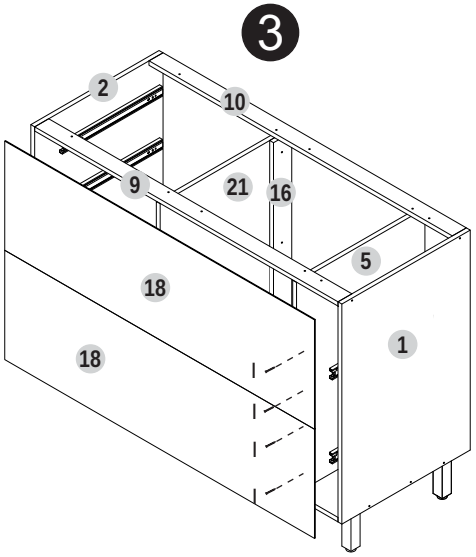

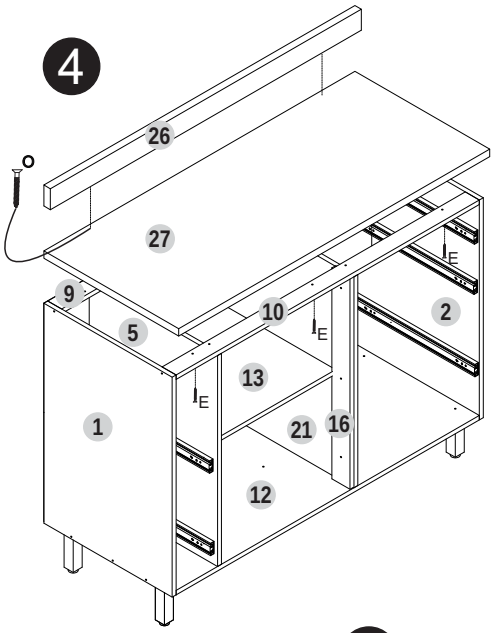



Capacidade máxima por prateleira

La capacidad máxima por estante

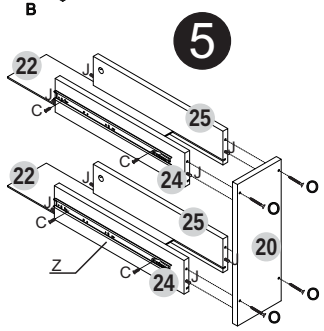

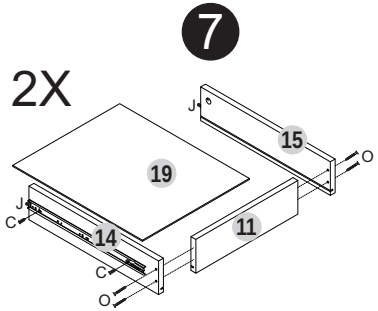

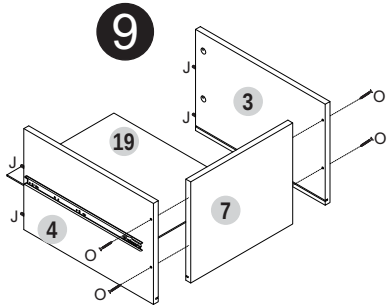

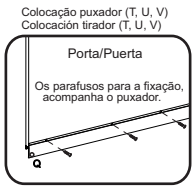

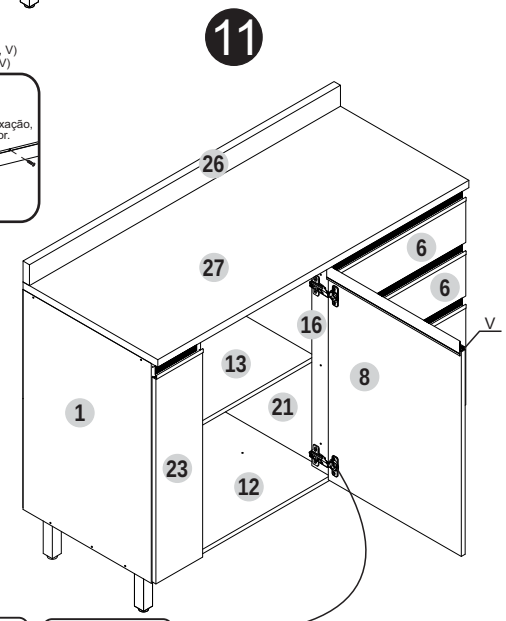

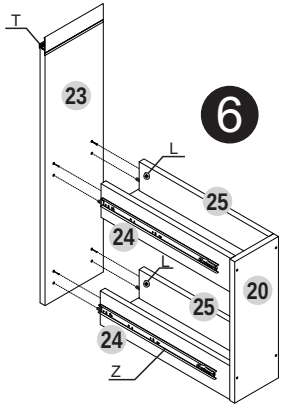

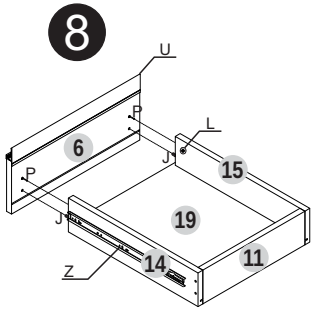

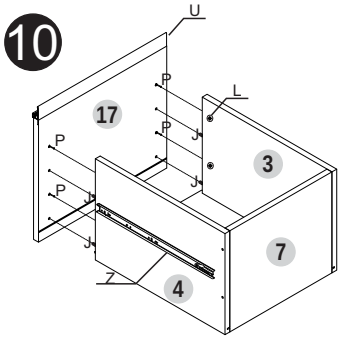

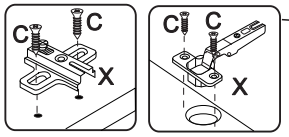

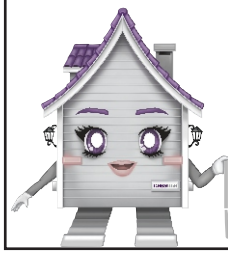

ÁS INDUSTRIA DE MÓVEIS LTDA.
www.moveiscasamia.com.br
+ 55 54 3701 1902 - assistencia@asmoveis.ind.br

*Para assistência, utilize o código das peças.