Manual de Montagem
Instrucciones de Montaje

Cozinha Modulada Paris - Balcão 1200 ST - Ref. 3305

casamia
para viver a felicidade

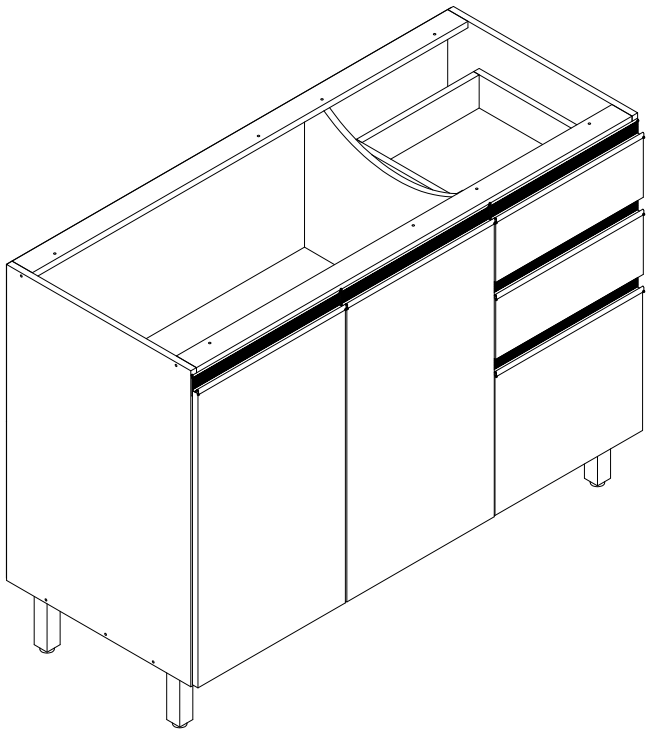

Ferragens/Herrajes *(Cód. 05324)*

A	Cavilha 8,0 X 30	10
B	Parafuso C/C 4,0 X 50	14
C	Parafuso C/C 3,5 X 14	46
D	Cola bisnaga	01
E	Parafuso C/C 3,5 X 25	07
F	Sistema fixação	02
G	Bucha plástica 8mm	02
H	Parafuso C/F 5,0 X 60	02
I	Prego 10 X 10	50
J	Cavilha 6,0 X 30	08
L	Tambor minifix 15 x 11	08
M	Suporte prateleira	04
N	Parafuso C/F 5,0 X 40	05
O	Parafuso C/C 3,5 X 40	12
P	Parafuso Minifix	08
Q	Batente silicone	10
R	Tapa furo 18mm	08

Acessórios separados/Accesorios

S	Pés quadrado 140mm	05
T	Puxador Udine Zoe 396mm	05
U	Dobradiça 35 reta	04
V	Trilho telescópico 400mm	03

Nº. da peça	Descrição da peça	Dimensões	Código cores		Qtde.
			Louro Freijó	Off White	
1	Lateral esquerda / Lateral izquierda	735 x 495 x 15	05228.0001	----------	01
2	Lateral direita / Lateral derecha	735 x 495 x 15	05227.0001	----------	01
3	Lateral esq. gavetão / Lateral izq. cajón	400 x 270 x 15	05237.0001	----------	01
4	Lateral dir. gavetão. / Lateral der. cajón	400 x 270 x 15	05236.0001	----------	01
5	Divisão / División	705 x 495 x 15	05234.0001	----------	01
6	Frente gaveta / Frente de cajón	396 x 141 x 15	----------	05240.0001	02
7	Traseiro gavetão / Trasero cajón	315 x 270 x 15	05229.0001	----------	01
8	Porta / Puerta	684 x 396 x 15	----------	05238.0001	02
9	Régua traseira / Regla trasera	1170 x 54 x 15	05226	----------	01
10	Régua frontal / Régua delantera	1170 x 54 x 15	05225.0001	----------	01
11	Traseiro gaveta / Trasero cajón	315 x 90 x 15	05232.0001	----------	02
12	Base / Base	1170x 495 x 15	05224.0001	----------	01
13	Prateleira móvel / Estante	785 x 425 x 15	05235.0001	----------	01
14	Lateral dir. gaveta / Lateral der. cajón	400 x 90 x 15	05230.0001	----------	02
15	Lateral esq. gaveta / Lateral izq. cájon	400 x 90 x 15	05231.0001	----------	02
16	Pilastra / Pilastra	705 x 70 x 15	05233.0001	----------	01
17	Frente gavetão / Frente de cajón	396 x 326 x 15	05239.0001	----------	01
18	Costa / Costa	1195 x 365 x 3	04950.0001	----------	02
19	Fundo gaveta / Fondo cajón	400 x 330 x 3	00267.0002	----------	03



Capacidade máxima por prateleira

La capacidad máxima por estante

Fixação na parede
Fijación en la pared

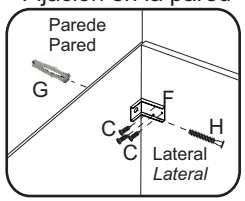

Parafuso (E) para união dos módulos

E UNIÃO 3,5 x 25

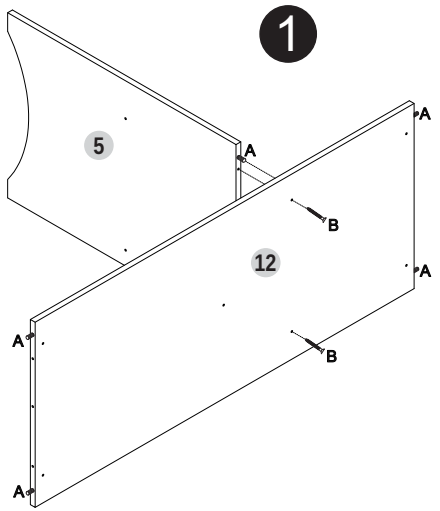

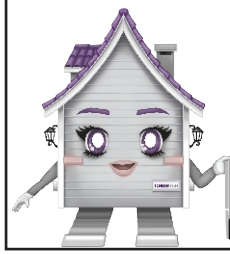

ÁS INDUSTRIA DE MÓVEIS LTDA.
www.moveiscasamia.com.br
+ 55 54 3701 1902 - assistencia@asmoveis.ind.br
*Para assistência, utilize o código das peças.

Manual de Montagem
Instrucciones de Montaje

Cozinha Modulada Paris - Balcão 1200 ST - Ref. 3305

casamia
para viver a felicidade

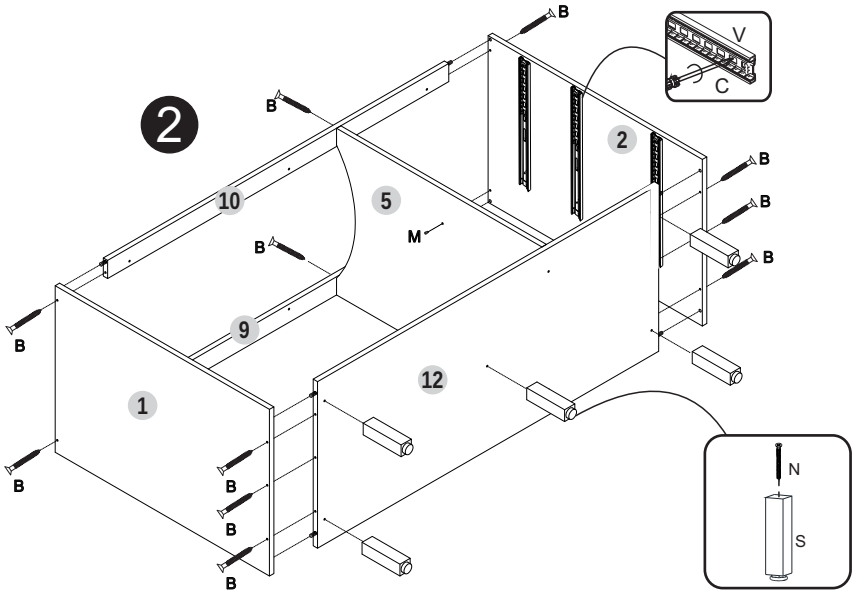

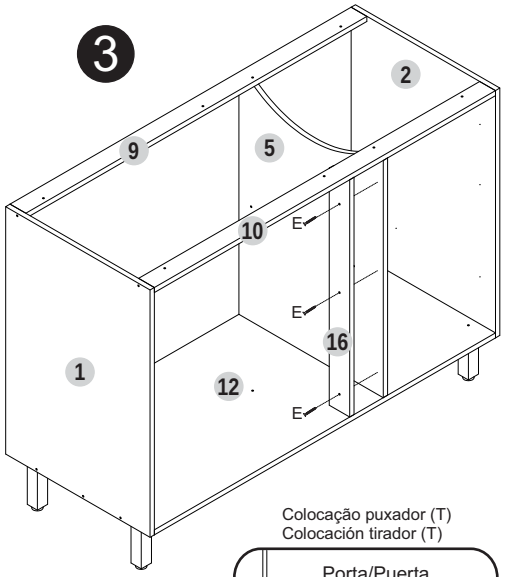

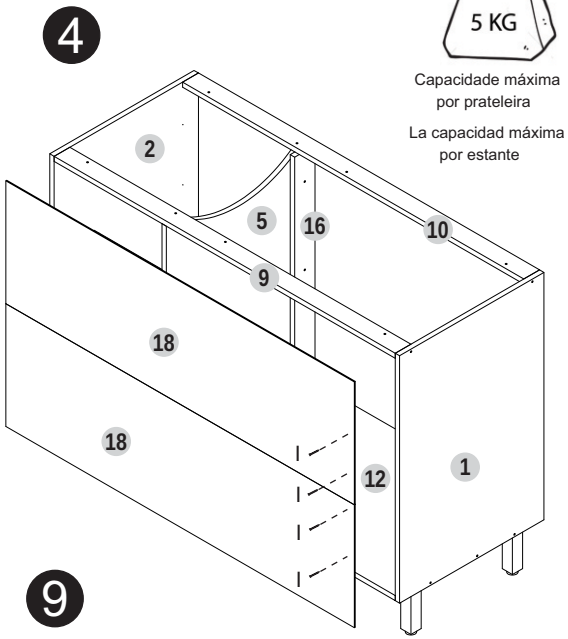



Capacidade máxima por prateleira

La capacidad máxima por estante

Colocação puxador (T)
Colocación tirador (T)

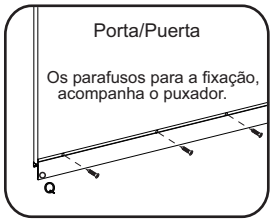

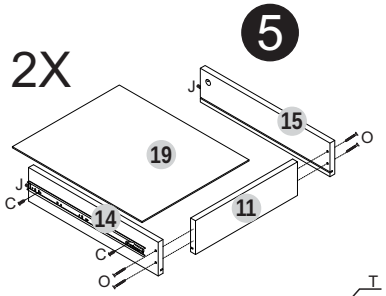

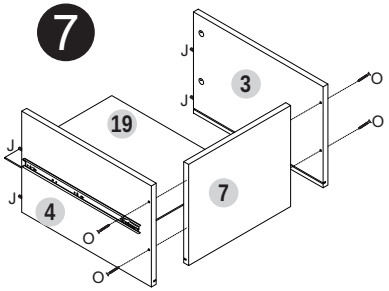

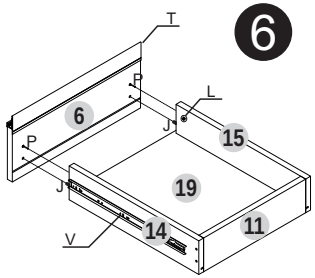

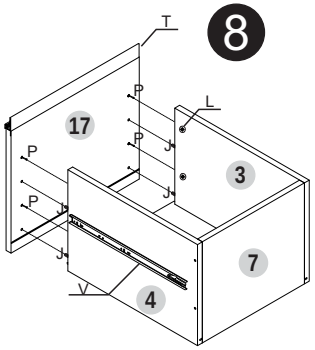

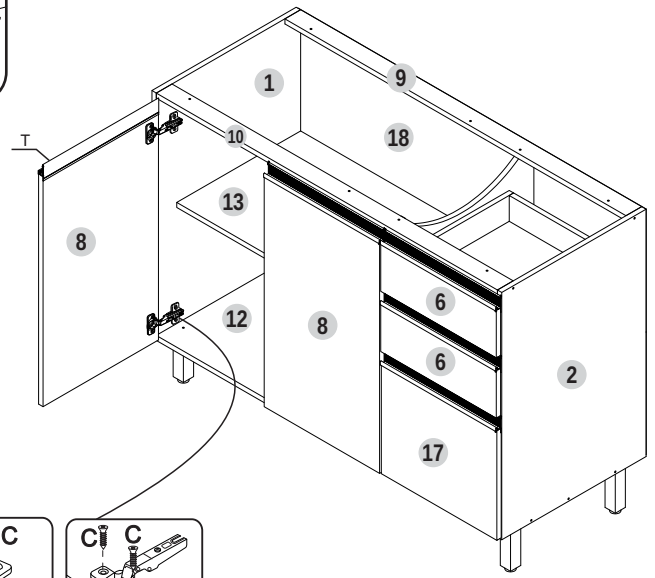

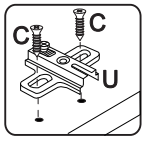

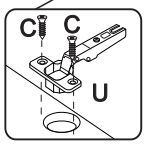

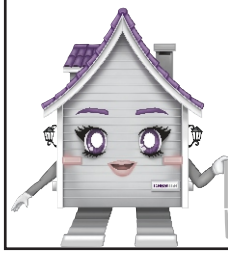

ÁS INDUSTRIA DE MÓVEIS LTDA.
www.moveiscasamia.com.br
+ 55 54 3701 1902 - assistencia@asmoveis.ind.br

*Para assistência, utilize o código das peças.