Manual de Montagem
Instrucciones de Montaje

Cozinha Modulada Bélgica - Aéreo basc. - Ref. 3070

casamia
para viver a felicidade

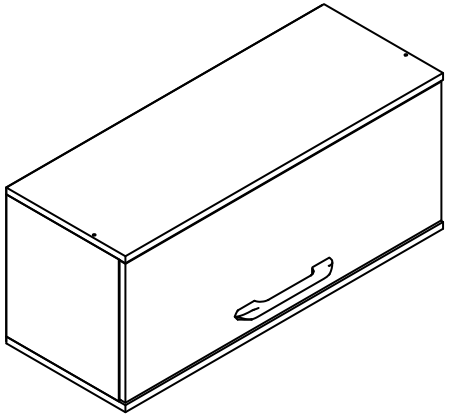

Nº. da peça	Descrição da peça	Dimensões	Código cores		Qtde.
			Mel	Grafite	
1	Lateral esquerda / *Lateral izquierda*	310x283x15	04584.0001	--------	01
2	Lateral direita / *Lateral derecha*	310x283x15	04583.0001	--------	01
3	Base / *Base*	700x300x15	04580.0001	--------	01
4	Tampo / Tapa	700x300x15	04581.0001	--------	01
5	Costa / *Dorso*	695x335x3	32858.006	--------	01
6	Porta / *Puerta*	680x305x15	--------	04585.0001	01

5 KG

Capacidade máxima por prateleira

La capacidad máxima por estante

*Usar Cola (D) em todas as cavilhas (A).
*El uso de adhesivo (D) en todos los pasadores (A)

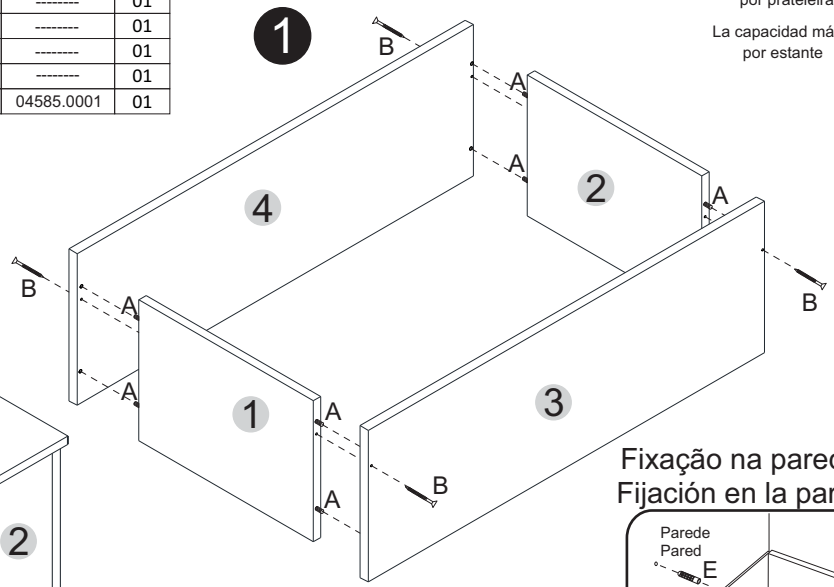

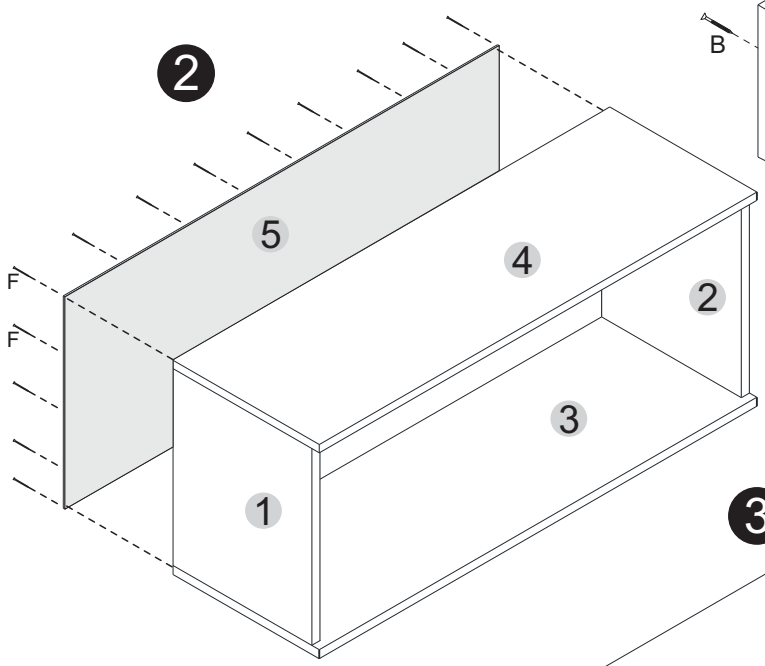

Fixação na parede
Fijación en la pared

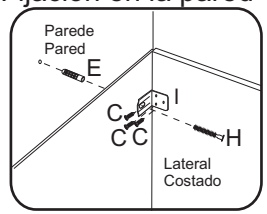

Ferragens/Herrajes ***(Cód. 04587)***

A	*Cavilha 8,0 X 30*	*08*
B	*Parafuso C/C 3,5 X 40*	*04*
C	*Parafuso C/C 3,5 X 14*	*14*
D	Cola — *Cola bisnaga*	*01*
E	*Bucha plástica 8mm*	*02*
F	*Prego 10 X 10*	*20*
G	*Parafuso C/C 3,5 X 25*	*04*
H	*Parafuso C/F 5,0 X 50*	*02*
I	*Sistema fixação*	*02*
J	*Parafuso C/F 3,5 X 25*	*02*

Acessórios separados/Accesorios

L	*Dobradiça super curva 26mm*	*02*
M	*Puxador*	*01*
N	*Pistão 80N*	*01*

Parafuso (G) para união dos módulos

G UNIÃO 3,5 x 25

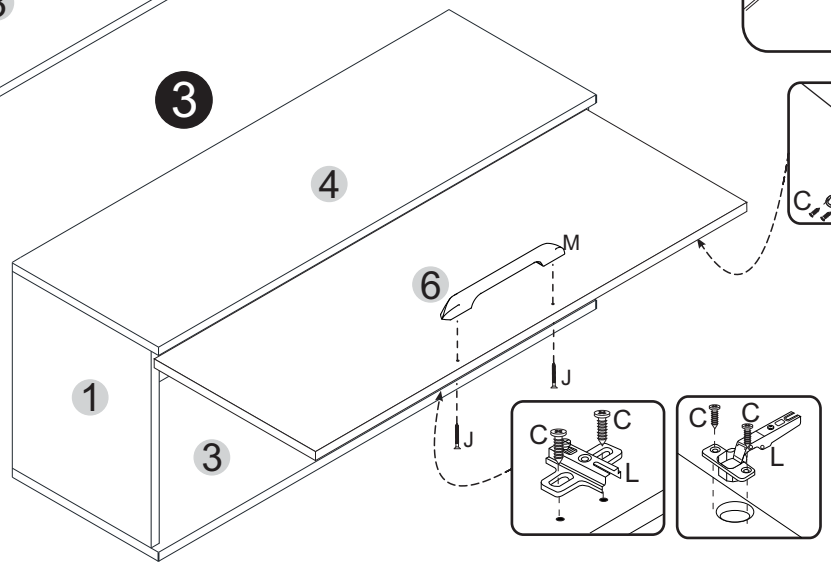

ÁS INDUSTRIA DE MÓVEIS LTDA. ***+ 55 54 3701 1902 - assistencia@asmoveis.ind.br***
www.moveiscasamia.com.br
*Para assistência, utilize o código das peças.