Manual de Montagem
Instrucciones de Montaje

Cozinha Modulada Bélgica - Balcão 700 - Ref. 3037

casamia
para viver a felicidade

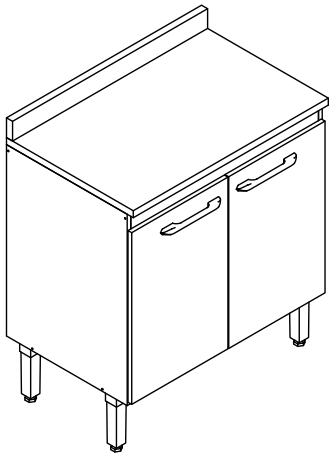

Nº. da peça	Descrição da peça	Dimensões	Código cores	Qtde.
			Mel	
1	Lateral esquerda / *Lateral izquierda*	680x495x15	04093.0003	01
2	Lateral direita / *Lateral derecha*	680x495x15	04092.0003	01
3	Base / *Base*	670x495x15	04589.0001	01
4	Prateleira / *Estante*	670x450x15	05512.0002	01
5	Régua frontal / *Régla delantera*	670x70x15	05514.0002	01
6	Porta / *Puerta*	610x395x15	04588.0002	02
7	Costa / *Dorso*	690x335x3	30041.0008	02
8	Tampo / Tapa	700x520x25	05378.0001	01
9	*Roda tampo / Rueda tapa*	700x70x25	05377.0001	01
10	Régua traseira / *Régla trasera*	670x70x15	05513	01

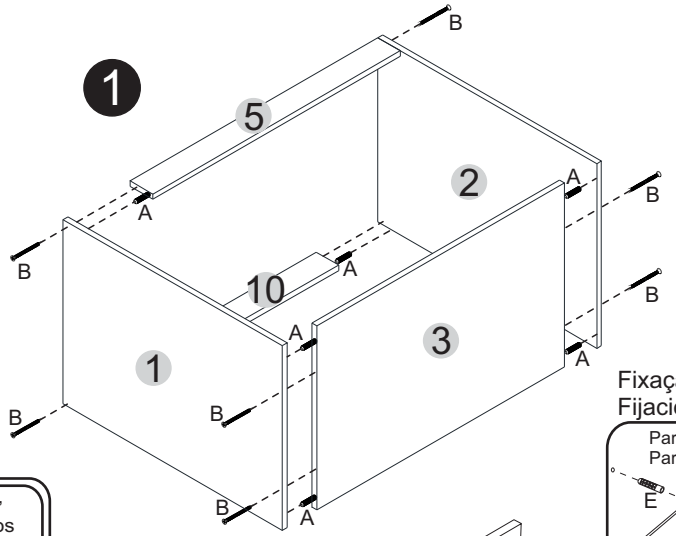



Capacidade máxima por prateleira

La capacidad máxima por estante

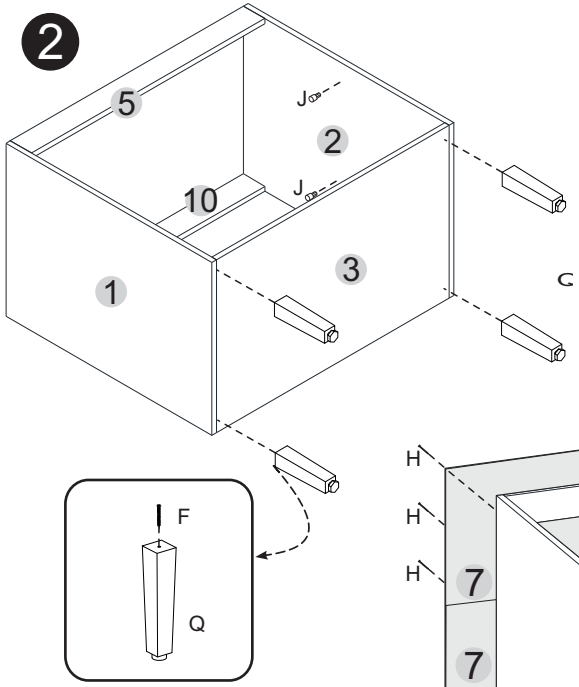

Parafuso 'L' para união dos módulos



Fixação na parede
Fijación en la pared

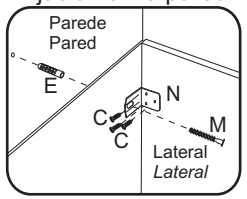

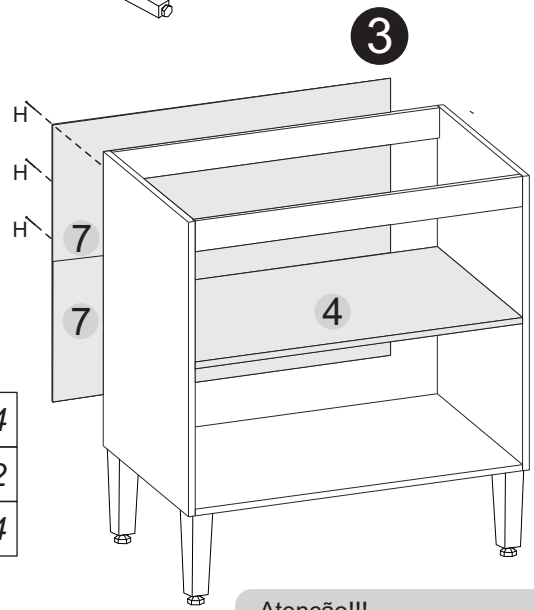

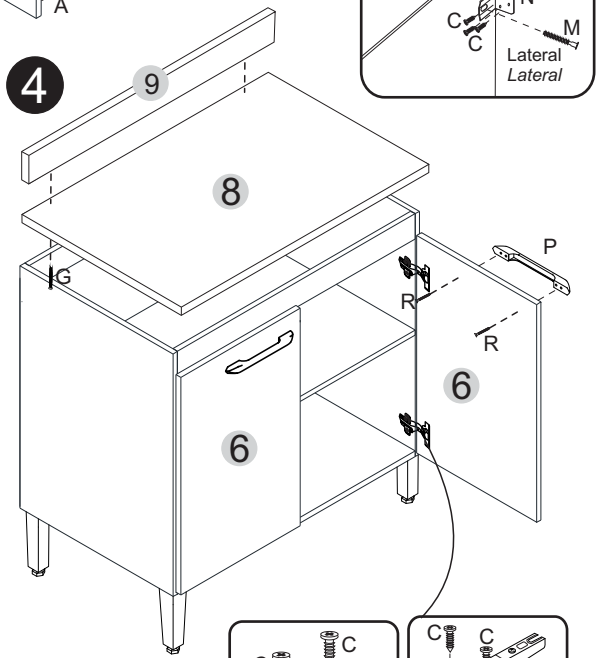

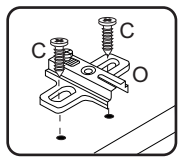

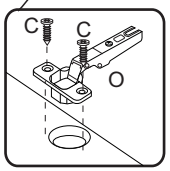

Ferragens/Herrajes *(Cód. 04049)*

A	Cavilha 8,0 X 30	08
B	Parafuso C/C 3,5 X 40	08
C	Parafuso C/C 3,5 X 14	38
D	Cola — Cola bisnaga	01
E	Bucha plástica 8mm	02
F	Parafuso C/F 4,5 X 60	04
G	Parafuso C/C 4,0 X 50	02
H	Prego 10 X 10	35
I	Cantoneira metálica 22mm	04
J	Suporte prateleira	04
L	Parafuso C/C 3,5 X 25	04
M	Parafuso C/F 5,0 X 50	02
N	Sistema fixação	02
R	Parafuso C/F 3,5 X 25	04

Acessórios separados/Accesorios

O	Dobradiça reta 26mm	04
P	Puxador	02
Q	Pé cônico 200mm	04

Atenção!!!
Evitar colocar recipientes quentes sobre o tampo para não danificá-lo.

ÁS INDUSTRIA DE MÓVEIS LTDA.
www.moveiscasamia.com.br
+ 55 54 3701 1902 - assistencia@asmoveis.ind.br
*Para assistência, utilize o código das peças.