Manual de Montagem
Instrucciones de Montaje

Cozinha Modulada Bélgica - Balcão cto - Ref. 3008

casamia
para viver a felicidade

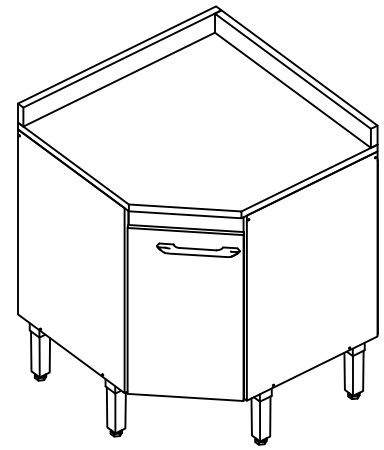

Nº. da peça	Descrição da peça	Dimensões	Código cores Mel	Qtde.
1	Lateral esquerda/ *Lateral izquierda*	680x495x15	01504.0003	01
2	Lateral direita/ *Lateral derecha*	680x495x15	32781.0003	01
3	Base/ *Base*	735x735x15	32776.0003	01
4	Prateleira/ *Estante*	735x735x15	32782.0003	01
5	Régua traseira/ *Régla trasera*	635x70x15	32772.0003	02
6	Pilastra/ *Pilastra*	665x85x15	32779.0003	01
7	Pilastra/ *Pilastra*	665x100x15	32778.0003	01
8	Costa/ *Dorso*	640x655x3	32789.0003	02
9	Régua frontal/ *Régla frontal*	370x70x15	32780.0003	01
10	Porta/ *Puerta*	610x342x15	32783.0003	01
11	Tampo canto/ Tmp canto	750x520x750x25	05374.0001	01
12	*Roda tampo esq./ Rueda tapa esq.*	750x70x25	05375.0001	01
13	Roda tampo dir./ Rueda tapa dir.	750x70x25	05376.0001	01

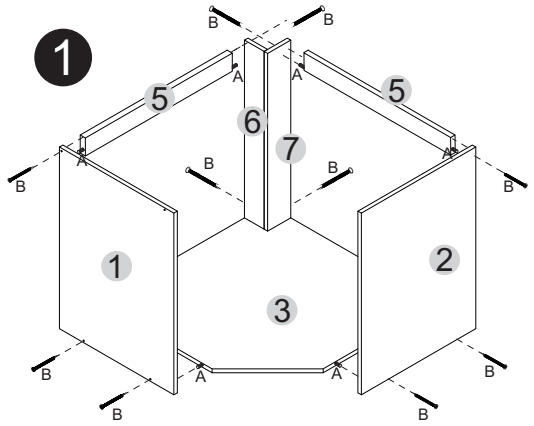



Capacidade máxima por prateleira

La capacidad máxima por estante

Acessórios separados/Accesorios

O	Dobradiça 26mm 45°	02
P	Puxador	01
Q	Pé cônico 200mm	05

Ferragens/Herrajes (Cód. 04039)

A	Cavilha 8,0 X 30	16
B	Parafuso C/C 3,5 X 40	13
C	Parafuso C/C 3,5 X 14	30
D	Cola — Cola bisnaga	01
E	Bucha plástica 8mm	02
F	Parafuso C/F 4,5 X 60	05
G	Parafuso C/C 4,0 X 50	04
H	Prego 10 X 10	55
I	Cantoneira metálica 22mm	04
J	Cantoneira metálica 135°	02
L	Parafuso C/C 3,5 X 25	04
M	Parafuso C/F 5,0 X 50	02
N	Sistema fixação	02
R	Parafuso C/F 3,5 X 25	02

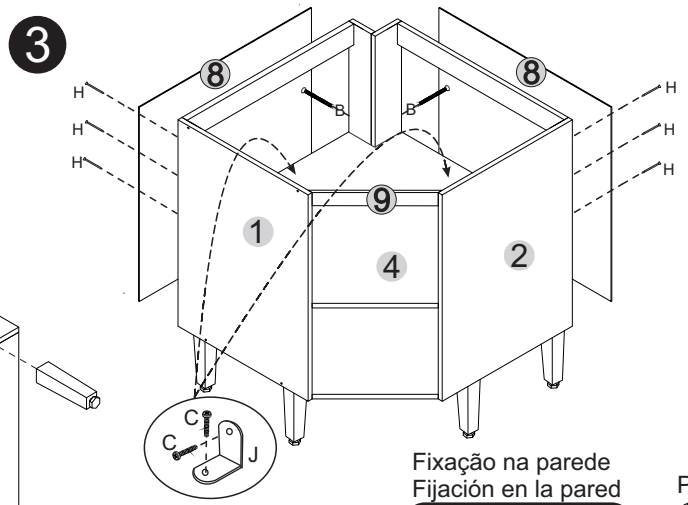

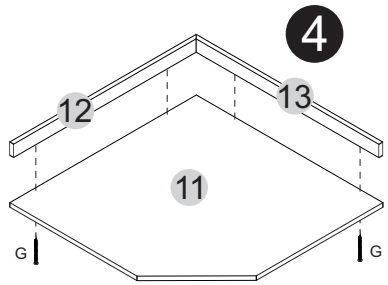

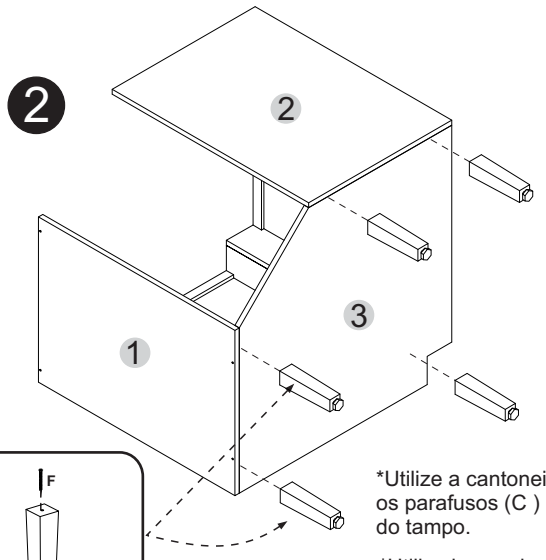

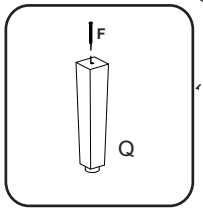

*Utilize a cantoneira(I) com os parafusos (C) para fixação do tampo.

*Utilice la esquina (F) con los tornillos (C) para la fijación de la tapa

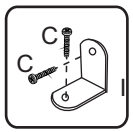

Fixação na parede
Fijación en la pared

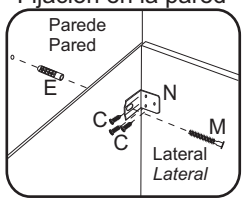

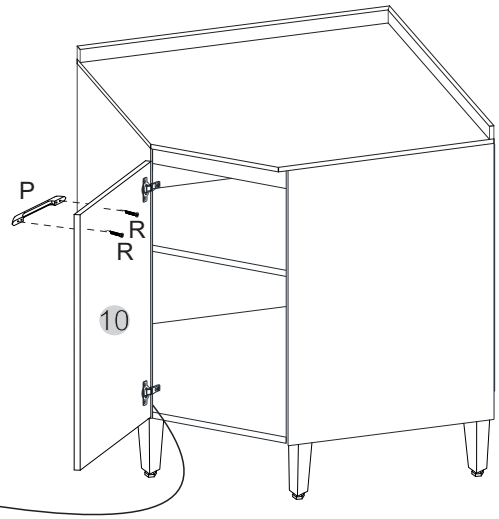

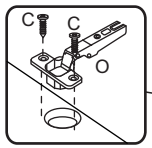

Atenção!!!
Evitar colocar recipientes quentes sobre o tampo para não danificá-lo.

ÁS INDUSTRIA DE MÓVEIS LTDA. ***+ 55 54 3701 1902 - assistencia@asmoveis.ind.br***
www.moveiscasamia.com.br
*Para assistência, utilize o código das peças.