Manual de Montagem
Instrucciones de Montaje

Cozinha Modulada Bélgica - Balcão pia 1200 - Ref. 3007

casamia
para viver a felicidade

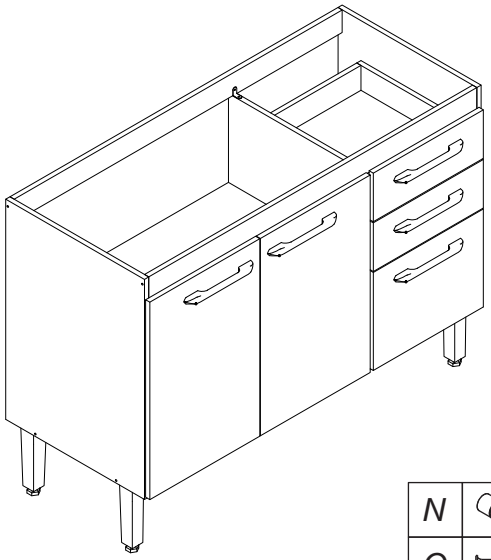

Nº. da peça	Descrição da peça	Dimensões	Código cores		Qtde.
			Mel	Grafite	
1	Lateral esquerda / *Lateral izquierda*	680x495x15	04086.0002	--------	01
2	Lateral direita / *Lateral derecha*	680x495x15	04627.0002	--------	01
3	Base / *Base*	1170x495x15	35010.0002	--------	01
4	Prateleira / *Estante*	779x425x15	04083.0002	--------	01
5	Régua frontal / *Regla delantera*	1170x70x15	23002.0006	--------	01
6	Pilastra / *Pilastra*	595x70x15	32459.0011	--------	01
7	Costa / *Dorso*	1190x640x3	23000.0006	--------	01
8	Porta menor / *Puerta pequeña*	303x392x15	--------	04087.0002	01
9	Porta / *Puerta*	610x392x15	04089.0002	--------	02
10	Divisória / Divisoria	595x495x15	04085.0002	--------	01
11	Traseiro gaveta / Trasero cajón	320x90x15	04084.0002	--------	02
12	Lateral gaveta / Lateral cajón	400x90x15	04077.0002	--------	04
13	Frente gaveta / Frente cajón	150x392x15	--------	04088.0002	02
14	Régua traseira / *Regla trasera*	1170x70x15	03714	03714	01
15	Fundo gaveta / Fondo cajón	400x333x3	28611.0011	--------	02

Ferragens/Herrajes *(Cód. 04080)*

A	Cavilha 8,0 X 30	10
B	Parafuso C/C 3,5 X 40	13
C	Parafuso C/C 3,5 X 14	48
D	Cola — Cola bisnaga	01
E	Bucha plástica 8mm	02
F	Prego 10 X 10	35
G	Parafuso C/C 3,5 X 25	07
H	Parafuso C/F 5,0 X 50	02
I	Sistema fixação	02
J	Parafuso C/F 3,5 X 25	10
L	Cavilha 6,0 X 30	08
M	Parafuso C/C 3,5 X 12	16

N	Suporte prateleira	04
O	Prego anelado 12x12	08
P	Cantoneira metálica 22x22	09
Q	Parafuso C/F 4,5 X 60	05
R	Cantoneira metálica reforçada	01

Acessórios separados/Accesorios

S	Dobradiça reta 26mm	06
T	Puxador	05
U	***Pé cônico 200mm***	05
V	Corrediça telescópica	02



Fixação na parede
Fijación en la pared

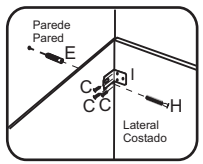

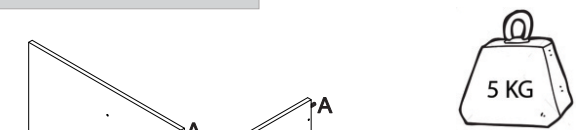

Capacidade máxima por prateleira

La capacidad máxima por estante

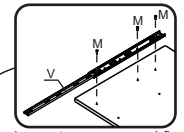

A corrediça telescópica possui duas partes, uma que será fixada na lateral e divisão e outra nas gavetas.

