Manual de Montagem
Instrucciones de Montaje

Cozinha Modulada Bélgica - Torre Quente - Ref. 3003

casamia
para viver a felicidade

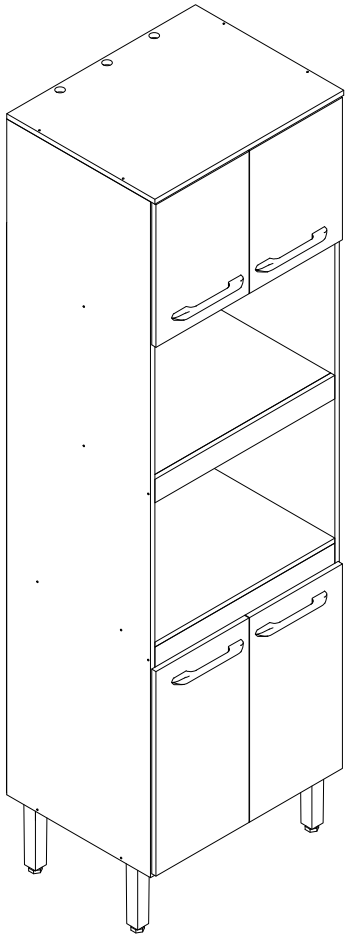

Nº. da peça	Descrição da peça	Dimensões	Código cores		Qtde.
			Mel	Grafite	
1	Lateral esquerda / *Lateral izquierda*	2015x495x15	04255.0002	--------	01
2	Lateral direita / *Lateral derecha*	2015x495x15	04260.0002	--------	01
3	Base inferior / *Base inferior*	620x495x15	04254.0002	--------	01
4	Prateleira fixa / *Estante fija*	620x435x15	04257.0002	--------	01
5	Porta inferior / *Puerta inferior*	610x320x15	04042.0002	--------	02
6	Costa inferior / *Dorso inferior*	1700x645x3	33043.0005	--------	01
7	Costa superior / *Dorso superior*	620x440x3	04261.0002	--------	01
8	Régua Interm. / *Regla Interm.*	620x70x15	04256.0002	--------	01
9	Régua / *Regla*	620x70x15	04258.0002	--------	02
10	Tampo forno / Tapa horno	620x495x15	04259.0002	--------	01
11	Tampo superior / Tapa superior	650x510x15	04252.0002	--------	01
12	Porta superior / Puerta superior	425x320x15	--------	04045.0002	02
13	Base superior / *Base superior*	620x450x15	04253.0002	--------	01

***Usar Cola (D) em todas as cavilhas (A).**
***El uso de adhesivo (D) en todos los pasadores (A)**



Capacidade máxima por prateleira

La capacidad máxima por estante

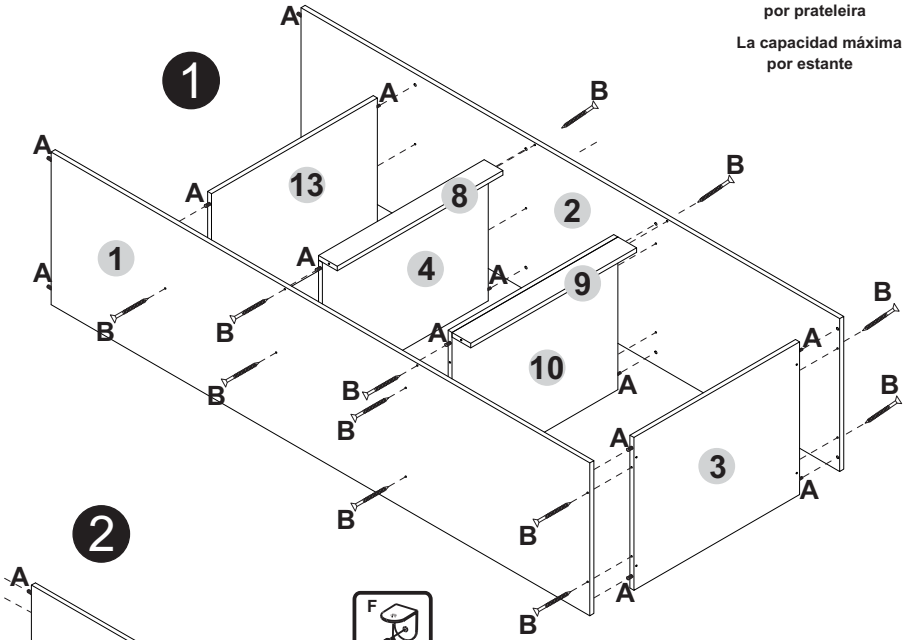

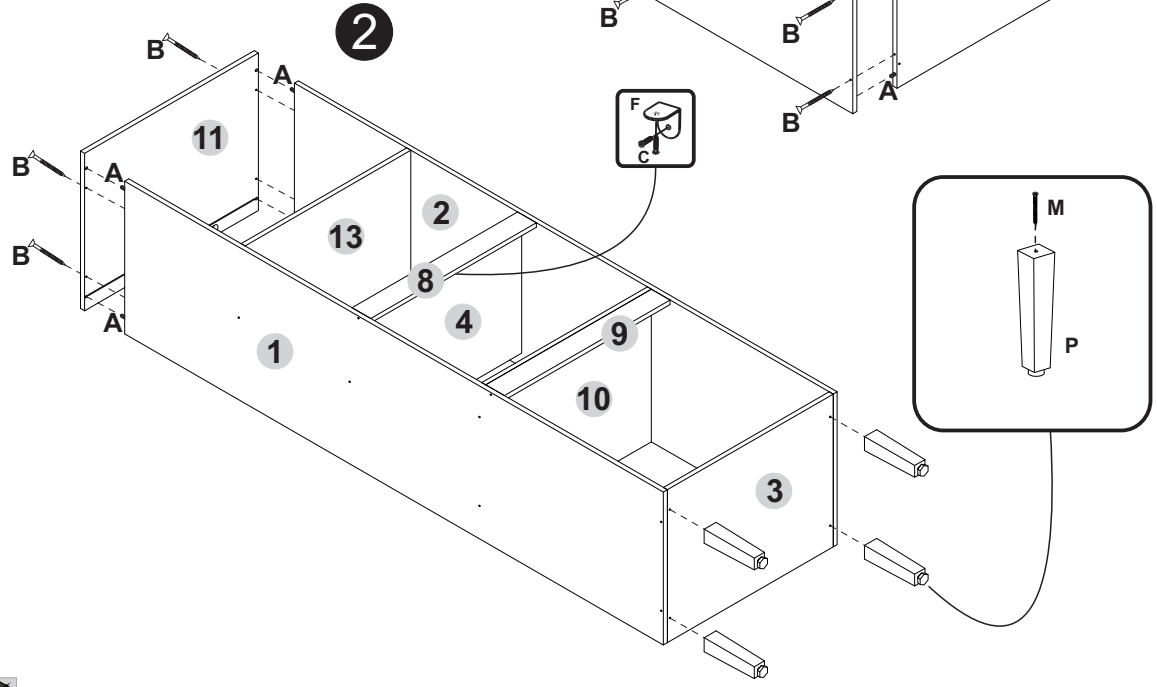

Ferragens/Herrajes (Cód. 04041)

A	Cavilha 8,0 X 30	20
B	Parafuso C/C 3,5 X 40	20
C	Parafuso C/C 3,5 X 14	38
D	Cola bisnaga	01
E	Bucha plástica 8mm	02
F	Cantoneira metálica 22x22	01
G	Prego 10 X 10	50
H	Parafuso C/C 3,5 X 25	04
I	Parafuso C/F 5,0 X 50	02
J	Sistema fixação	02
L	Parafuso C/F 3,5 X 25	08
M	Parafuso C/F 4,5 X 60	04

Acessórios separados/Accesorios

N	Dobradiça reta 26mm	08
O	Puxador	04
P	Pé cônico 200mm	04

ÁS INDUSTRIA DE MÓVEIS LTDA. *+ 55 54 3701 1902 - assistencia@asmoveis.ind.br*
www.moveiscasamia.com.br
*Para assistência, utilize o código das peças.

Manual de Montagem
Instrucciones de Montaje

Cozinha Modulada Bélgica - Torre Quente - Ref. 3003

casamia
para viver a felicidade

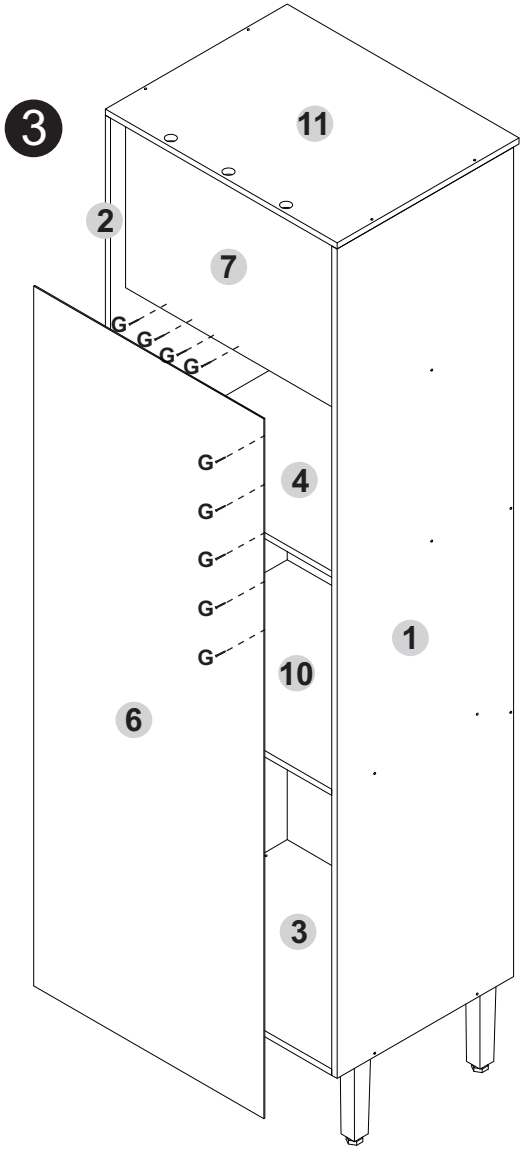

Fixação na parede
Fijación en la pared

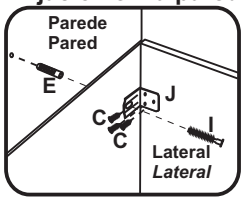

Parafuso 'H' para união dos módulos



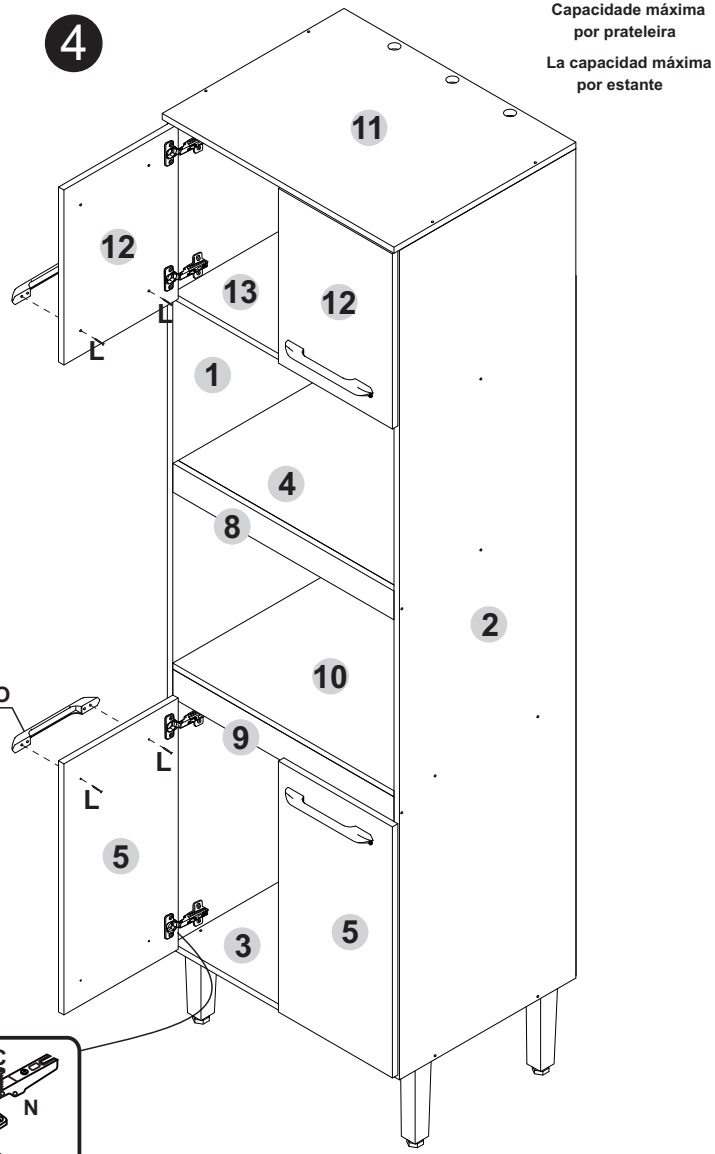

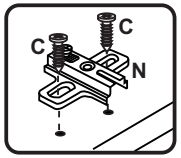

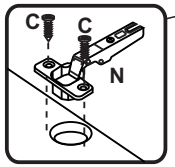



Capacidade máxima por prateleira

La capacidad máxima por estante

ÁS INDUSTRIA DE MÓVEIS LTDA. *+ 55 54 3701 1902 - assistencia@asmoveis.ind.br*
www.moveiscasamia.com.br
*Para assistência, utilize o código das peças.