2001176 - HOME ITAPEMA

MANUAL DE MONTAGEM - MANUAL DE MONTAJE - ASSEMBLY GUIDE

MÖBLER

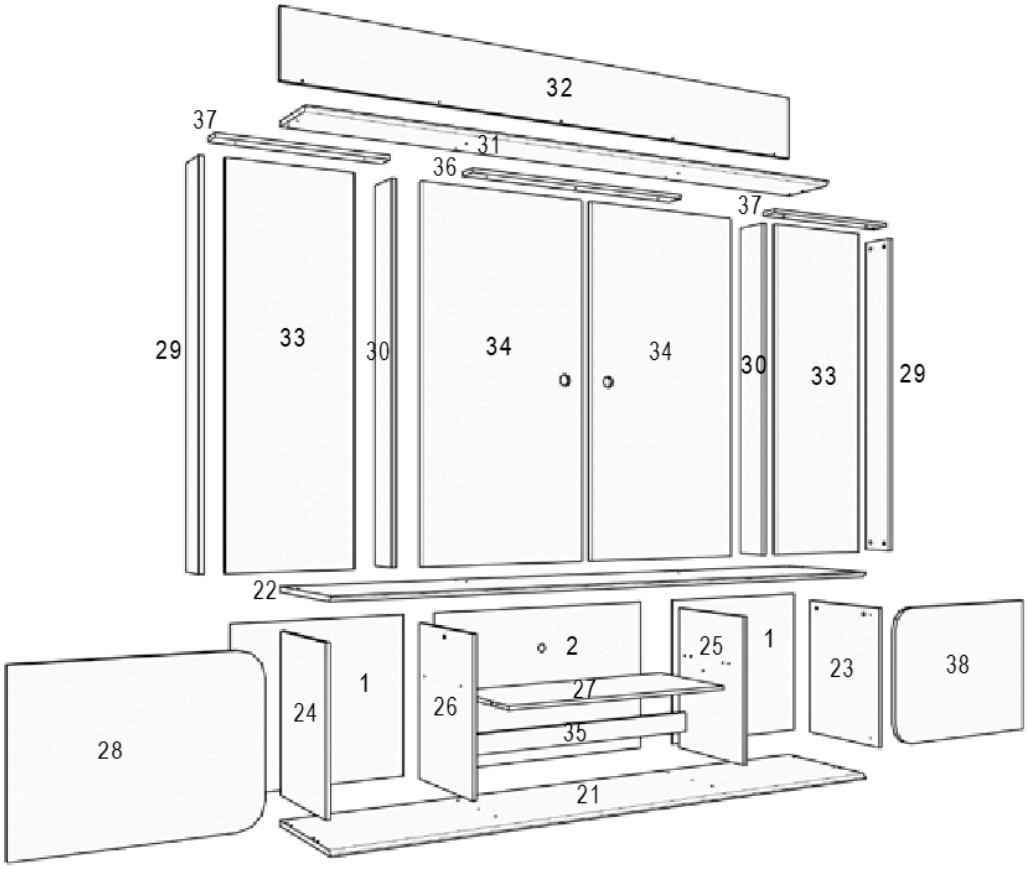

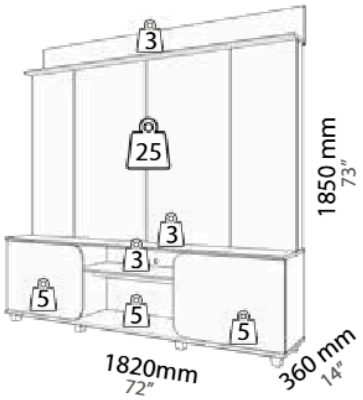

TEMPO DE MONTAGEM
TIEMPO DE ENSAMBLAJE
ASSEMBLY TIME



FICHA TÉCNICA / HOJA TECNICA / TECHNICAL SHEET

Nº	DESCRIÇÃO	DESCRIPCIÓN	DESCRIPTION	MATERIAL	MEDIDAS / MEASURES (MM)	QTD.
21	BASE	BASE	BASE	AGLO.	1820 X 360 X 15	01
22	TAMPO	TAPA	TOP	AGLO.	1820 X 360 X 15	01
23	LATERAL DIREITA	LADO DERECHO	RIGHT SIDE	AGLO.	450 X 325 X 12	01
24	LATERAL ESQ.	LADO IZQUIERDA	LEFT SIDE	AGLO.	450 X 325 X 12	01
25	DIVISÓRIA DIREITA	DIVISIÓN DERECHA	RIGHT DIVISION	AGLO.	450 X 325 X 12	01
26	DIVISÓRIA ESQUERDA	DIVISIÓN IZQUIERDA	LEFT DIVISION	AGLO.	450 X 295 X 12	01
27	PRATELEIRA INFERIOR	ESTANTE INFERIOR	BOTTOM SHELF	AGLO.	745 X 320 X 12	01
28	PORTA ESQUERDA	PUERTA IZQUIERDA	LEFT DOOR	MDF	605 X 444 X 15	01
29	TRAVESSA LATERAL	TRAVESSIA LATERAL	SIDE CROSSPIECE	AGLO.	1080 X 110 X 15	02
30	TRAVESSA CENTRAL	TRAVESSIA CENTRAL	CENTER CROSSPIECE	AGLO.	1080 X 110 X 15	02
31	PRATELEIRA SUPERIOR	ESTANTE SUPERIOR	TOP SHELF	AGLO.	1820 X 190 X 15	01
32	PAINEL SUPERIOR	PANEL SUPERIOR	TOP PANEL	AGLO.	1820 X 205 X 12	01
33	PAINEL LATERAL	PANEL LATERAL	SIDE PANEL	AGLO.	1080 X 365 X 12	02
34	PAINEL CENTRAL	PANEL CENTRAL	CENTER PANEL	AGLO.	1080 X 540 X 12	02
35	APOIO PRATELEIRA	SOPORTE DE ESTANTE	SHELF SUPPORT	AGLO.	745 X 60 X 12	01
36	APOIO SUP. CENTRAL	SOPORTE SUP. CENTRAL	CENTRAL TOP SUPPORT	AGLO.	742 X 60 X 12	01
37	APOIO SUP. LATERAL	SOPORTE SUP. LATERAL	SIDE TOP SUPPORT	AGLO.	498 X 60 X 12	02
38	PORTA DIREITA	PUERTA DERECHA	RIGHT DOOR	MDF	605 X 444 X 15	01
1	FUNDO LATERAL	FONDO LATERAL	SIDE FUND	HDF	529 X 478 X 3	02
2	FUNDO CENTRAL	FONDO CENTRAL	CENTER FUND	HDF	756 X 478 X 3	01

CORES / COLORES / COLORS

801 - AREIA / OASIS
791 - OFF WHITE / CANELA

FERRAMENTAS NECESSÁRIAS | HERRAMIENTAS NECESARIAS | REQUIRED TOOLS



DESCRIÇÃO DE ACESSÓRIOS | DESCRIPCIÓN DEL ACCESORIO | ACCESSORY DESCRIPTION

COD.	DESCRIÇÃO	DESCRIPCIÓN	DESCRIPTION	QTD.	DESENHO / DISEÑO / DESIGN
A	CANTONEIRA 2F	ANGULO DE HIERRO 2 A	2 HOLES CORNER	20	
B	CANTONEIRA 4F	ANGULO DE HIERRO 4A	4 HOLES CORNER	28	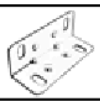
C	CASTANHA 12 mm	CIERRES GIROFIX	GIROFIX LOCK	24	
D	CAVILHA 6X30	TARUGO DE MADEIRA	WOODEN POCKET	30	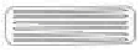
E	PARAFUSO 3,5X12 mm	TORNILLO 3,5X12 mm	SCREW 3,5X12mm	150	
F	PARAFUSO 4,0X22 mm	TORNILLO 4,0X22 mm	SCREW 4,0X22 mm	9	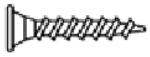
G	PARAFUSO 4,0X35 mm	TORNILLO 4,0X35 mm	SCREW 4,0X35mm	25	
H	PREGO	CLAVO	NAIL	50	
I	JUNÇÃO 2F	UNIÓN 2A	JUNCTION 2H	9	
J	PINO GIROFIX	PERNO GIROFIX	PINO GIROFIX	24	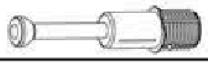
K	PÉ	PIE	FOOT	8	
L	FIXADOR DE FUNDO	FIJADOR DE FONDO	BACKGROUND FIXER	8	
M	TAMPA PASSA FIO	TAPA PASSA HILO	WIRE COVER	2	
N	DOBRADIÇA	BISAGRA	HINGE	4	
O	TAPA FURO	TAPA DEL AGUJERO	HOLE COVER	12	

2001176 - HOME ITAPEMA

MÖBLER

1º

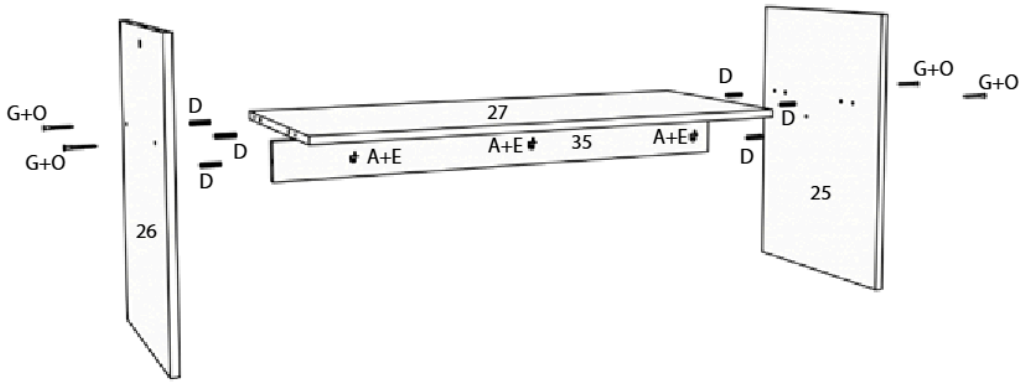

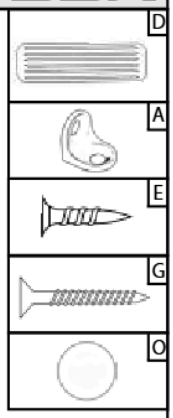

2º

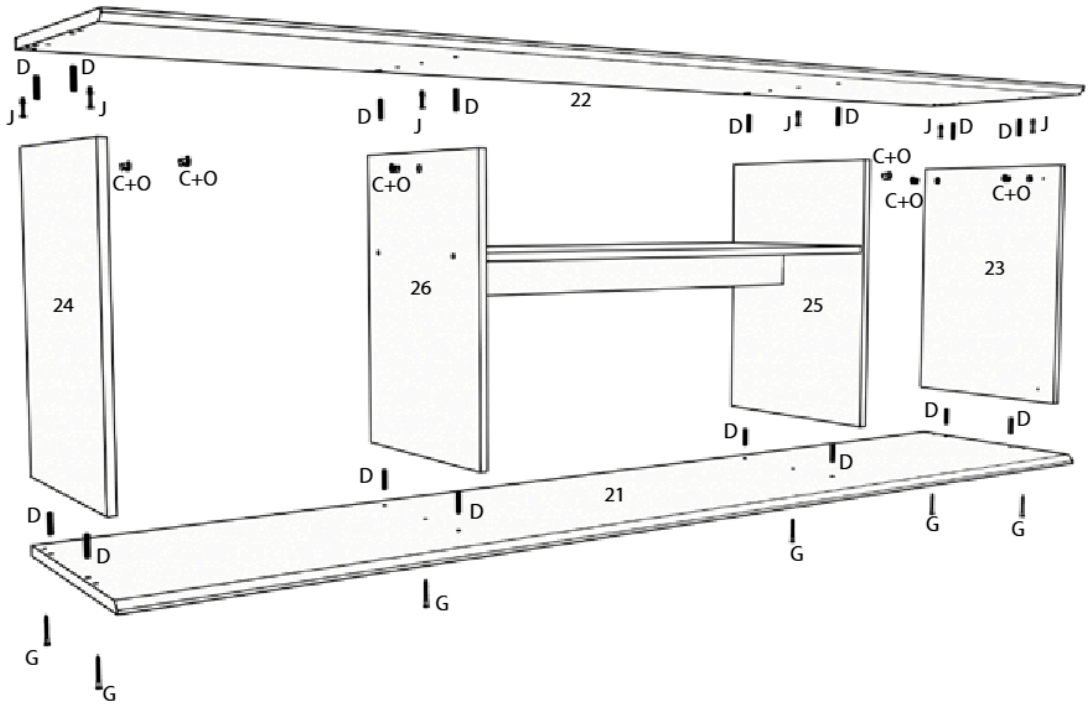

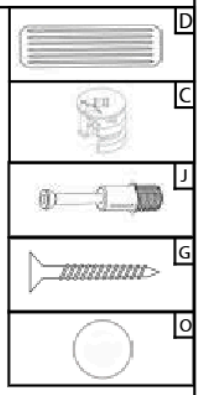

3º

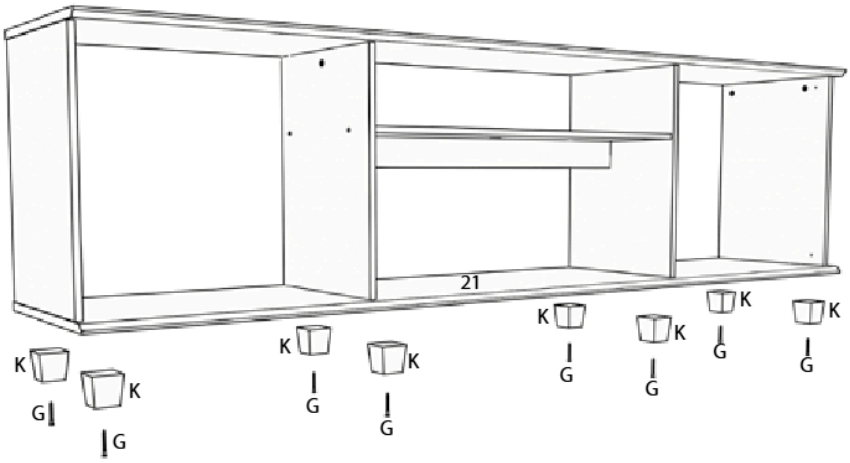

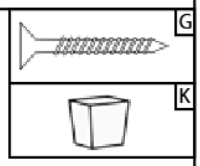

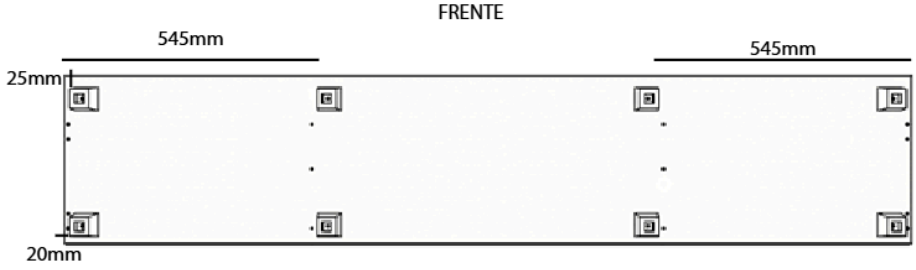

2001176 - HOME ITAPEMA

MÖBLER

4º

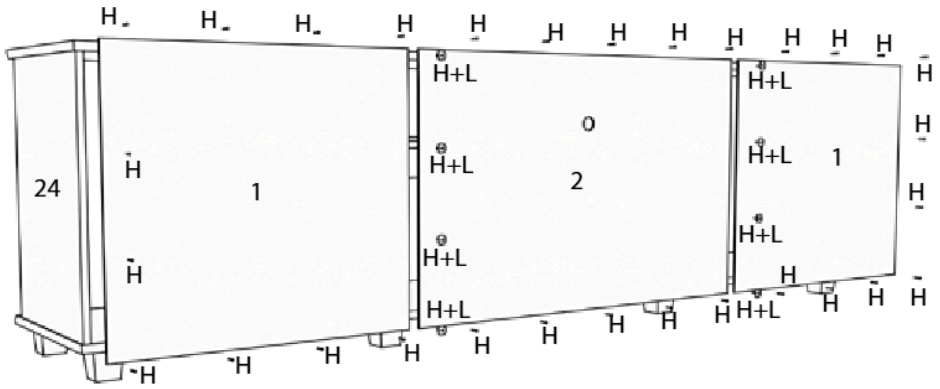

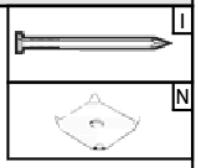

5º

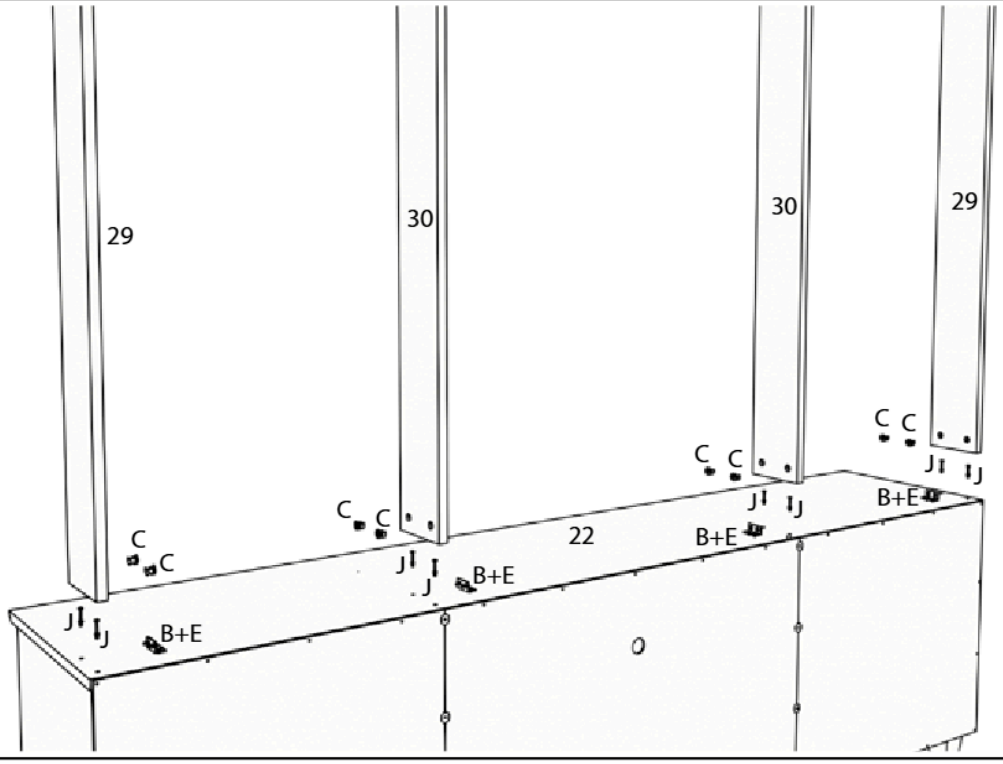

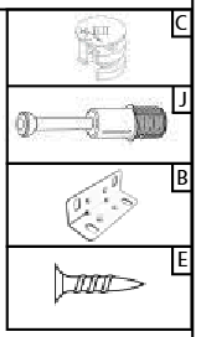

6º

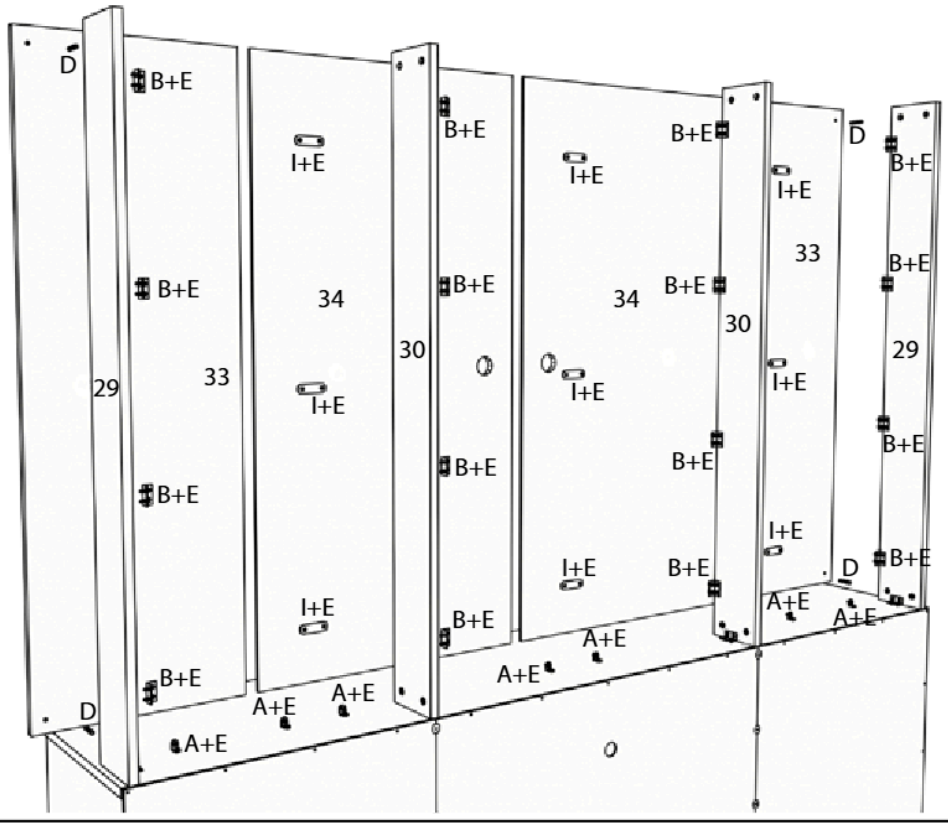

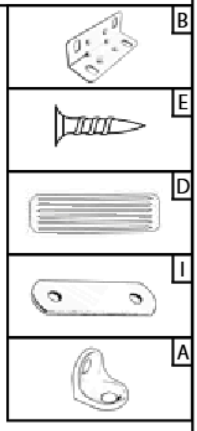

Nota: A cavilha (D) atua apenas como batente de encosto, não como pino de encaixe.

2001176 - HOME ITAPEMA

MÖBLER

7º

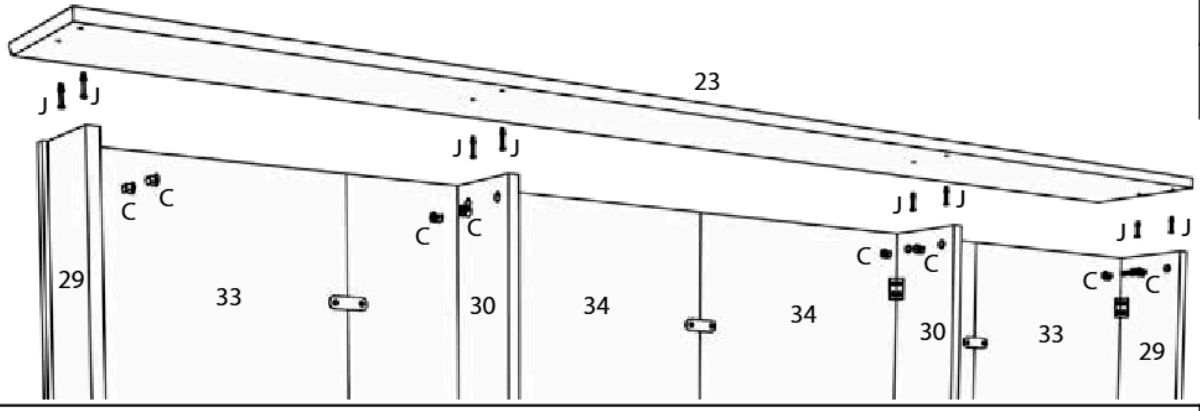

8º

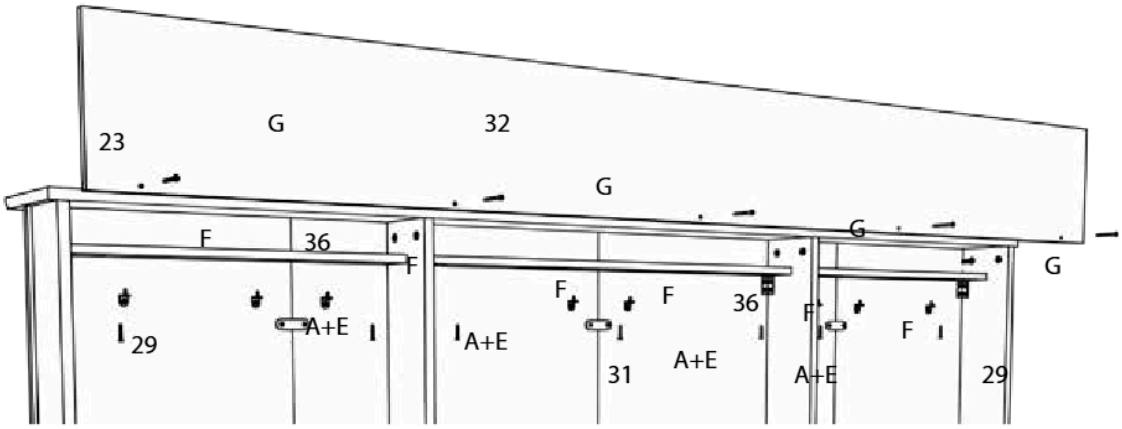

9º

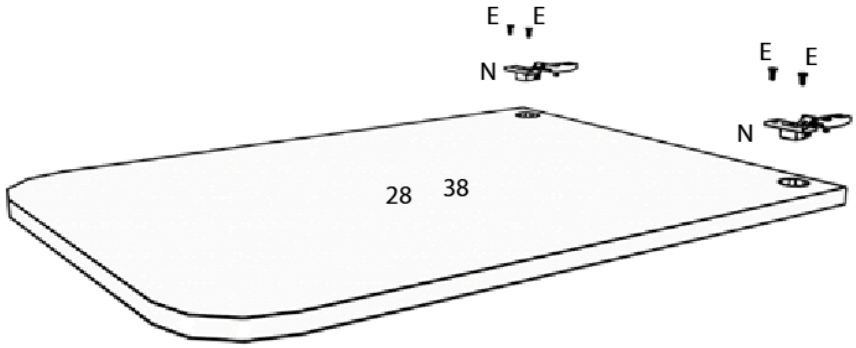

10º

