ART in MÓVEIS

Soluções Criativas para o seu lar

AS2070

REVISÃO/REVISIÓN/REVISION: 00

AS2070
69,0 cm
40,0 cm
38,7 cm

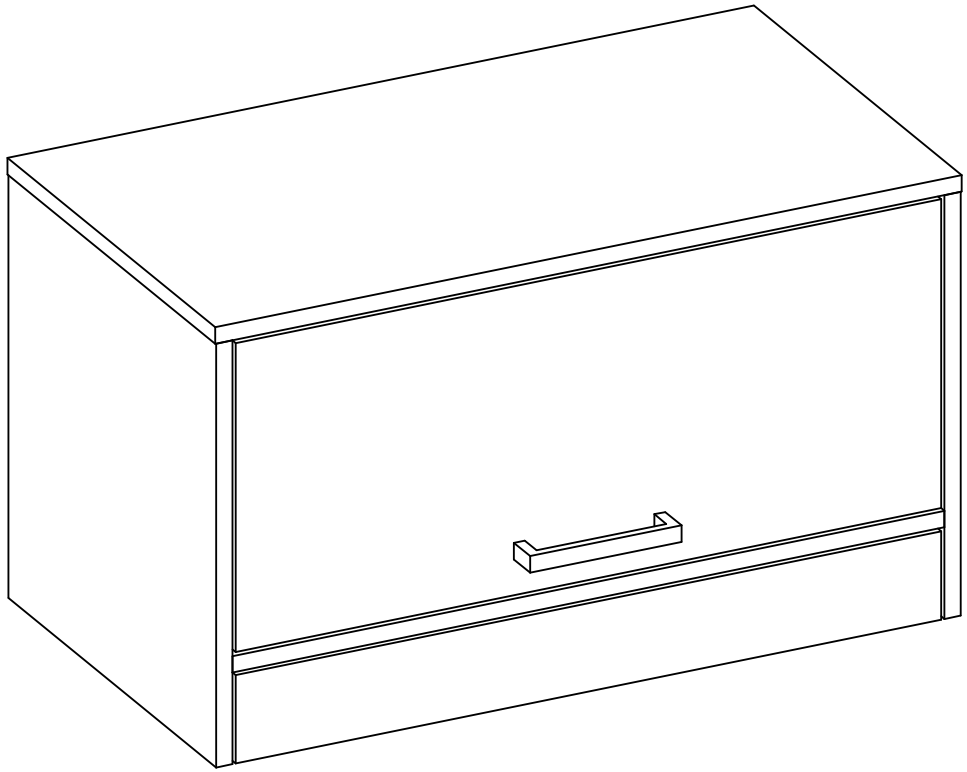

RECOMENDAÇÕES:
01 - Examine completamente todas as peças do móvel antes de iniciar o trabalho.
02 - Recomenda-se montar o móvel conforme este Manual de Montagem.
03 - É de responsabilidade do montador seguir as instruções do Manual de Montagem, que são fundamentais para garantir a estrutura do móvel.
04 - Certifique-se de que todos os acessórios utilizados na montagem (parafusos, porcas, ponteiras) estejam fixados o suficiente, totalmente atarraxados, evitando que venham a provocar ferimentos.
LIMPEZA:
01 - Pano levemente umedecido com água, seguido de pano seco.
02 - Não utilizar produtos químicos ou abrasivos.
GARANTIA:
01 - 3 meses para defeitos ou vícios de origem.
ADVERTÊNCIAS:
01 - Esteja ciente do risco de chama aberta e outras fontes de calor, tais como aquecedores elétricos, aquecedores a gás etc. nas proximidades do produto.
02 - Não utilize o produto se alguma parte estiver quebrada, rasgada ou faltando. Utilizar somente peças de reposição aprovadas pelo fabricante.
RECOMENDACIONES:
01 - Examine completamente todas las piezas del mueble antes de empezar el montaje.
02 – Se recomienda montar el mueble de acuerdo con este Manual de Montaje.
03 - Es de responsabilidad del montador seguir las instrucciones del Manual de Montaje, que son fundamentales para asegurar la estructura del mueble.
04 – Asegure-se de que todos los accesórios utilizados en el montaje (tornillos, tuercas, ponteras) estén fijados el suficiente, totalmente roscados, evitando que vengan a provocar lesiones.
LIMPIEZA:
01 – Paño levemente humedecido con água, siguiendo de paño seco.
02 - No utilizar productos químicos o abrasivos.
GARANTÍA:
01 - 3 meses para defectos o vicios de origen.
ADVERTENCIAS:
01 - Tenga en cuenta el riesgo de llama abierta y otras fuentes de calor, tales como calentadores eléctricos, calentadores de gas, etc cerca del producto.
02 - No utilice el producto si alguna parte esté rota, o perdida. Utilizar sólo piezas de repuesto aprobadas por el fabricante.
RECOMMENDATIONS:
01 – Check completely all the furniture's pieces before start to assemble it.
02 – It is recommended to assemble this furniture according to this Assembly's Manual.
03 – It is the assembler's responsibility to follow the instructions of this Assembly's Manual, which are essential to ensure the furniture's structure.
04 – Ensure that all bolts, nuts and tips are threaded thoroughly and fixed to the furniture, but do not overtighten it.
CLEANING:
01 – Wipe with cloth slightly moistened with water.
02 – Do not use chemicals or abrasive products.
WARRANTY:
01 - 3 months due to manufacture defects.
WARNINGS:
01 - Be aware of the risk of open flame and other sources of heat, such as electric heaters, gas heaters etc. around the product.
02 - Do not use the product if any part is broken, torn or missing.Only use replacement parts approved by the manufacturer.

INSTRUÇÕES DE MONTAGEM
INSTRUCCIONES DE MONTAJE
ASSEMBLY INSTRUCTIONS

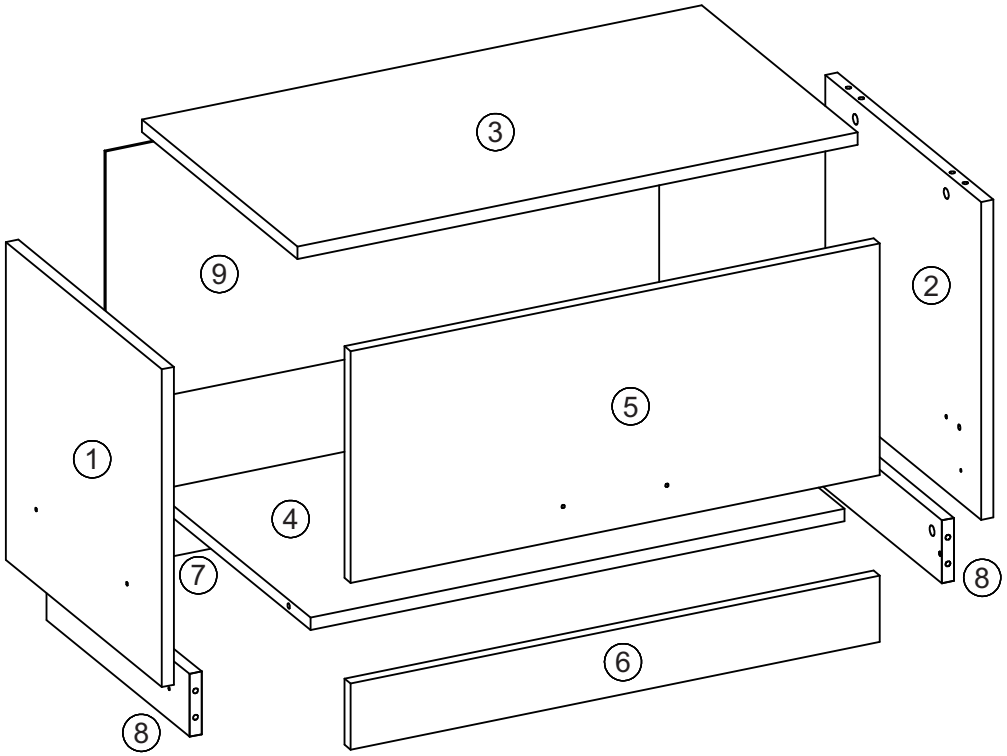

COD	DESCRIPTION	QTY
1	LATERAL ESQUERDA/ LATERAL IZQUIERDO/ LEFT SIDE	1
2	LATERAL DIREITA/ LATERAL DERECHO/ RIGHT SIDE	1
3	TAMPO/ TAPA/ TOP	1
4	PRATELEIRA/ ESTANTE/ SHELF	1
5	PORTA/ PUERTA/ DOOR	1
6	FRENTE VARAL/ TENDEDERO FRONTAL/ FRONT CLOTHESLINE	1
7	TRASEIRA VARAL/ TENDEDERO TRASERO/ BACK CLOTHESLINE	1
8	LATERAL VARAL/ TENDERO LATERAL/ SIDE CLOTHESLINE	2
9	COSTA/ FONDO/ BACK	1

IMPORTANTE LER COM ATENÇÃO E GUARDAR PARA EVENTUAIS CONSULTAS.
IMPORTANTE LEER CON ATENCIÓN Y GUARDAR PARA EVENTUALES CONSULTAS.
IMPORTANT TO READ INSTRUCTIONS CAREFULL.

A	CAVILHA / CLAVIJA/ WOOD DOWEL ø6X30MM	12
B	PARAFUSO/ TORNILLO/ SCREW ø3,5x40 CC	04
C	PARAFUSO/ TORNILLO/ SCREW ø3,5x30 CC	02
D	PARAFUSO/ TORNILLO/ SCREW ø5x60 CF	02
E	PARAFUSO/ TORNILLO/ SCREW ø3,5x14 CC	20
F	PROTEÇAO PARA SUPORTE/ PROTECCIÓN/ ANGLE BRACKET	02
G	SUPORTE FIXAÇÃO/ SOPORTE DE FIJACIÓN/ FIXING SUPPORT	02
H	DOBRADIÇA/ BISAGRA/ HINGE (CANECO 26 CALÇO 12)	02

I	BUCHA PLÁSTICA / CASQUILLO / BUSHING 8MM	02
J	COLA / PEGAMENTO / GLUE	01
K	PISTÃO	01
L	PREGO/ CLAVO/ NAIL 10X10	20
M	VARAL SUSPENSO	01
N	PARAFUSO MINIFIX/ TORNILLO MINIFIX/ MINIFIX SCREW	08
O	TAMBOR MINIFIX/ TORNILLO MINIFIX/ MINIFIX DRUM 12MM	08
P	PUXADOR	01
Q	ADESIVO TAPAFURO / ADHESIVO/ STICKER 12MM	04
R	CORREDIÇA/ CORREDERA/ SLIDE 350	01

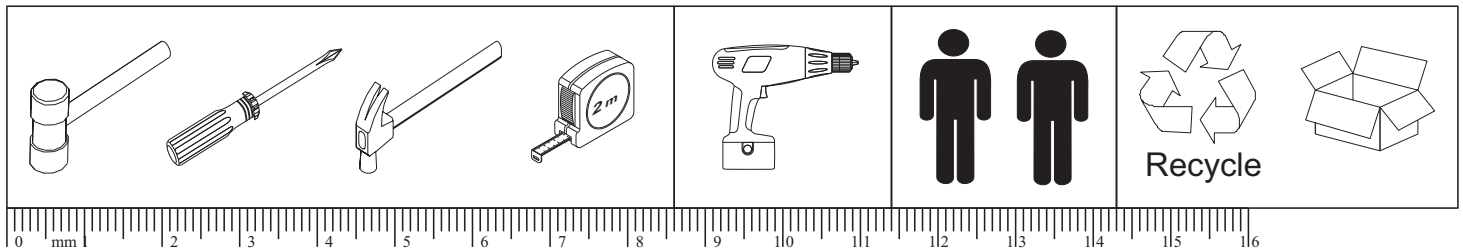

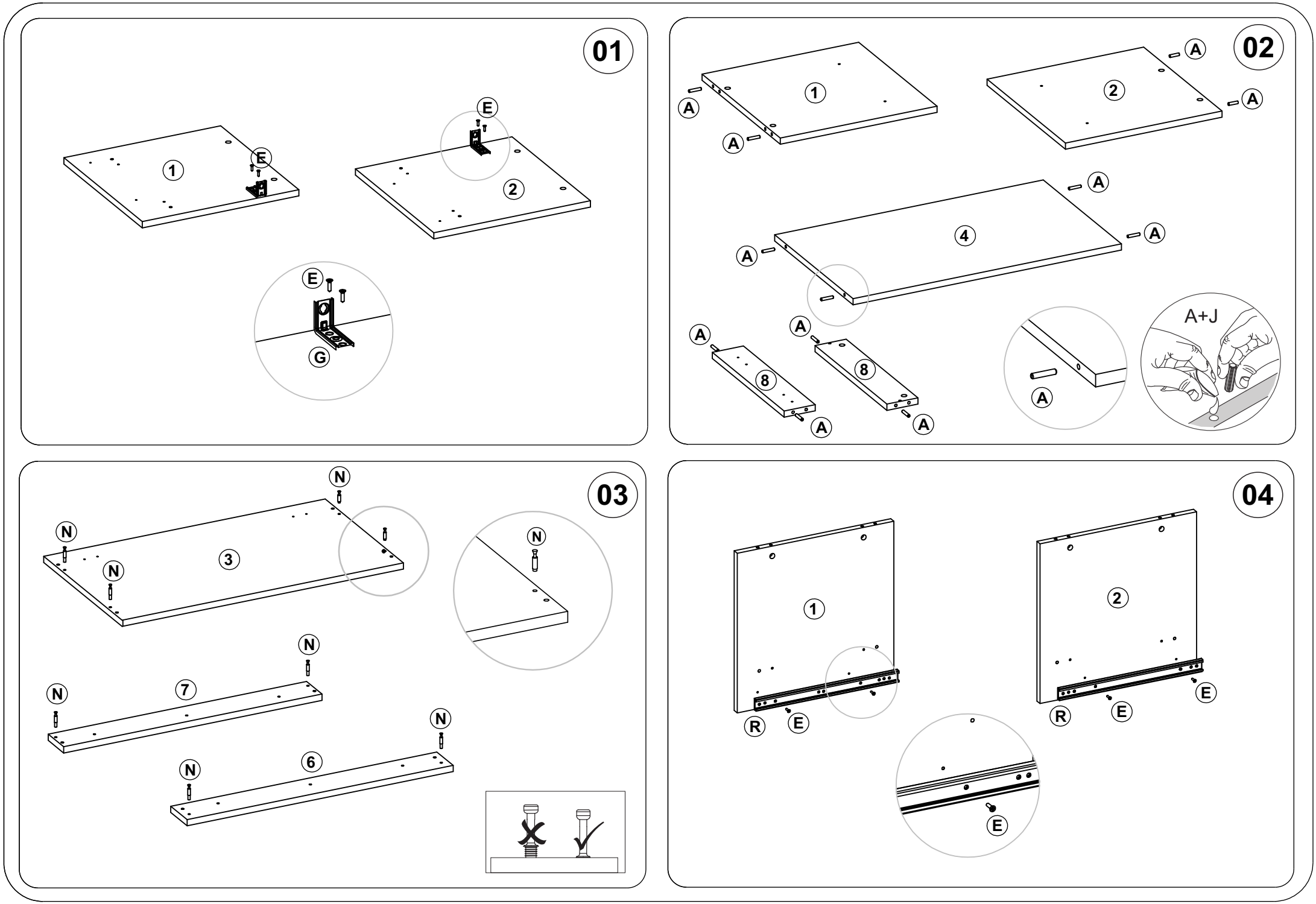
01
1
E
2
E
E
G
02
1
A
A
2
A
A
4
A
A
8
A
A
8
A
A
A
A+J
03
3
N
N
N
N
7
N
N
6
N
N
04
1
R
E
2
R
E
E
E

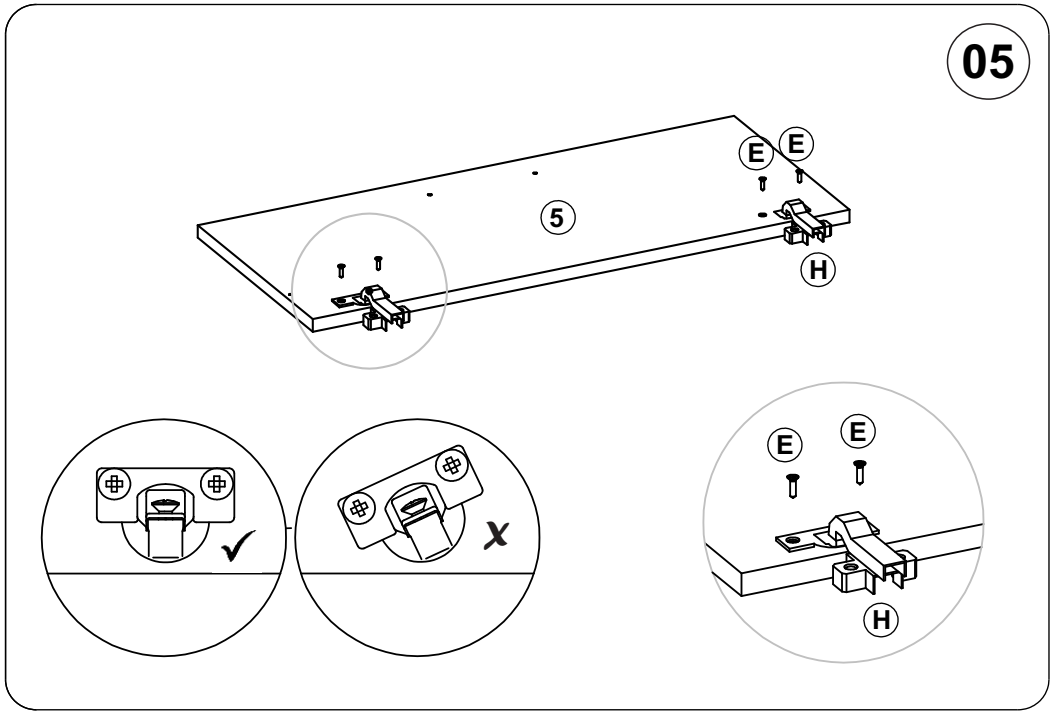
05
E
E
5
H
E
E
H

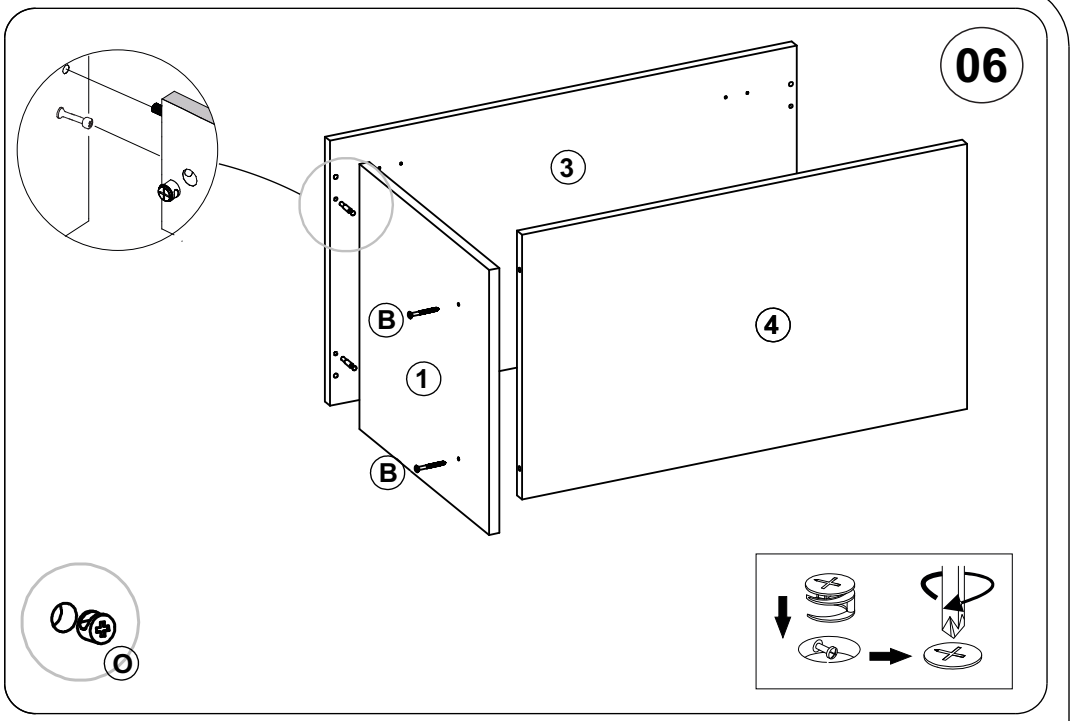
06
3
B
1
B
4
O

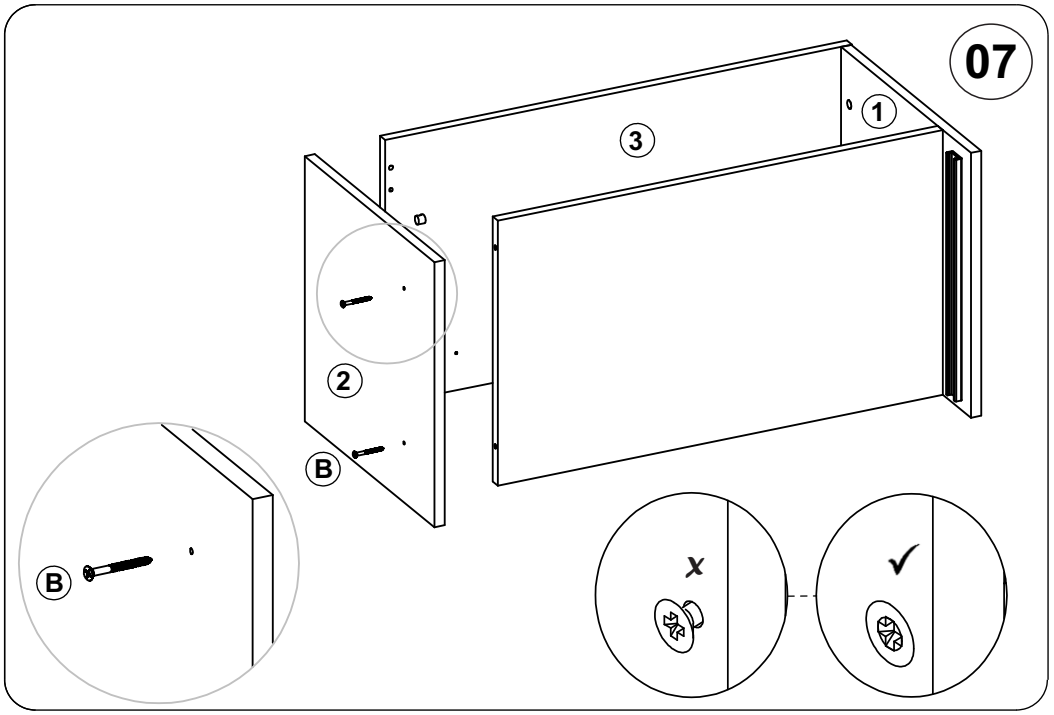
07
3
1
2
B
B

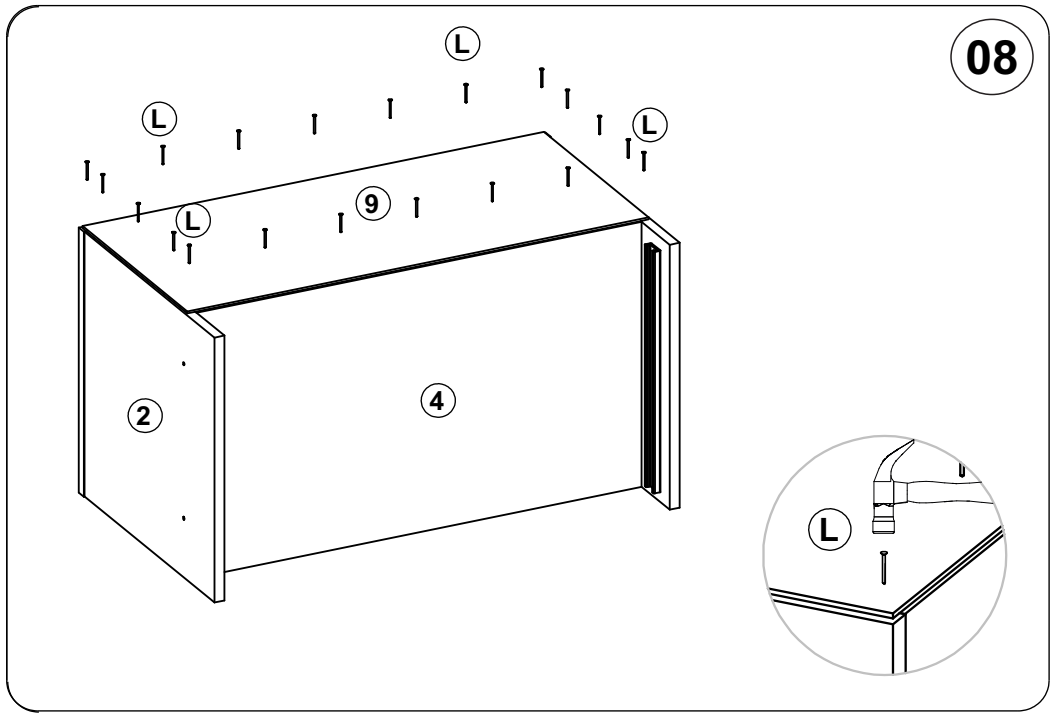
08
L
L
L
L
9
2
4
L

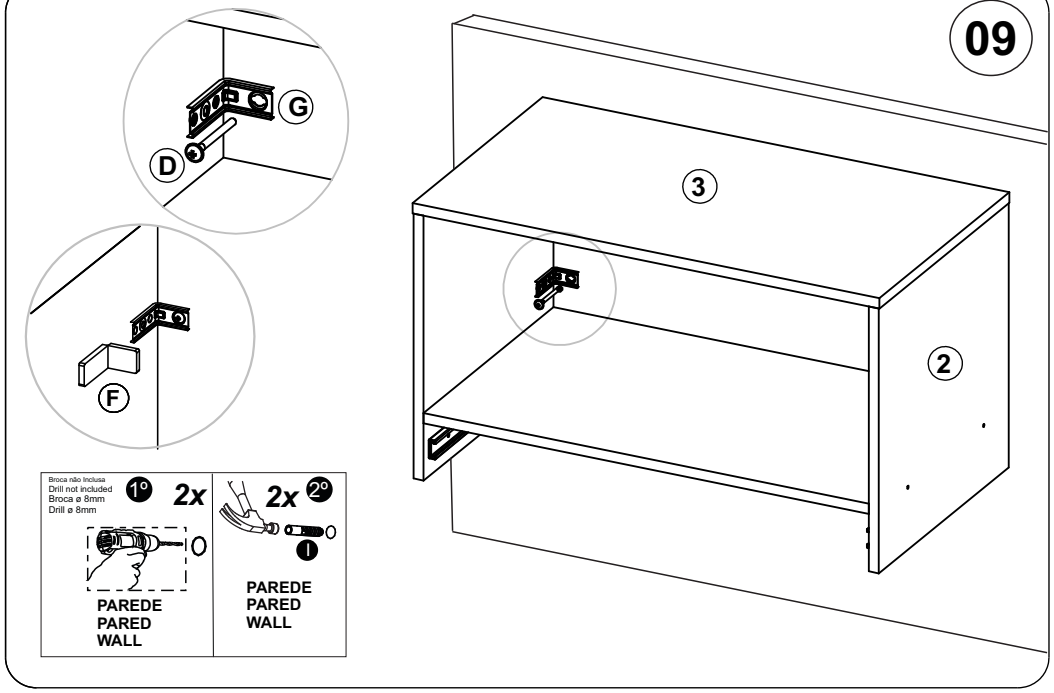
09
G
D
F
3
2
Broca não inclusa
Drill not included
Broca ø 8mm
Drill ø 8mm
1º
2x
PAREDE
PARED
WALL
2x
2º
I
PAREDE
PARED
WALL

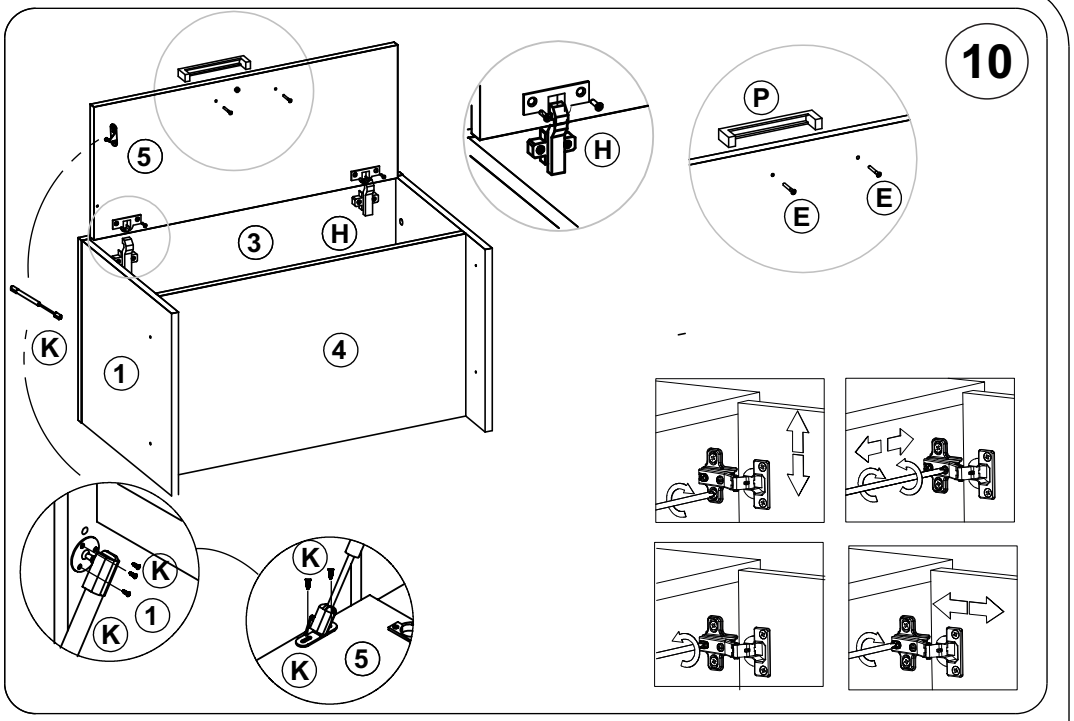
10
5
3
H
K
1
4
H
P
E
E
K
K
1
K
K
5

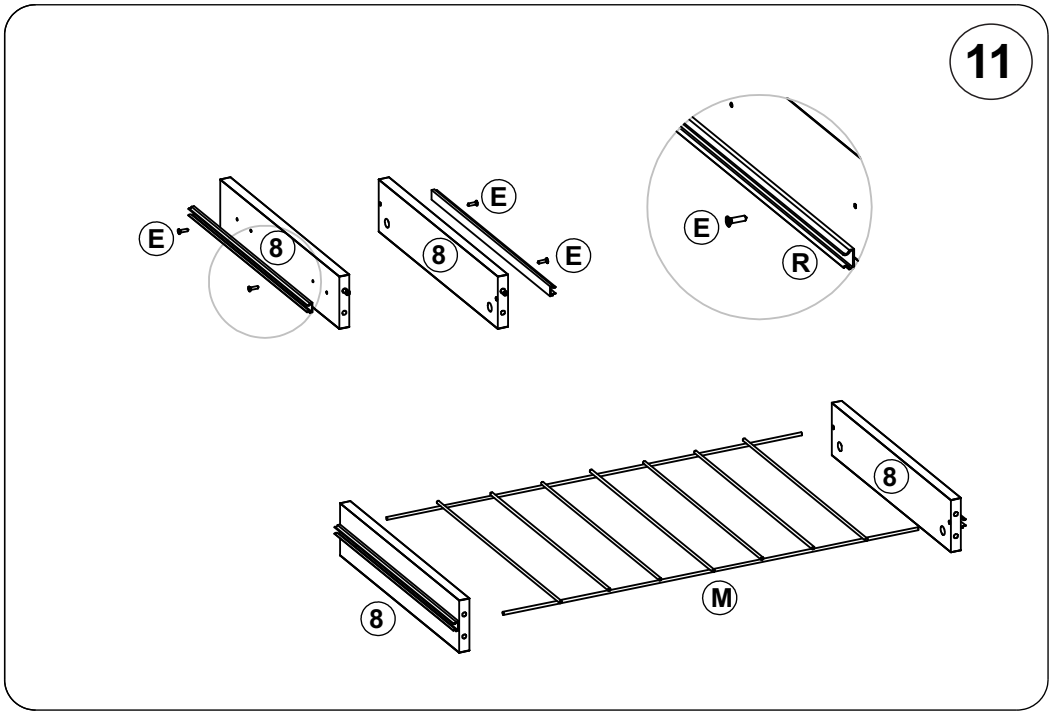
11
E
8
E
8
E
E
E
R
8
8
M

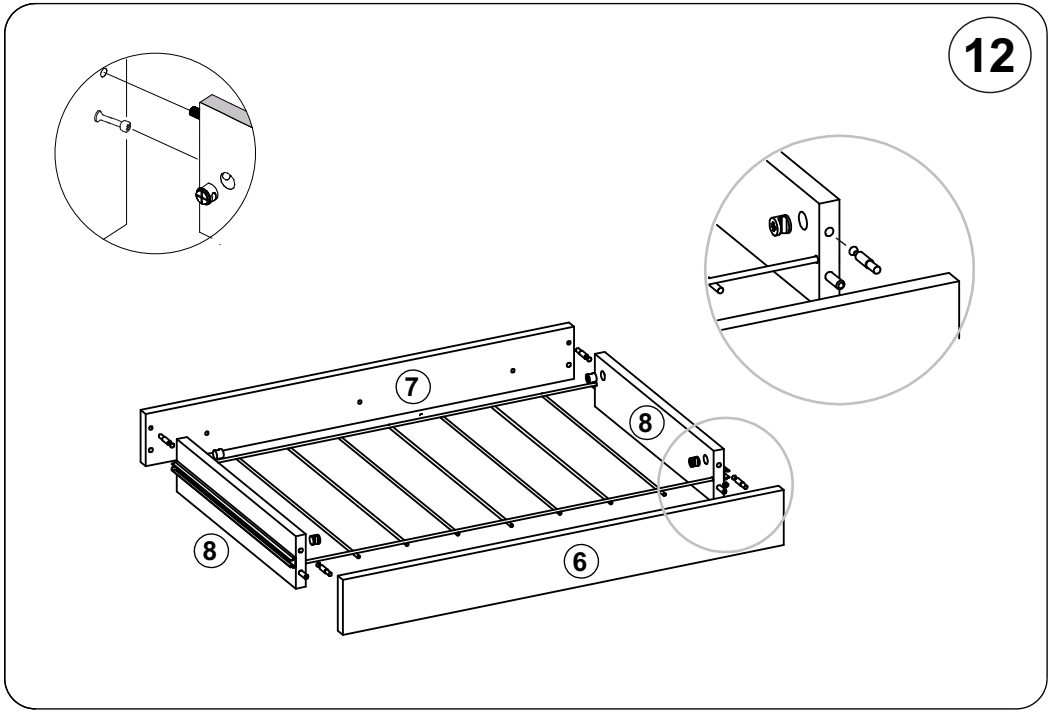
12
7
8
8
6

13

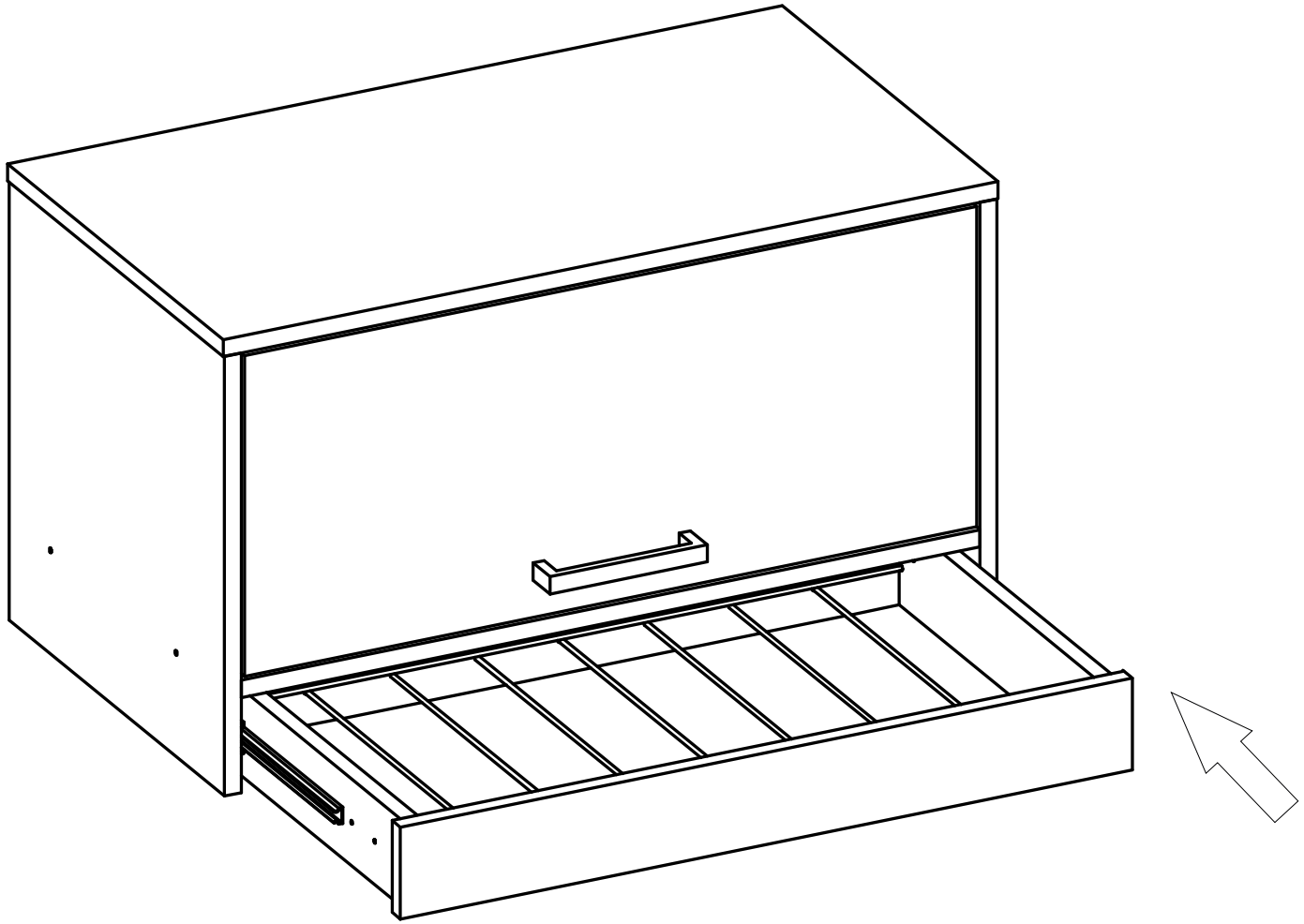

PESO MÁXIMO SUPORTADO PELO PRODUTO 10 KG.
PESO MÁXIMO SOPORTADO POR EL PRODUCTO 10 KG.
MAXIMUM WEIGHT TOLERATED BY THE PRODUCT 10 KG.

ART in MÓVEIS

Soluções Criativas para o seu lar

AS3070

REVISÃO/REVISIÓN/REVISION: 00

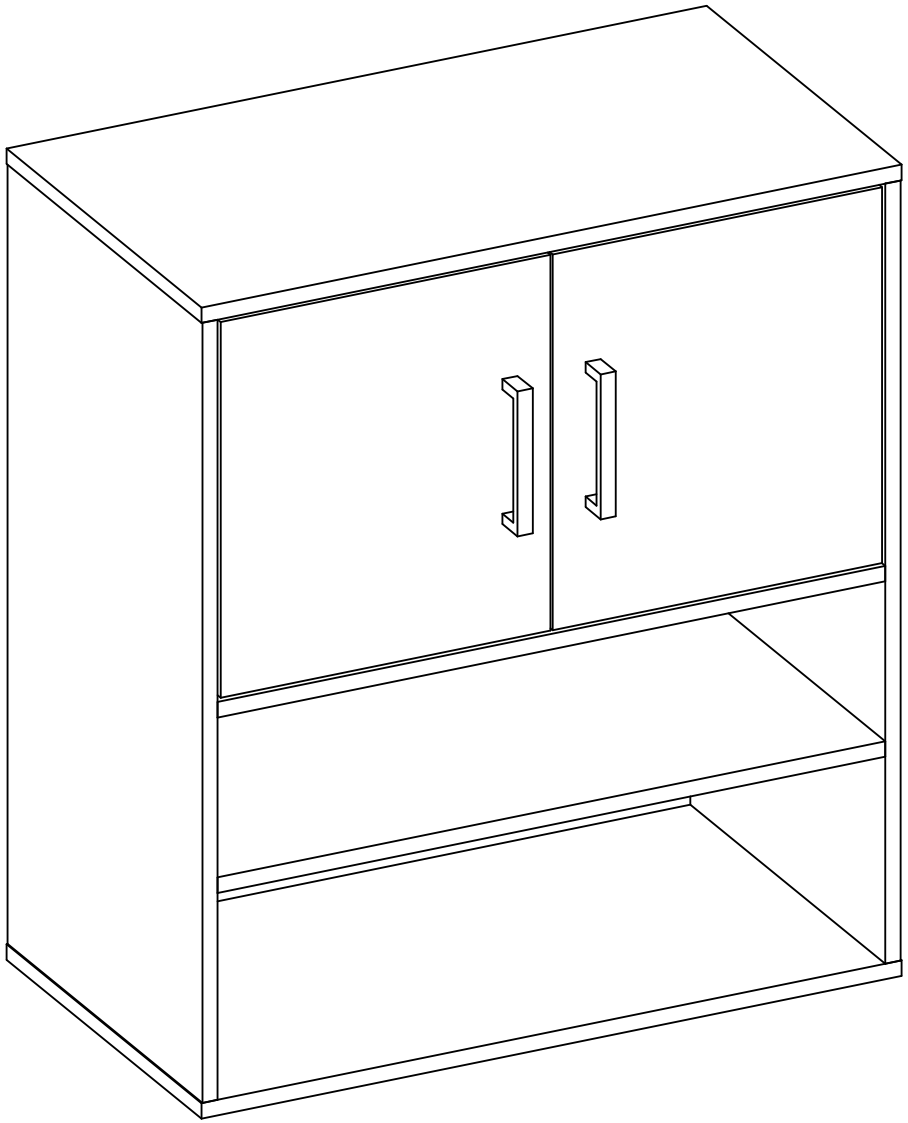

AS3070
78,4 cm
69,0 cm
38,7 cm

RECOMENDAÇÕES:
01 - Examine completamente todas as peças do móvel antes de iniciar o trabalho.
02 - Recomenda-se montar o móvel conforme este Manual de Montagem.
03 - É de responsabilidade do montador seguir as instruções do Manual de Montagem, que são fundamentais para garantir a estrutura do móvel.
04 - Certifique-se de que todos os acessórios utilizados na montagem (parafusos, porcas, ponteiras) estejam fixados o suficiente, totalmente atarraxados, evitando que venham a provocar ferimentos.
LIMPEZA:
01 - Pano levemente umedecido com água, seguido de pano seco.
02 - Não utilizar produtos químicos ou abrasivos.
GARANTIA:
01 - 3 meses para defeitos ou vícios de origem.
ADVERTÊNCIAS:
01 - Esteja ciente do risco de chama aberta e outras fontes de calor, tais como aquecedores elétricos, aquecedores a gás etc. nas proximidades do produto.
02 - Não utilize o produto se alguma parte estiver quebrada, rasgada ou faltando. Utilizar somente peças de reposição aprovadas pelo fabricante.
RECOMENDACIONES:
01 - Examine completamente todas las piezas del mueble antes de empezar el montaje.
02 – Se recomienda montar el mueble de acuerdo con este Manual de Montaje.
03 - Es de responsabilidad del montador seguir las instrucciones del Manual de Montaje, que son fundamentales para asegurar la estructura del mueble.
04 – Asegure-se de que todos los accesórios utilizados en el montaje (tornillos, tuercas, ponteras) estén fijados el suficiente, totalmente roscados, evitando que vengan a provocar lesiones.
LIMPIEZA:
01 – Paño levemente humedecido con água, siguiendo de paño seco.
02 - No utilizar productos químicos o abrasivos.
GARANTÍA:
01 - 3 meses para defectos o vicios de origen.
ADVERTENCIAS:
01 - Tenga en cuenta el riesgo de llama abierta y otras fuentes de calor, tales como calentadores eléctricos, calentadores de gas, etc cerca del producto.
02 - No utilice el producto si alguna parte esté rota, o perdida. Utilizar sólo piezas de repuesto aprobadas por el fabricante.
RECOMMENDATIONS:
01 – Check completely all the furniture's pieces before start to assemble it.
02 – It is recommended to assemble this furniture according to this Assembly's Manual.
03 – It is the assembler's responsibility to follow the instructions of this Assembly's Manual, which are essential to ensure the furniture's structure.
04 – Ensure that all bolts, nuts and tips are threaded thoroughly and fixed to the furniture, but do not overtighten it.
CLEANING:
01 – Wipe with cloth slightly moistened with water.
02 – Do not use chemicals or abrasive products.
WARRANTY:
01 - 3 months due to manufacture defects.
WARNINGS:
01 - Be aware of the risk of open flame and other sources of heat, such as electric heaters, gas heaters etc. around the product.
02 - Do not use the product if any part is broken, torn or missing.Only use replacement parts approved by the manufacturer.

INSTRUÇÕES DE MONTAGEM
INSTRUCCIONES DE MONTAJE
ASSEMBLY INSTRUCTIONS

COD	DESCRIPTION	QTY
1	LATERAL ESQUERDA/ LATERAL IZQUIERDO/ LEFT SIDE	1
2	LATERAL DIREITA/ LATERAL DERECHO/ RIGHT SIDE	1
3	TAMPO/ TAPA/ TOP	2
4	PRATELEIRA/ ESTANTE/ SHELF	2
5	PORTA/ PUERTA/ DOOR	2
6	COSTA/ FONDO/ BACK	2

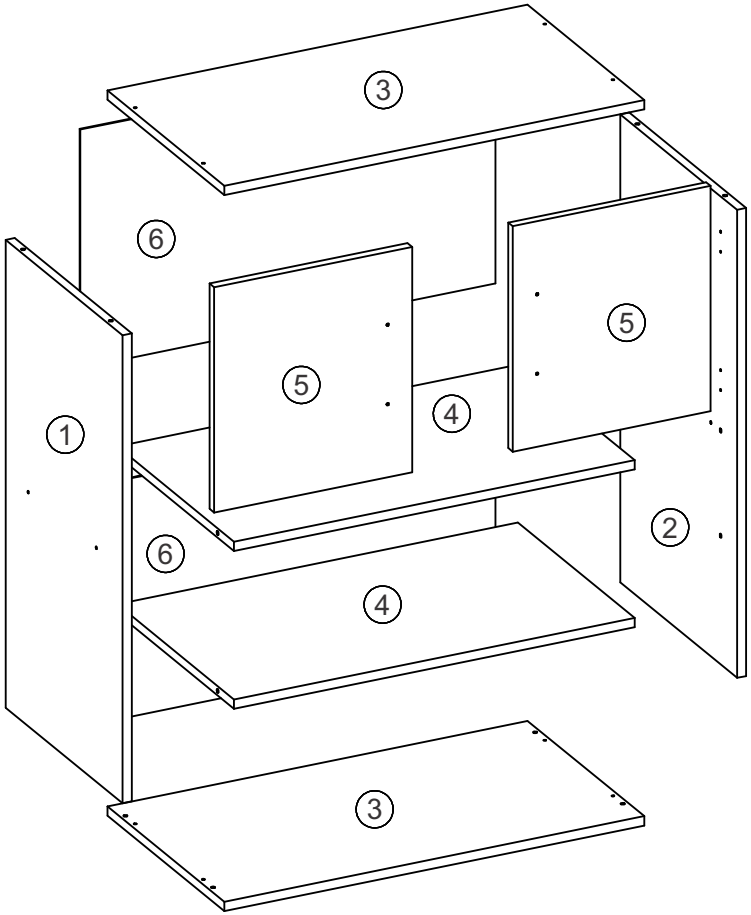

IMPORTANTE LER COM ATENÇÃO E GUARDAR PARA EVENTUAIS CONSULTAS.
IMPORTANTE LEER CON ATENCIÓN Y GUARDAR PARA EVENTUALES CONSULTAS.
IMPORTANT TO READ INSTRUCTIONS CAREFULL.

A	CAVILHA / CLAVIJA/ WOOD DOWEL ø6X30MM	16
B	PARAFUSO/ TORNILLO/ SCREW ø3,5x40 CC	12
C	PARAFUSO/ TORNILLO/ SCREW ø3,5x30 CC	04
D	PARAFUSO/ TORNILLO/ SCREW ø5x60 CF	02
E	PARAFUSO/ TORNILLO/ SCREW ø3,5x14 CC	20
F	PROTEÇAO PARA SUPORTE/ PROTECCIÓN/ ANGLE BRACKET	02
G	SUPORTE FIXAÇÃO/ SOPORTE DE FIJACIÓN/ FIXING SUPPORT	02
H	DOBRADIÇA/ BISAGRA/ HINGE (CANECO 26 CALÇO 12)	04

I	BUCHA PLÁSTICA / CASQUILLO / BUSHING 8MM	02
J	COLA / PEGAMENTO / GLUE	01
K	PREGO/ CLAVO/ NAIL 10X10	34
L	FIXADOR PARA COSTAS/ FIJADOR PARA FONDO/ BACK SUPPORT	04
M	PUXADOR	02
N	ADESIVO TAPAFURO / ADHESIVO/ STICKER 12MM	08
O	SUPORTE DE PRATELEIRA/SOPORTE DE ESTANTE/ SHELF SUPPORT 6X8	02

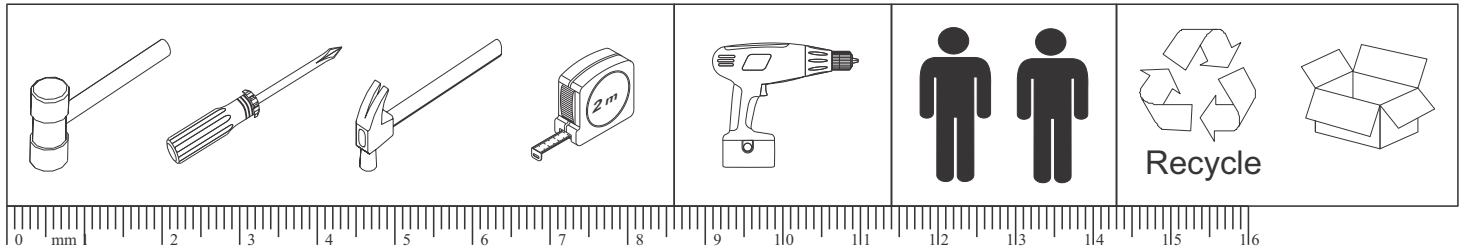

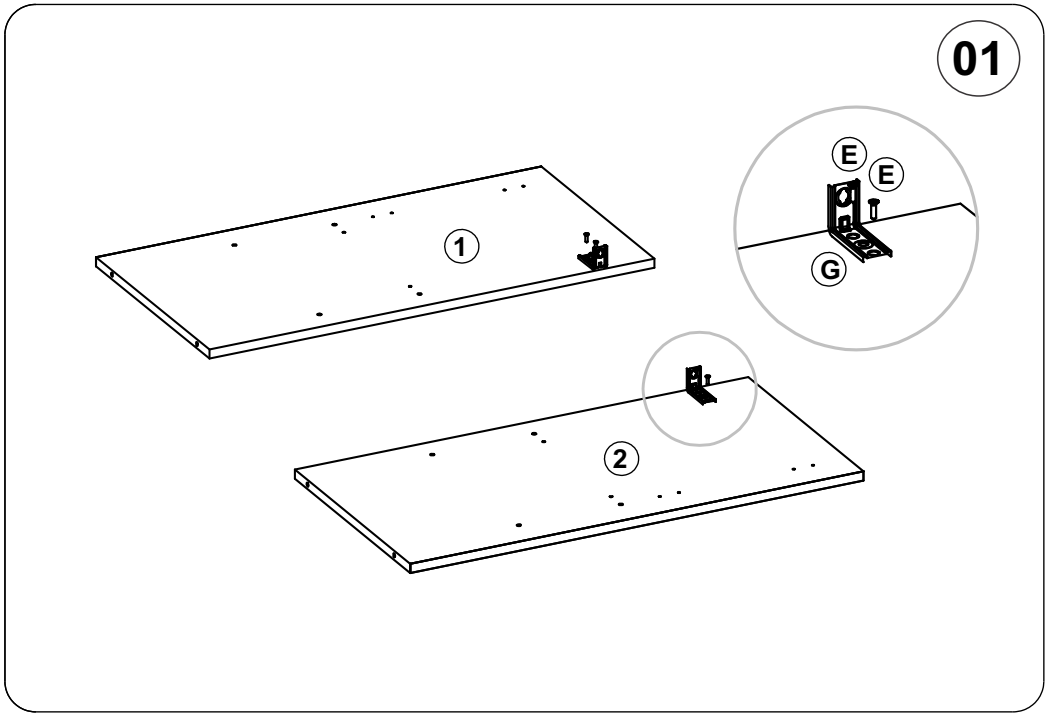
01
1
2
E
E
G

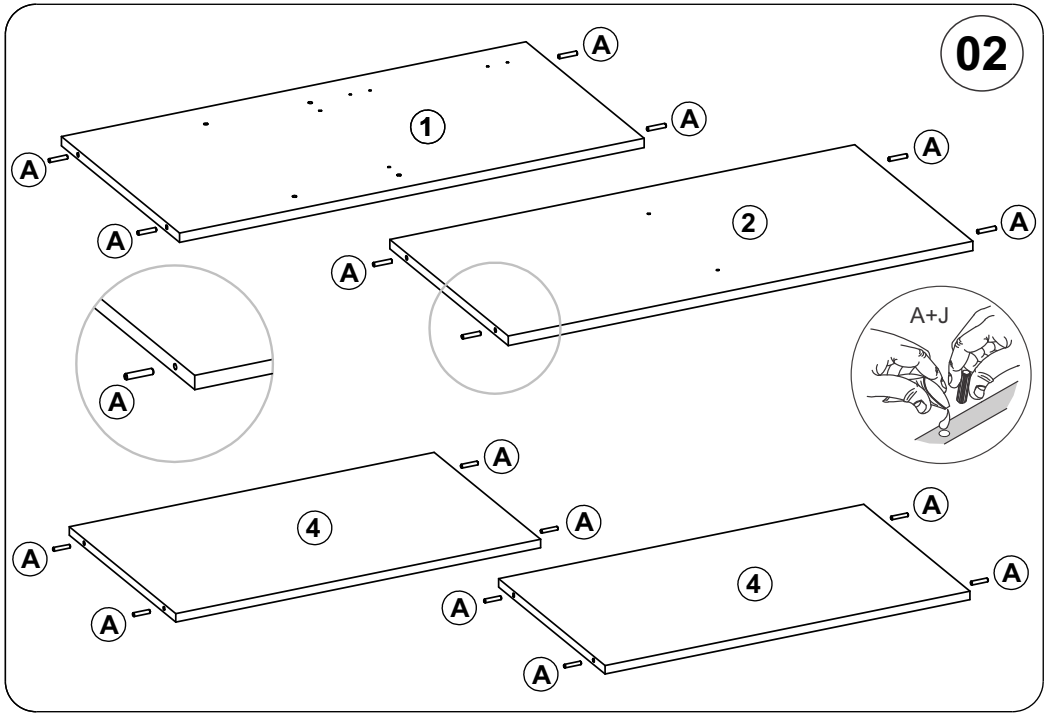
02
1
2
4
4
A
A+J

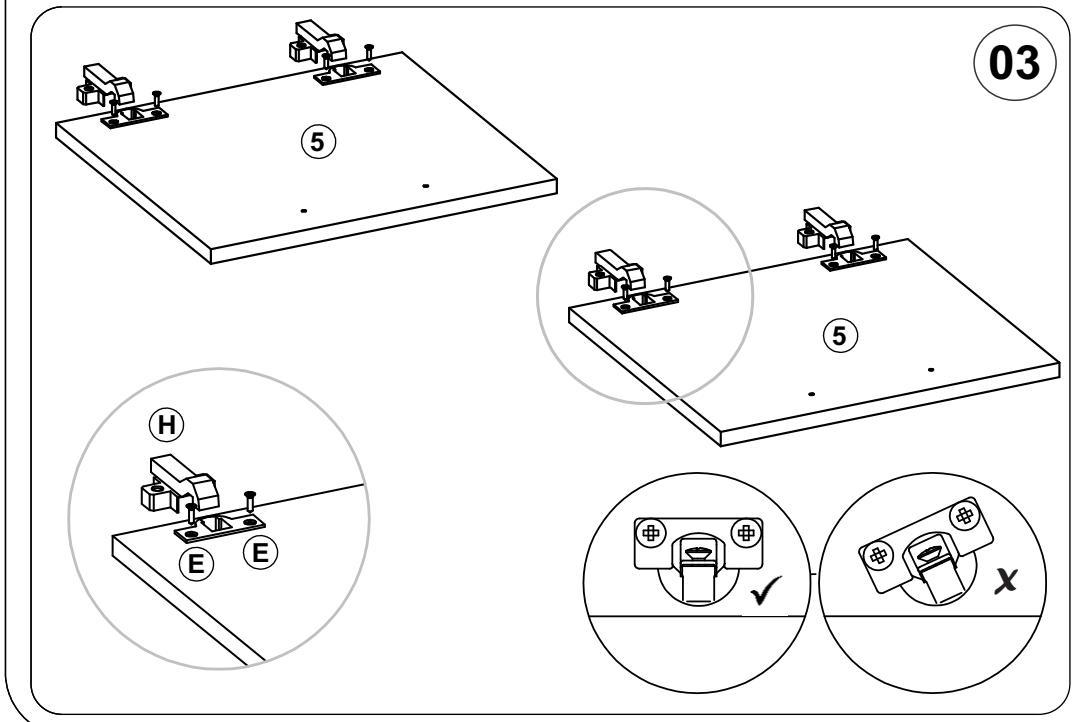
03
5
5
H
E
E

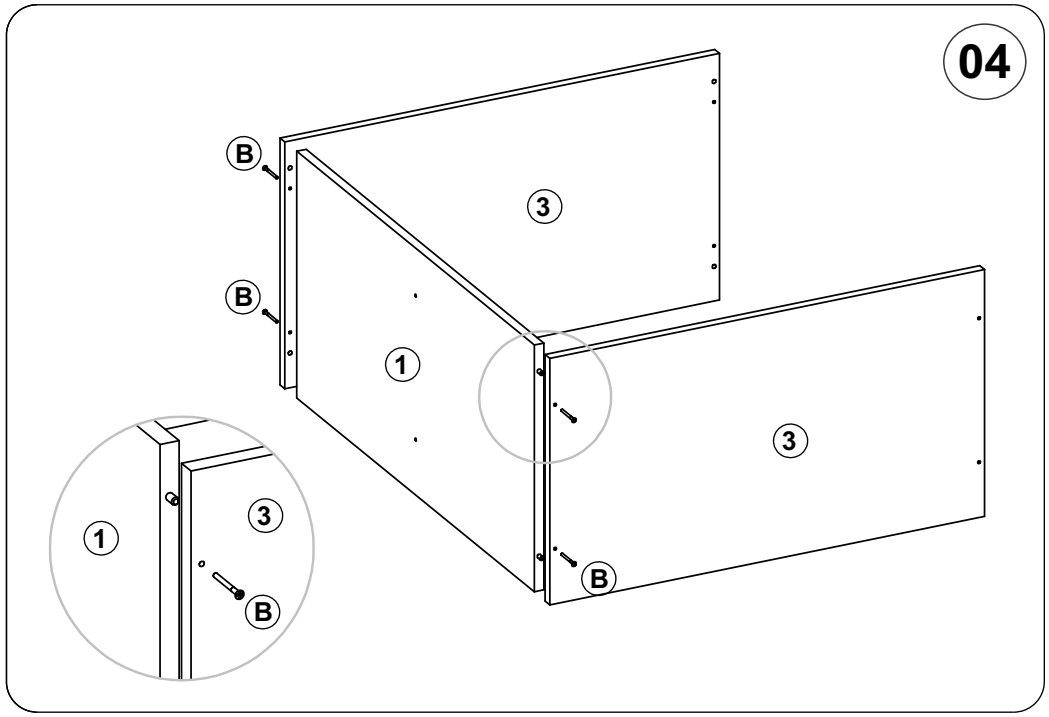
04
1
3
3
B

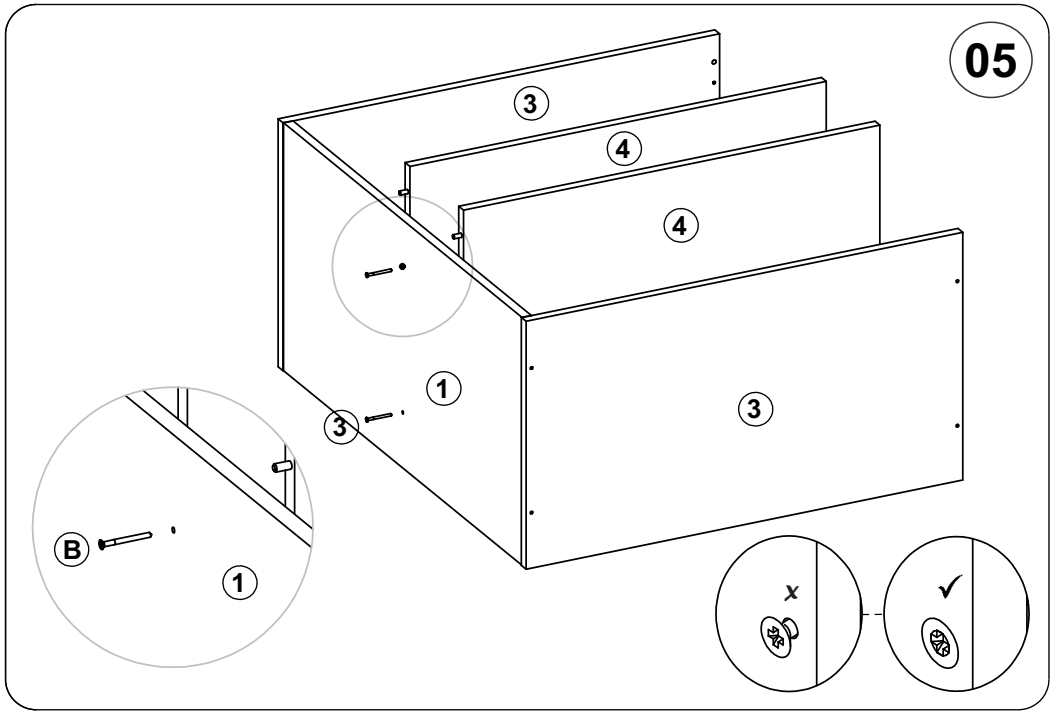
05
3
4
4
1
3
3
B
1
x
✓

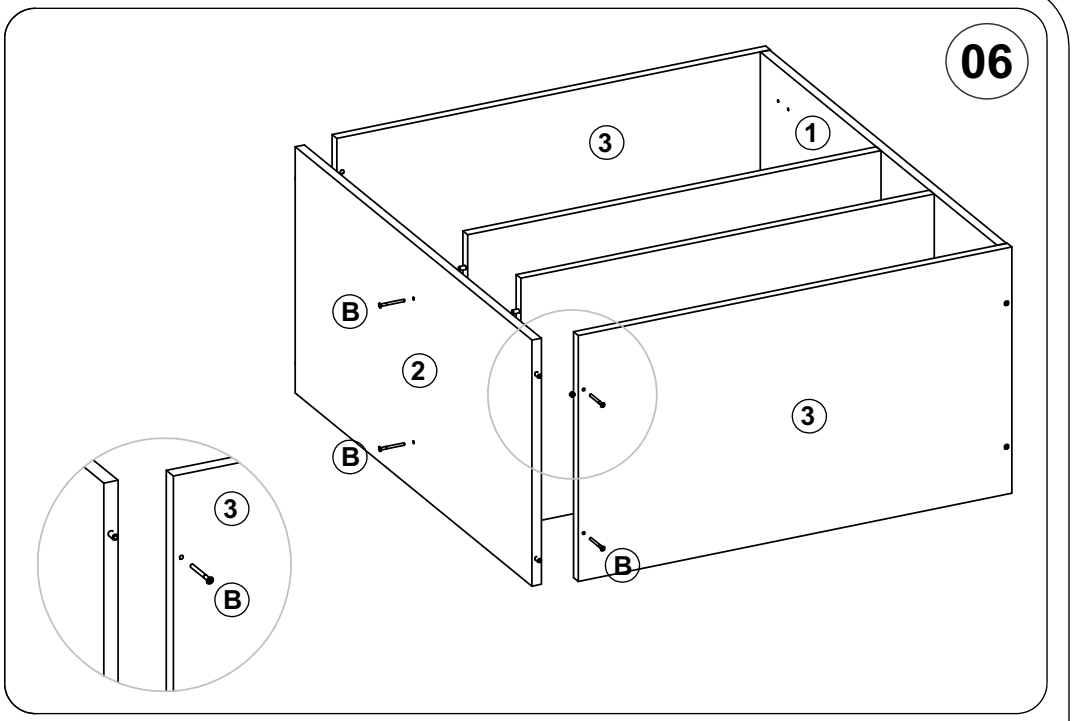
06
3
1
B
2
3
B
B
3
B

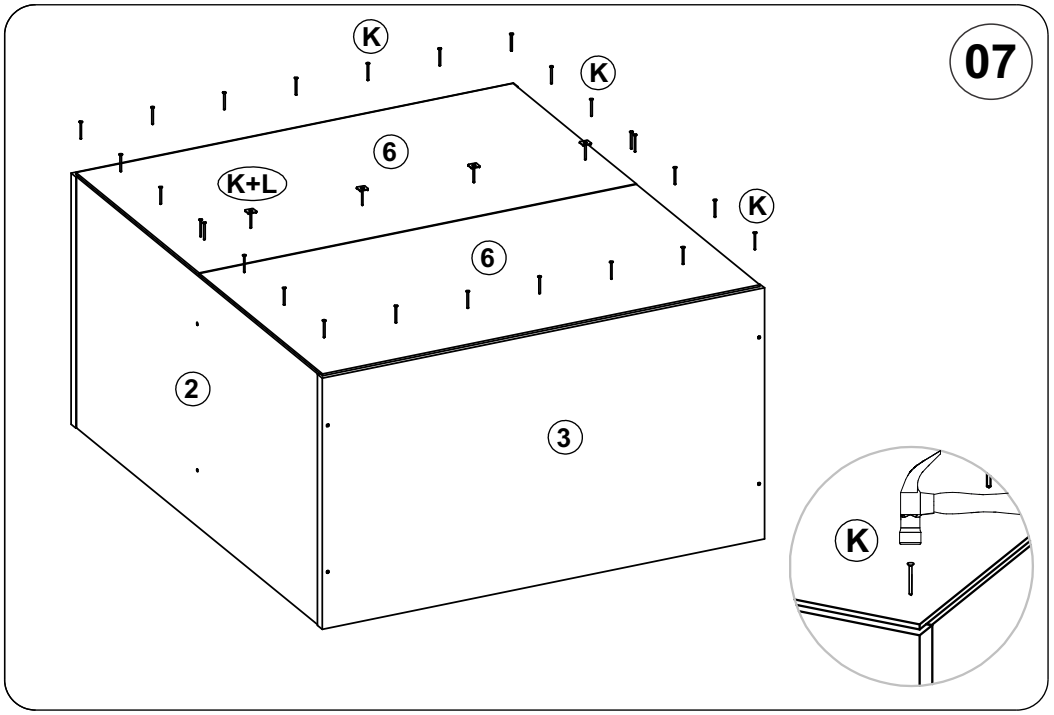
07
K
K
6
K+L
K
6
2
3
K

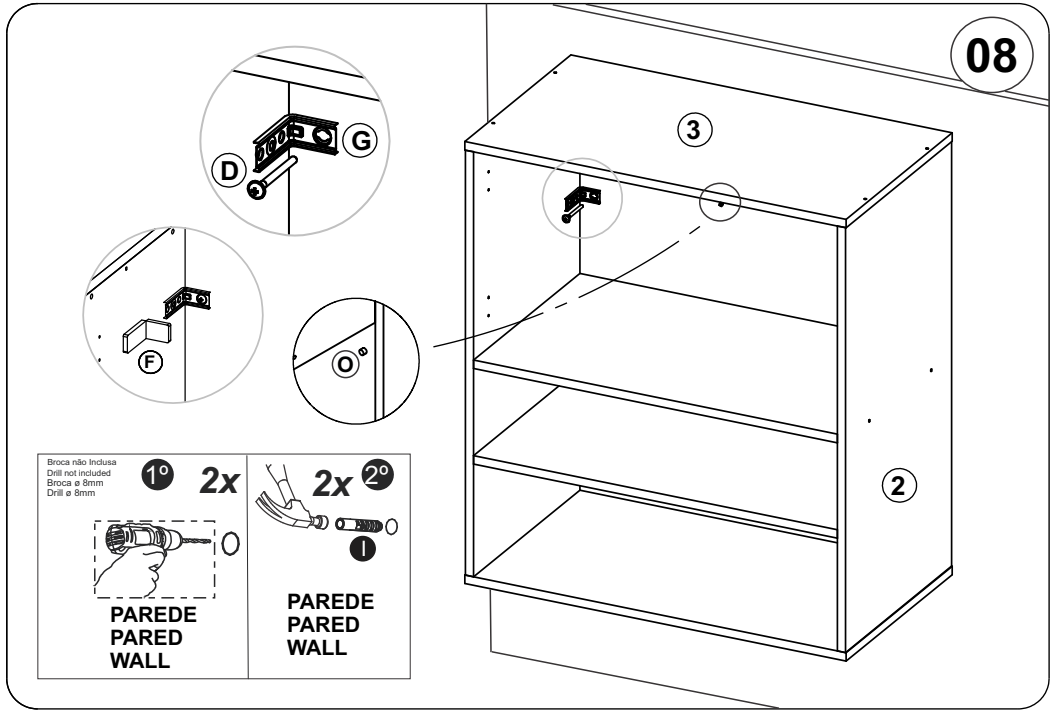
08
D
G
F
O
3
2
Broca não Inclusa
Drill not included
Broca ø 8mm
Drill ø 8mm
1º
2x
PAREDE
PARED
WALL
2x
2º
I
PAREDE
PARED
WALL

09

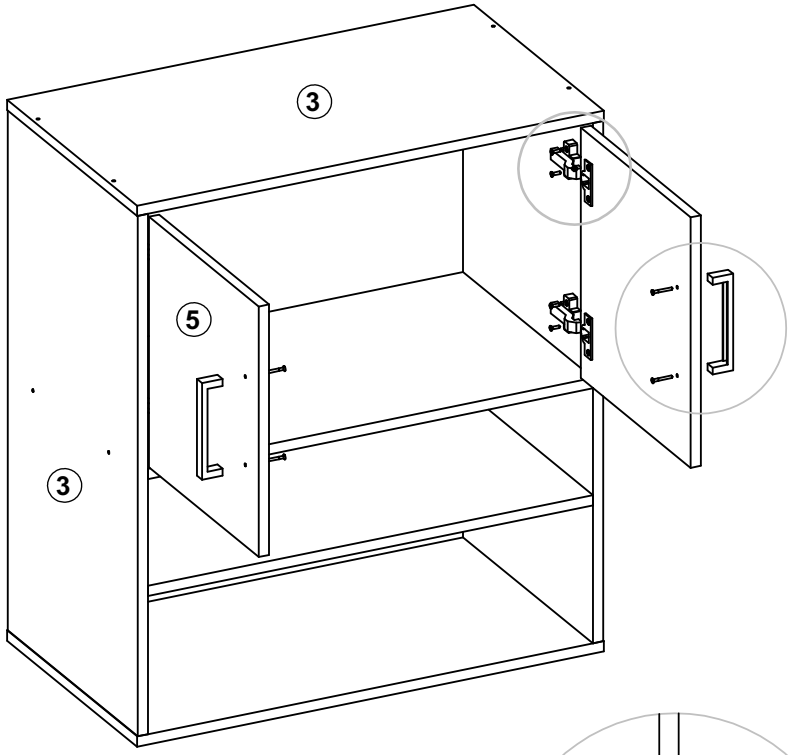

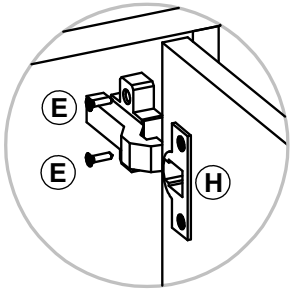

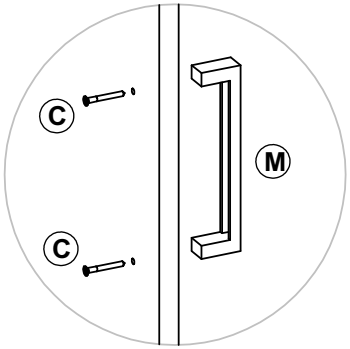

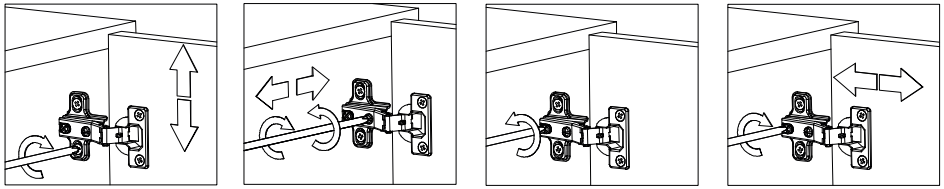

10

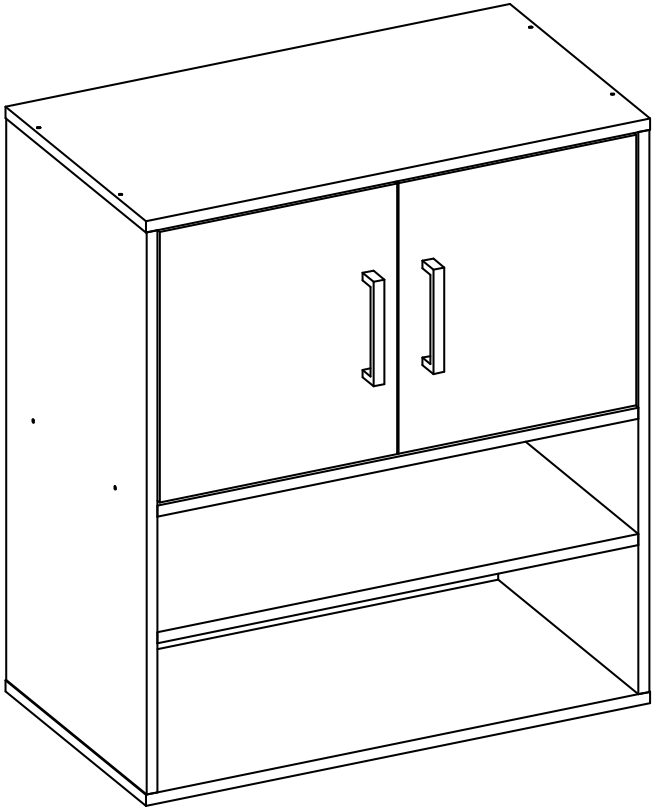

PESO MÁXIMO SUPORTADO PELO PRODUTO 15 KG.
PESO MÁXIMO SOPORTADO POR EL PRODUCTO 15 KG.
MAXIMUM WEIGHT TOLERATED BY THE PRODUCT 15 KG.