® VIERO MÓVEIS INDÚSTRIA E COMÉRCIO LTDA

Rua Pedro Romani, 245 - Distrito de Tamanduá
Concórdia, SC Brasil
Fone/Fax: +55 (49) 3425-2300
E-mail: assistencia@vieromoveis.com.br
www.vieromoveis.com.br

ITENS	DESCRIÇÃO	DIMENSÕES
01	MOLDURA STAR	1400X680X18mm
02	BALCÃO DUETO	1350X430X745mm

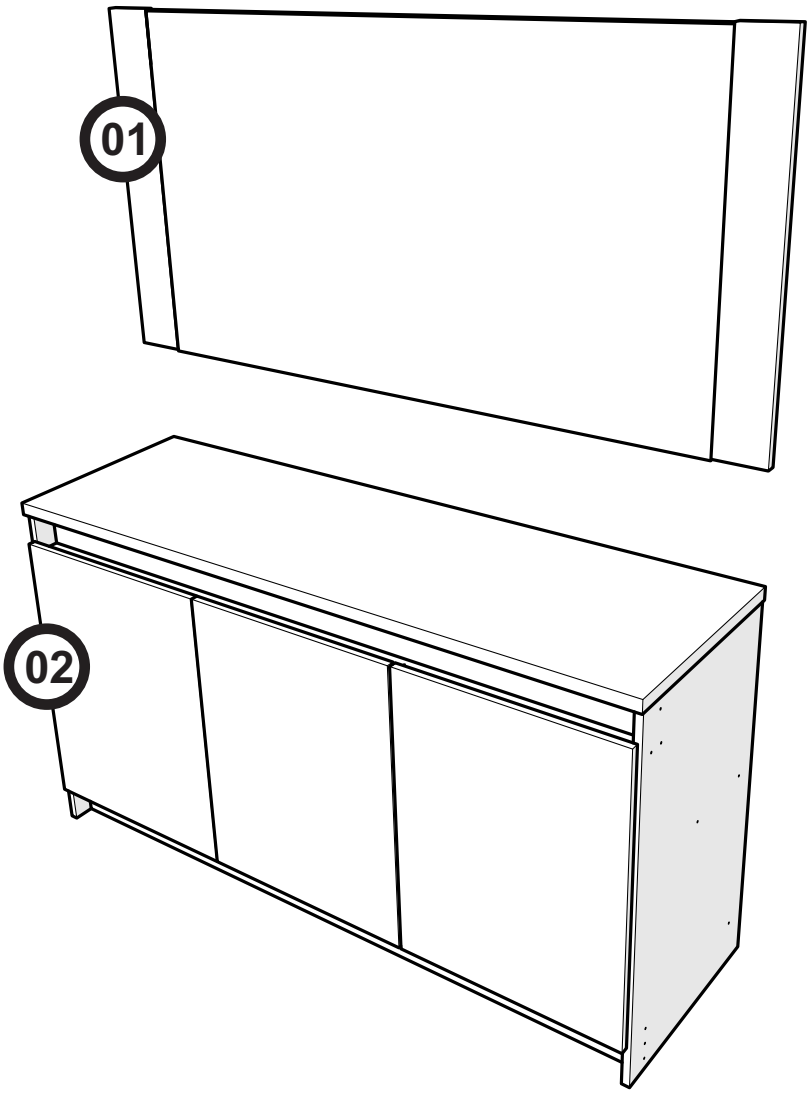

Importante!
Somente serão substituídas as peças que apresentem defeitos de fabricação. Para isto é necessário o envio, juntamente com o pedido de assistência, do esquema de montagem indicando a peça a ser substituída.
Todas as peças com problemas de assistência técnica substituída deverão ser guardadas para posterior devolução, para isto aguardar a autorização de envio por parte da fábrica.

ATENÇÃO
1- Ler e observar atentamente toda a instrução antes de iniciar a montagem.
2- A montagem do produto deverá ser feita em uma superfície limpa e plana. Aconselhamos utilizar a embalagem para forrar o chão a fim de não danificar o produto.
3- Os parafusos devem ser apertados periodicamente.
4- Evitar contato com objetos cortantes.
5- Evitar batidas.

Dicas de limpeza e conservação:
Para limpeza do móvel, utilize uma flanela seca. Para uma limpeza mais rigorosa, utilize um pano umedecido com água e detergente neutro, fazendo acabamento final com uma flanela seca.
Evite produtos com álcool, 'lustra-móveis', óleos de peroba, cera, solvente ou qualquer produto abrasivo.
Evite umidade excessiva e que o produto fique exposto prolongadamente à luz solar.

GARANTIA DO PRODUTO

A garantia dos produtos fabricados pela Viero Móveis, abrange eventuais defeitos/vícios de fabricação, no prazo estabelecido pelo Código de Defesa do Consumidor, em seu artigo 26,II, o qual prevê a garantia legal de 90 (Noventa) dias.

® VIERO MÓVEIS INDÚSTRIA E COMÉRCIO LTDA
Rua Pedro Romani, 245 - Distrito de Tamanduá
Concórdia, SC Brasil
Fone/Fax: +55 (49) 3425-2300
E-mail: assistencia@vieromoveis.com.br
www.vieromoveis.com.br

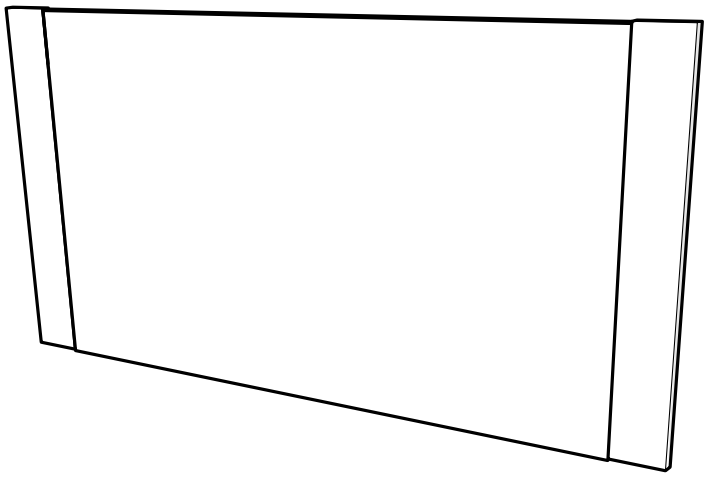

Montagem do Módulo

01

® VIERO MÓVEIS INDÚSTRIA E COMÉRCIO LTDA

Rua Pedro Romani, 245 - Distrito de Tamanduá
Concórdia, SC Brasil
Fone/Fax: +55 (49) 3425-2300
E-mail: assistencia@vieromoveis.com.br
www.vieromoveis.com.br

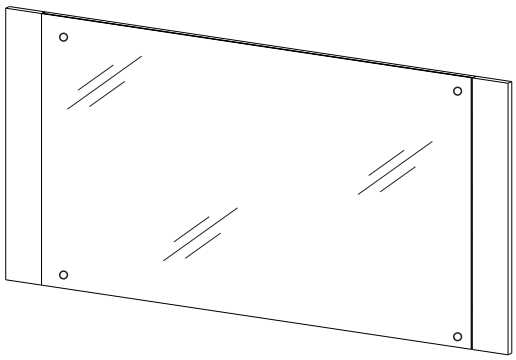

DESCRIÇÕES DE PEÇAS

Nº	Código	Descrição	Mat. Prima	Dimensão	Qtd.
01	734	Travessa Traseira	MDP	1203x100x15mm	03
02	733	Travessa Lateral	MDP	680x99x15mm	02
03	1611	Espelho	MDF	1200x680x2mm	01

Rev_004

Quadro Espelho

Star

Ferragem

A	Cavilha 8x40mm	12	F	Bucha Nylon ø 6mm	02
B	Haste Minifix	06	G	Presilha	02
C	Tambor Minifix	06	H	Fita Dupla Face	04
D	Parafuso PH CC 3,5x40mm	02	I	Suporte cromado para Espelhos	04
E	Parafuso PH CC 3,5x14mm	08			

Obs: As ferramentas necessárias para montagem não são fornecidas no kit ferragem.

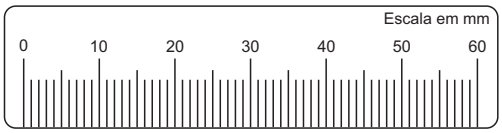

Utilize a escala acima para conferir a medida dos parafusos

Importante!

Somente serão substituídas as peças que apresentem defeitos de fabricação. Para isto é necessário o envio, juntamente com o pedido de assistência, do esquema de montagem indicando a peça a ser substituída. Todas as peças com problemas de assistência técnica substituída deverão ser guardadas para posterior devolução, para isto aguardar a autorização de envio por parte da fábrica.

Dicas de limpeza e conservação:

Para limpeza do móvel, utilize uma flanela seca. Para uma limpeza mais rigorosa, utilize um pano umedecido com água e detergente neutro, fazendo acabamento final com uma flanela seca.
Evite produtos com álcool, 'lustra-móveis', óleos de peroba, cera, solvente ou qualquer produto abrasivo.
Evite umidade excessiva e que o produto fique exposto prolongadamente à luz solar.

GARANTIA DO PRODUTO

A garantia dos produtos fabricados pela Viero Móveis, abrange eventuais defeitos/vícios de fabricação, no prazo estabelecido pelo Código de Defesa do Consumidor, em seu artigo 26,II, o qual prevê a garantia legal de 90 (Noventa) dias.

Montagem

1 Fixar as cavilhas (A) e os minifix (B) nas peças 01 e 02 conforme desenhos abaixo:

A	12
B	06

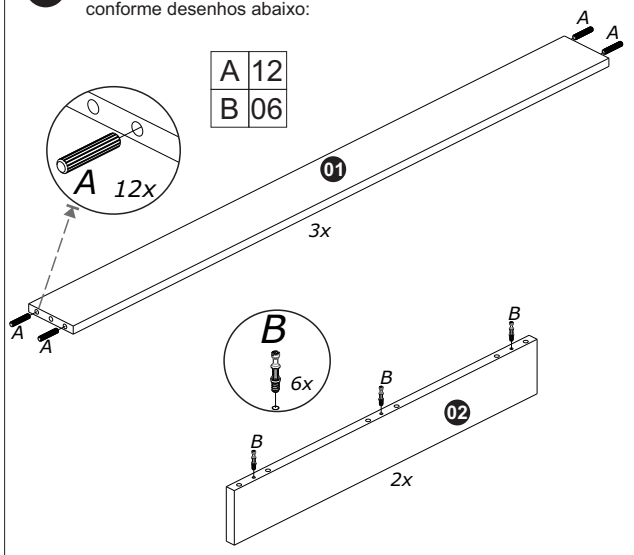

Montagem

2

C	06

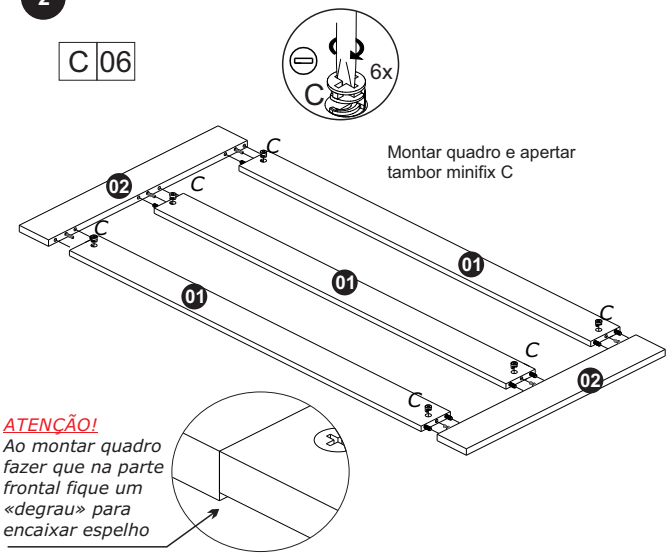

Montar quadro e apertar tambor minifix C

ATENÇÃO!
Ao montar quadro fazer que na parte frontal fique um «degrau» para encaixar espelho

Montagem

3

Fixar presilhas G com parafuso E

E	04
G	02

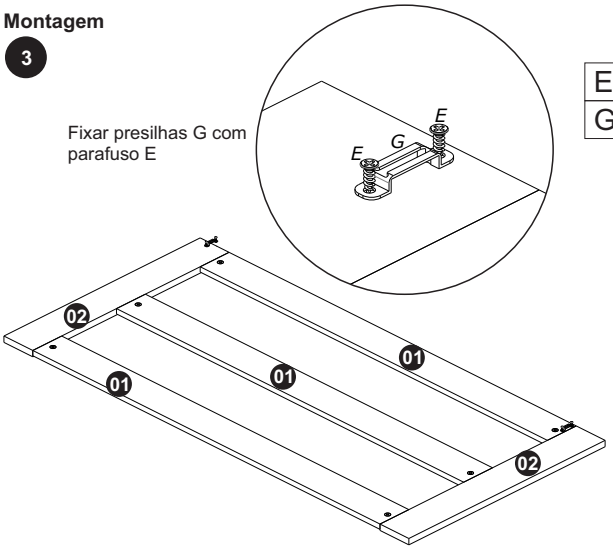

Montagem

4

E	04
I	04
H	04

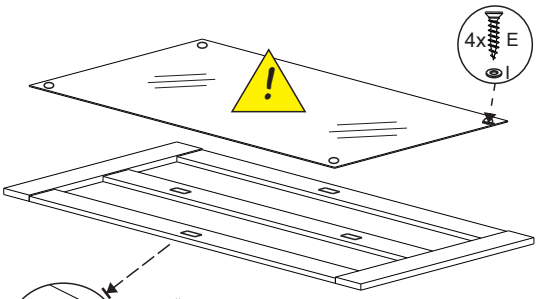

ATENÇÃO: para garantir a fixação correta do espelho é necessário utilizar as 04 fitas dupla face que acompanham o produto. A superfície deve estar limpa, isenta de poeira ou qualquer outro tipo de resíduo.

Retirar capinha de um lado e colar fita dupla face H no quadro

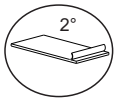

Retirar a capa da fita dupla face e assentar espelho, com cuidado

Montagem

5

Parede

D	02
F	02

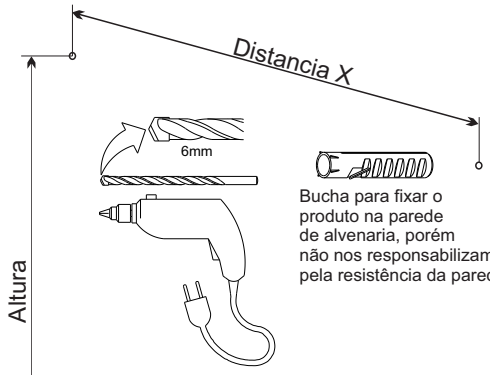

Bucha para fixar o produto na parede de alvenaria, porém não nos responsabilizamos pela resistência da parede.

Definir altura, fazer 2 furos na parede, bater buchas F, fixar parafusos D e pendurar quadro

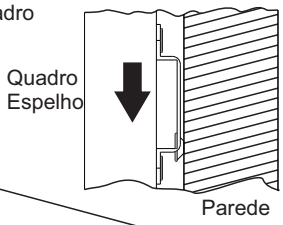

® VIERO MÓVEIS INDÚSTRIA E COMÉRCIO LTDA
Rua Pedro Romani, 245 - Distrito de Tamanduá
Concórdia, SC Brasil
Fone/Fax: +55 (49) 3425-2300
E-mail: assistencia@vieromoveis.com.br
www.vieromoveis.com.br

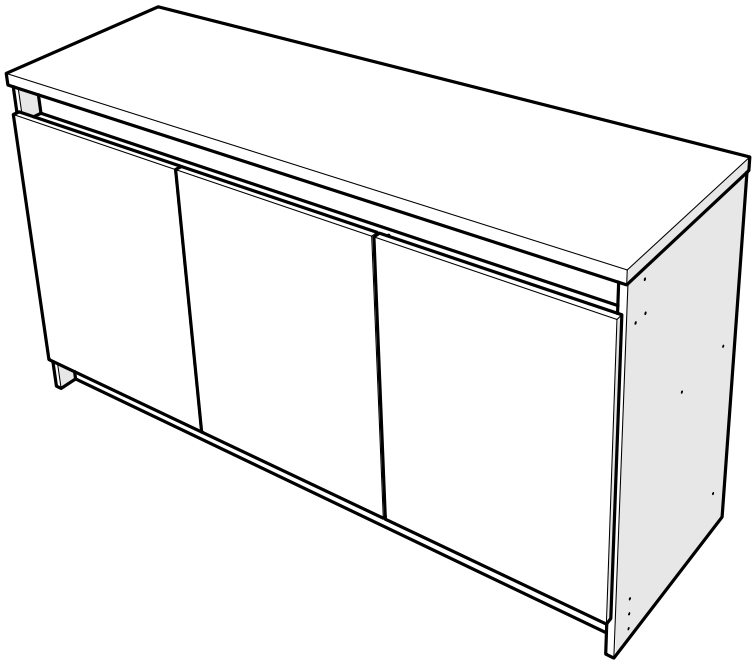

Montagem do Módulo

02

® VIERO MÓVEIS INDÚSTRIA E COMÉRCIO LTDA

Rua Pedro Romani, 245 - Distrito de Tamanduá
Concórdia, SC Brasil
Fone/Fax: +55 (49) 3425-2300
E-mail: assistencia@vieromoveis.com.br
www.vieromoveis.com.br

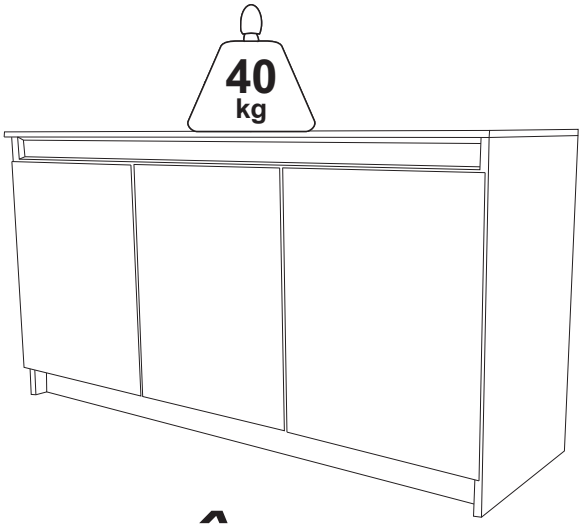

DESCRIÇÕES DE PEÇAS					
Nº	Código	Descrição	Mat. Prima	Dimensão	Qtd.
01	1937	Base	MDP	1320x420x15mm	01
02	9017	Lateral Esquerda	MDP	720x420x15mm	02
03	9018	Lateral Direita	MDP	720x420x15mm	01
04	1944	Prateleira	MDP	1320x260x15mm	01
05	1934	Vista Frontal Inf.	MDP	1320x80x15mm	01
06	1934	Vista Frontal Sup.	MDP	1320x80x15mm	01
07	1942	Batente Sup.	MDP	1320x80x15mm	01
08	1946	Batente Porta	MDP	530x158x15mm	01
09	1948	Porta	MDP	580x445x15mm	03
10	1930	Tampo	MDP	1360x430x25mm	01
11	1950	Forro	MDF	1347x327x2,8mm	02

Buffet *Ônix*

Ferragem

A	Parafuso PH CC 3,5x40mm	25	D	Parafuso PH CC 3,5x14mm	36
B	Sapata Plástica Marrom 4x13x13mm	06	E	Prego 10x10mm	60
C	Cantoneira 18x18mm	06	F	Dobradiça caneco ø26mm Colo Alto	06

Ferragem sem Scale.

Ferramentas utilizadas para montagem (Não Fornecidas).

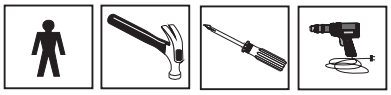

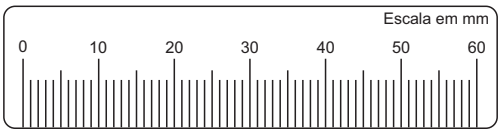

Utilize a escala acima para conferir a medida dos parafusos

Importante!
Somente serão substituídas as peças que apresentem defeitos de fabricação. Para isto é necessário o envio, juntamente com o pedido de assistência, do esquema de montagem indicando a peça a ser substituída.
Todas as peças com problemas de assistência técnica substituída deverão ser guardadas para posterior devolução, para isto aguardar a autorização de envio por parte da fábrica.

ATENÇÃO
1- Ler e observar atentamente toda a instrução antes de iniciar a montagem.
2- A montagem do produto deverá ser feita em uma superfície limpa e plana. Aconselhamos utilizar a embalagem para forrar o chão a fim de não danificar o produto.
3- Os parafusos devem ser apertados periodicamente.
4- Evitar contato com objetos cortantes.
5- Evitar batidas.

Dicas de limpeza e conservação:
Para limpeza do móvel, utilize uma flanela seca. Para uma limpeza mais rigorosa, utilize um pano umedecido com água e detergente neutro, fazendo acabamento final com uma flanela seca.
Evite produtos com álcool, 'lustra-móveis', óleos de peroba, cera, solvente ou qualquer produto abrasivo.
Evite umidade excessiva e que o produto fique exposto prolongadamente à luz solar.

GARANTIA DO PRODUTO

A garantia dos produtos fabricados pela Viero Móveis, abrange eventuais defeitos/vícios de fabricação, no prazo estabelecido pelo Código de Defesa do Consumidor, em seu artigo 26,II, o qual prevê a garantia legal de 90 (Noventa) dias.

Montagem

01 Unir as peças (01, 02, 03 e 04) com os parafusos (A) conforme o desenho abaixo.

A	08

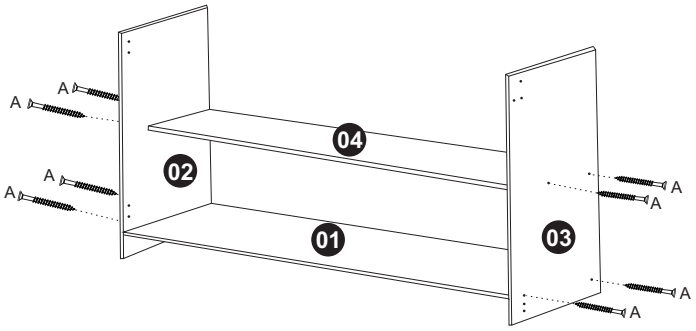

Montagem

02 Unir as peças (05 e 06) com as peças (02 e 03) utilizando os parafusos (A)
Colocar as cantoneiras (C) utilizando os parafusos (D)
Unir as peças (07 e 08) com os parafusos (A) conforme o desenho abaixo.

A	09
C	06
D	08

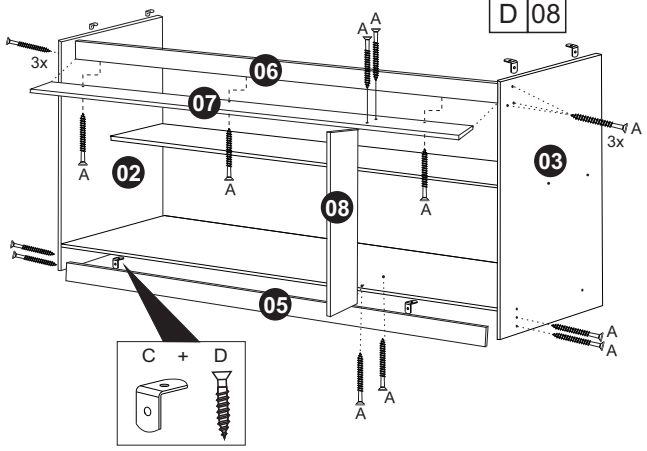

Montagem

03 Fixar as peças (09) com as dobradiças (F) e os parafusos (D) conforme o desenho abaixo.

D	24
F	06

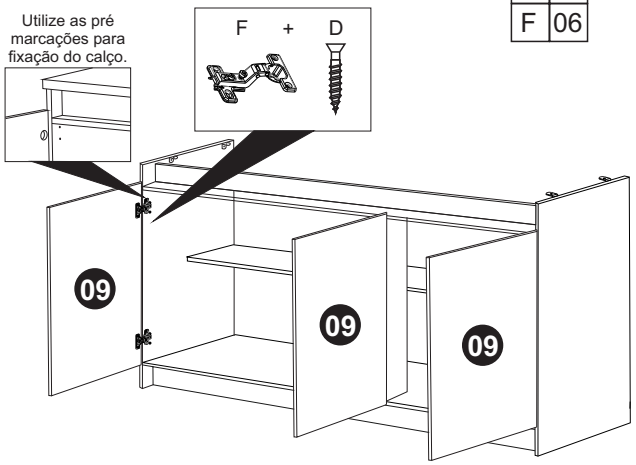

Montagem

04 Fixar a peça (10) com as cantoneiras (C) e os parafusos (D) conforme o desenho abaixo.

D	04

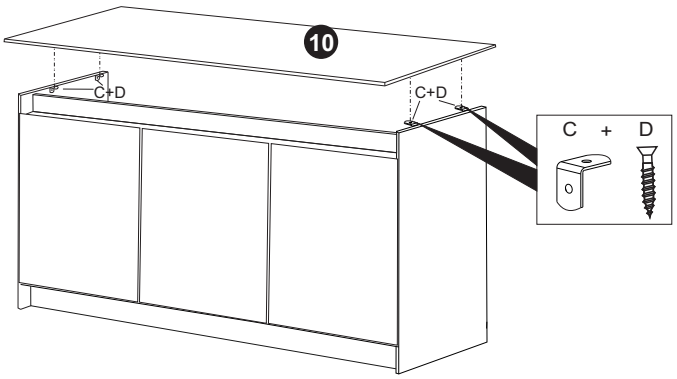

Montagem

05 Fixar as peças (11) com os pregos (E). conforme desenho abaixo.

E	54

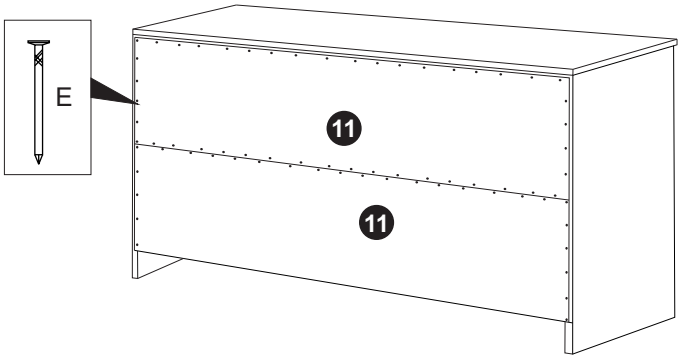

Montagem

06 Fixar as sapatas (E) com pregos (B) sobre as peças (02, 03 e 04), como mostra o desenho abaixo.
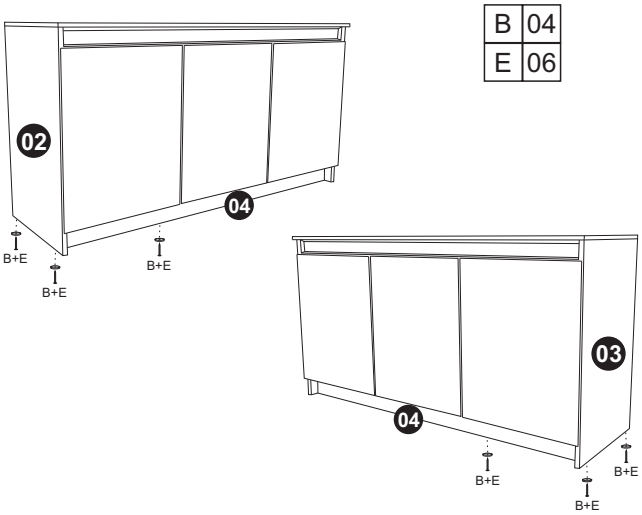
B	04
E	06