Appunto Indústria e Comércio de Móveis Ltda

Manual de Montagem: Armário Escritório c/ Portas de Vidro Office Plus
Referência: ARM3003

Rua Comendador Pietro Zanella, 122 - Bairro São José
CEP 95043-670, Caxias do Sul-RS-Brasil
Fone: (54) 3221-8622
contato@appuntomoveis.com.br
visite nosso site: www.appuntomoveis.com.br

O seu produto ficará assim:

LISTA DE PEÇAS			
ITEM	NOME	DIMENSÃO	QTDE
1	Lateral Direita	1700x350x15mm	1
2	Lateral Esquerda	1700x350x15mm	1
3	Tampo	601x351x15mm	1
4	Prateleira Fixa	569x350x15mm	2
5	Prateleira	569x335x15mm	3
6	Fundo	1650x295x3mm	2
7	Rodapé	569x70x15mm	1
8	Porta	1640x298x15mm	2

Antes de iniciar a montagem identifique todas as peças e ferragens.

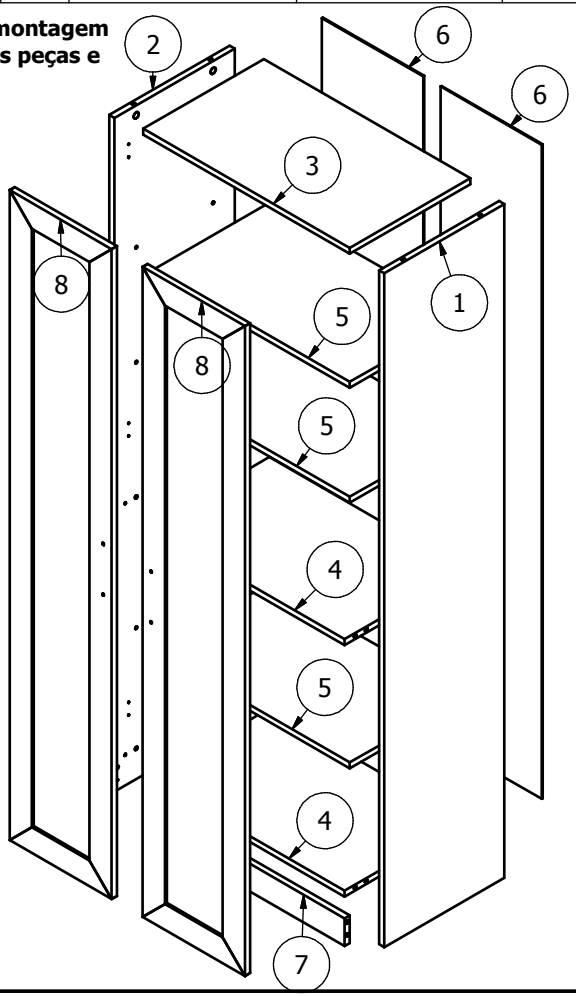

Lista de Ferragens:

A Tambor Minifix 14 Peças	B Parafuso Minifix 14 Peças	C Cavilha Ø8x30 10 Peças
D Suporte Prateleira 12 Peças	E Sapata Ø14 4 Peças	F Prego Ø1x20 36 Peças
G Perfil H 1650mm 1 Peça	H Puxador 2 Peças	I Parafuso Plastic Ø3,5x25 CF 4 Peças
J Dobradiça Reta Caneco Ø35 6 Peças	K Parafuso Ø3,5x12 CF 24 Peças	L Adesivo Tapa Furo Ø20 8 Peças
M Suporte Metálico *(Kit Anti-tombamento)* 2 Peças	N Parafuso Auto Atarr Ø3,5X30 CC *(Kit Anti-tombamento)* 2 Peças	O Parafuso Auto Atarr Ø3,5X14 CC *(Kit Anti-tombamento)* 4 Peças
P Bucha Parede *(Kit Anti-tombamento)* 2 Peças		

Tempo estimado: 80 min.

Recomendações importantes:

- Examinar e conferir todas as peças antes de iniciar a montagem;
- Recomendamos montar o móvel exatamente conforme este manual de montagem;
- É de responsabilidade do montador seguir as instruções de montagem deste manual, que são fundamentais para garantir a estrutura do móvel;
- Utilizar apenas pano úmido e sabão neutro para limpar o móvel;
- Para conservação do seu produto não colocar objetos quentes e materiais químicos diretamente no móvel;
- Qualquer dúvida quanto a montagem, entre em contato via e-mail contato@appuntomoveis.com.br ou WhatsApp (54) 98401-6394.

APPUNTO MÓVEIS	PROJETISTA:	REVISADO:	APROVADO:	DATA:	REVISADO:
	Marcelo	Marcelo	Ilvo	04/06/2018	06/12/2019

Appunto Indústria e Comércio de Móveis Ltda

Manual de Montagem: Armário Escritório c/ Portas de Vidro Office Plus
Referência: ARM3003

Rua Comendador Pietro Zanella, 122 - Bairro São José
CEP 95043-670, Caxias do Sul-RS-Brasil
Fone: (54) 3221-8622
contato@appuntomoveis.com.br
visite nosso site: www.appuntomoveis.com.br

ETAPA Pré-montagem - Fixar as ferragens na peças indicadas.

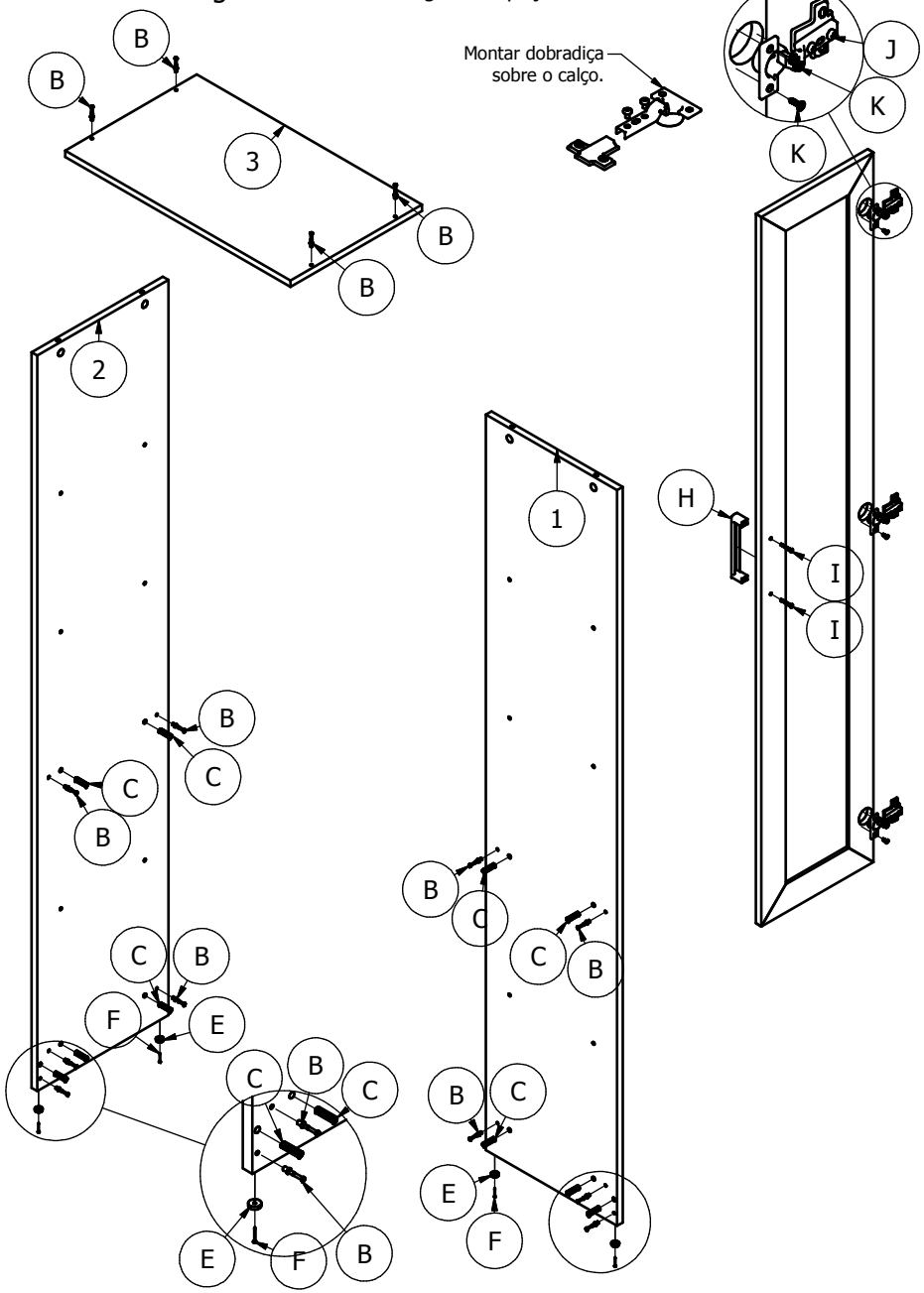

ETAPA Montagem

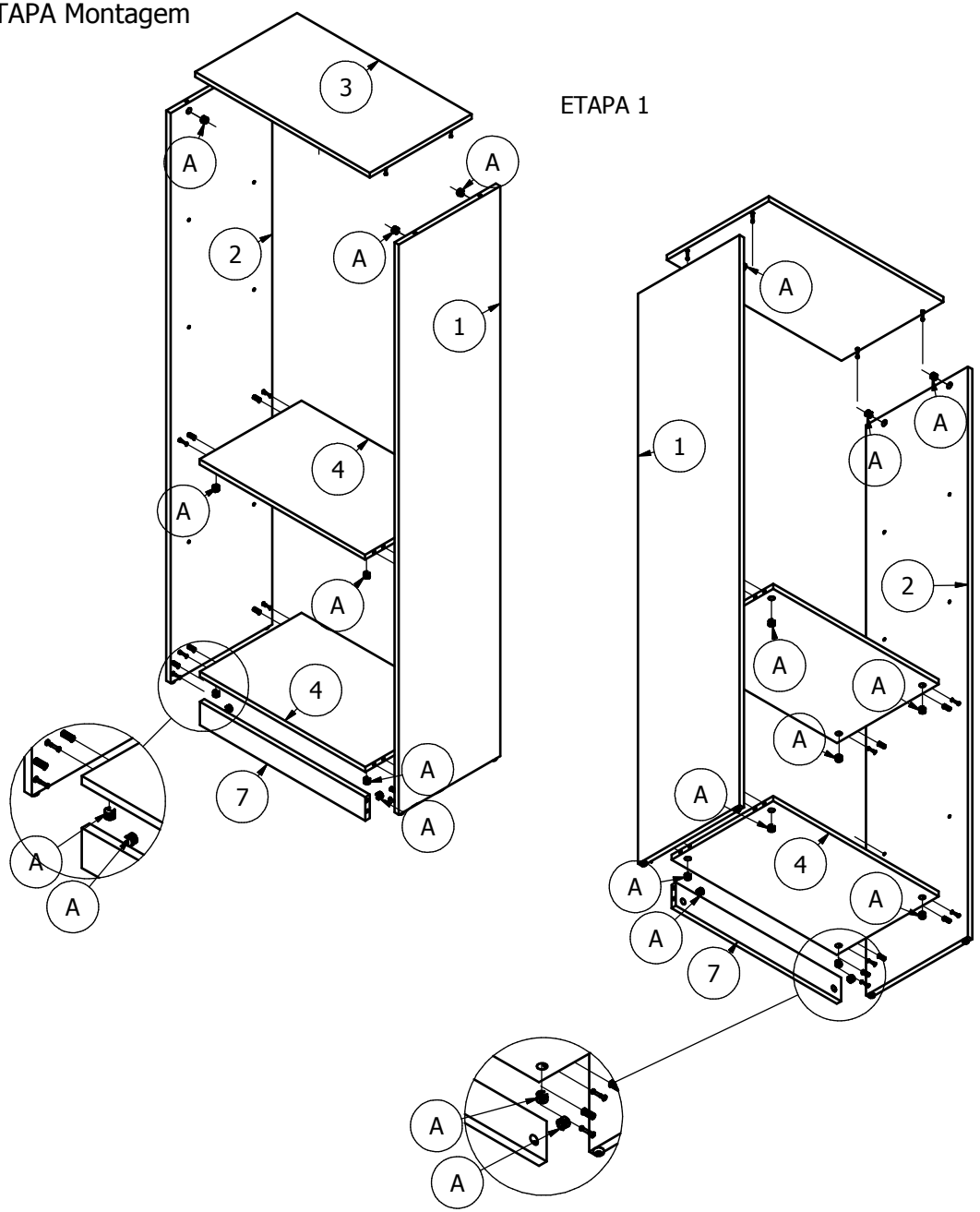

Appunto Indústria e Comércio de Móveis Ltda

Manual de Montagem: Armário Escritório c/ Portas de Vidro Office Plus
Referência: ARM3003

Rua Comendador Pietro Zanella, 122 - Bairro São José
CEP 95043-670, Caxias do Sul-RS-Brasil
Fone: (54) 3221-8622
contato@appuntomoveis.com.br
visite nosso site: www.appuntomoveis.com.br

ETAPA 2 - Fixar o fundo utilizando o perfil H e pregos.

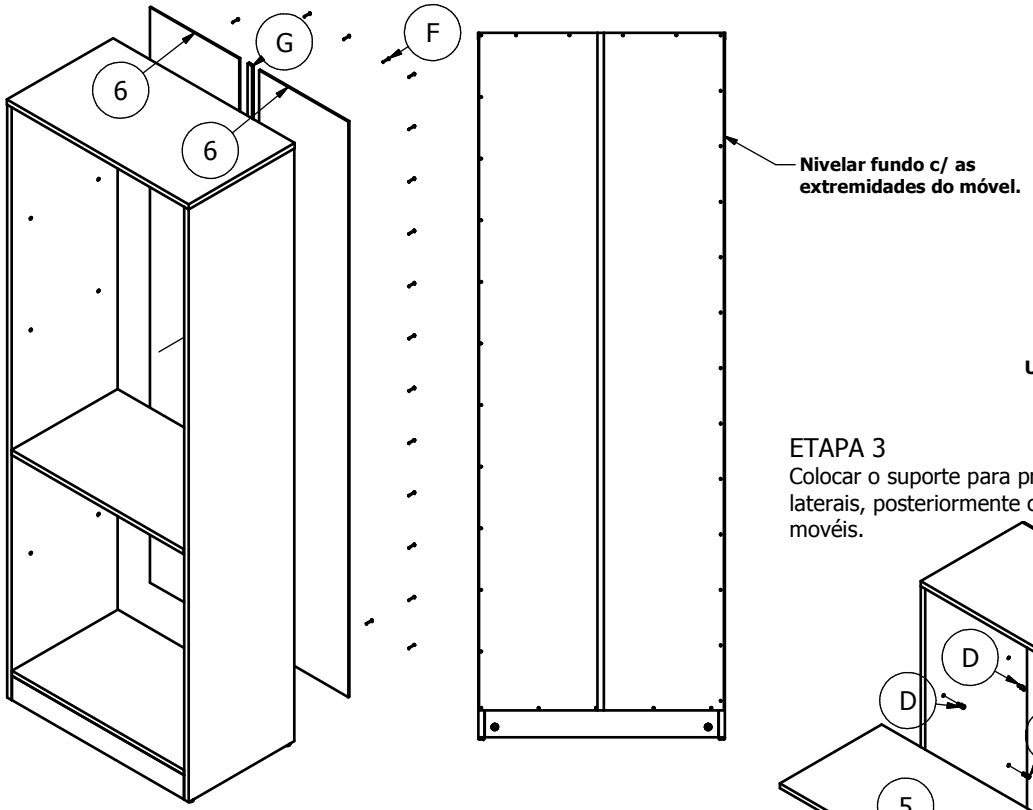

ETAPA 3
Colocar o suporte para prateleira (item D) nas laterais, posteriormente colocar as prateleiras movéis.

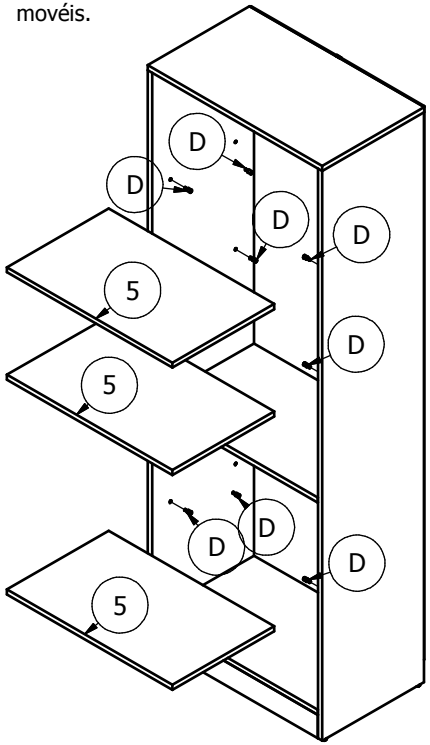

ETAPA 4 - Montar as portas.
Fixar as dobradiças nos pré-furos das laterais conforme indicado no desenho. Finalizado seu móvel está pronto para o uso.

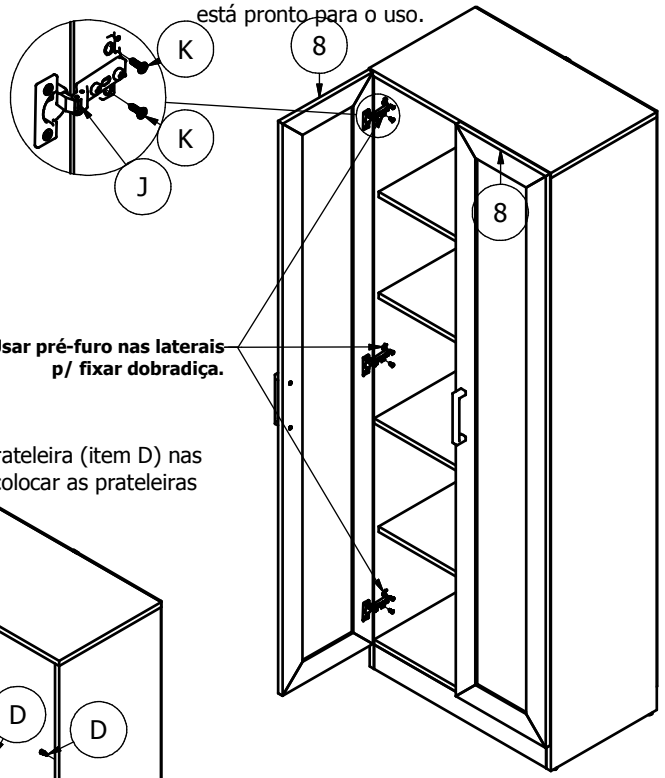

Regulagem da Porta

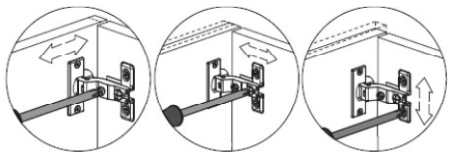
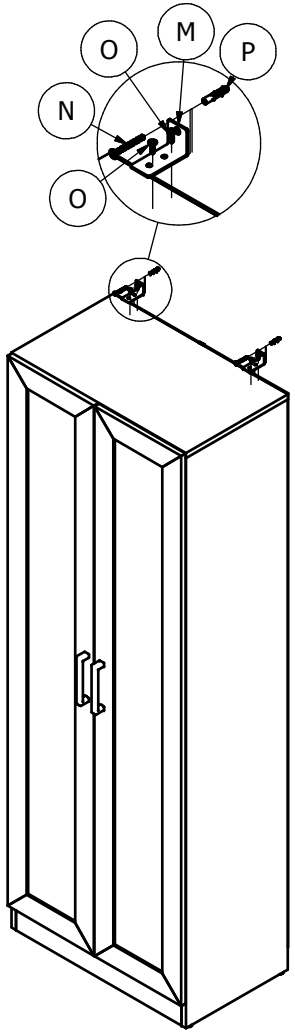
ETAPA - ANTI-TOMBAMENTO
Obrigatoriamente fixar o móvel na parede conforme indicado no desenho. Finalizado seu móvel está pronto para o uso.