HENN

Ind. e Com. de Móveis Henn
Mondaí - SC - Brasil

+55 49 3674.3500

@moveishenn
www.henn.com.br

# INSTRUÇÕES DE MONTAGEM

INSTRUCCIONES DE MONTAJE
ASSEMBLY INSTRUCTIONS

## CADEIRA MILLA

S35-502 Nature Linho
S35-510 Nature Marrom Amêndoa

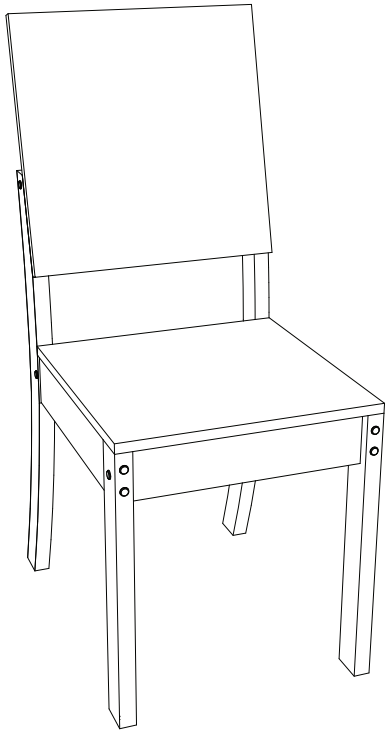

Requisitos para montagem
Requisitor para la montaje
Assembly Requirements

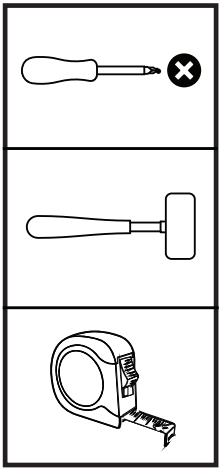

Imagens meramente ilustrativas, não acompanha o produto.
Imágenes ilustrativas, no incluidas con el producto.
Illustrative images, not included with the product.

**AVISO**

Para limpeza de seu móvel, use uma flanela seca ou umedecida, e não utilize produtos químicos que possam danificar seu produto.

**SISTEMA DE MONTAGEM**

O sistema de montagem dos produtos, funciona de acordo com a ordem crescente dos números indicados no desenho. Ex: 01, 02, 03, 04... até a conclusão da montagem.

**ASSISTÊNCIA TÉCNICA**

Para solicitação de Assistência Técnica você consumidor deverá entrar em contato com o Lojista o qual você realizou a compra deste produto e solicitar a assistência técnica das peças avariadas. A garantia abrange todas as peças, partes e componentes que eventualmente venham apresentar defeito de fabricação no prazo de 03 (três) meses, contando a partir da entrega do produto ao consumidor, mediante nota fiscal de compra. Se houver qualquer alteração na estrutura do produto ou ocorrer defeito por negligência do montador/consumidor em relação a instrução de montagem e manuseio, não será fornecido assistência técnica gratuita.

**ADVERTENCIA**

Para limpieza de su móvil, use una franela seca o húmeda, y no utilice productos químicos que puedan dañar su producto.

**SISTEMA DE MONTAJE**

El sistema de montaje de los productos funciona de acuerdo con el orden creciente de los números indicados en el dibujo. Ej.: 01, 02, 03, 04... hasta la conclusión del montaje.

**ASISTENCIA TÉCNICA**

Para solicitar Asistencia Técnica, el consumidor debe comunicarse con el Comercio que usted realizó la compra de este producto y solicita asistencia técnica para las partes dañadas. La garantía cubre todas las partes, piezas y componentes que eventualmente puedan presentar defecto de fabricación en el plazo de 03 (tres) meses, contados a partir de la entrega del producto al consumidor, mediante factura de compra. Si se produce algún cambio en la estructura del producto o se produce un defecto por negligencia del montador/consumidor en relación con las instrucciones de montaje y manipulación, no se prestará asistencia técnica gratuita.

**NOTICE**

To clean your furniture, use a dry or wet cloth, and do not use chemicals that may damage your product.

**ASSEMBLY SYSTEM**

The products' assembly system works according to the increasing order of the indicated numbers. For example: 01, 02, 03, 04 ... to the end of the assembly.

**TECHNICAL ASSISTANCE**

To request Technical Assistance, the consumer must contact the retailer from whom you purchased this product and request technical assistance for the damaged parts. The warranty covers all parts, parts and components that may eventually present a manufacturing defect within a period of 03 (three) months, counting from the delivery of the product to the consumer, by means of a purchase invoice. If there is any change in the structure of the product or defect occurs due to negligence of the assembler/consumer in relation to the assembly and handling instruction, free technical assistance will not be provided.

# 1 Pré Montagem Preasamblea | Pre-assembly

Peças Necessárias | Partes requeridas | Required Parts:

| | | |
|---|---|---|
| 1 | Pé Traseiro \| Pie trasero \| Hind Foot | 08 |
| 2 | Travessa Frontal \| Plato delantero \| Front Platter | 08 |
| 3 | Travessa Traseira \| Travesaño trasero \| Rear cross member | 04 |
| 4 | Pé Frontal \| Pie delantero \| Front foot | 08 |
| 5 | Travessa Lateral \| Plato lateral \| Side Platter | 08 |

Ferragens | Herrajes | Hardware:

| | | |
|---|---|---|
| C | 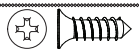 | x24 |
| D |  | x08 |
| E |  | x48 |
| F |  | x16 |
| G |  | x16 |
| H |  | x08 |
| K |  | x02 |

Ferramentas | Instrumentos | Tools:

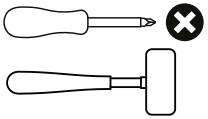

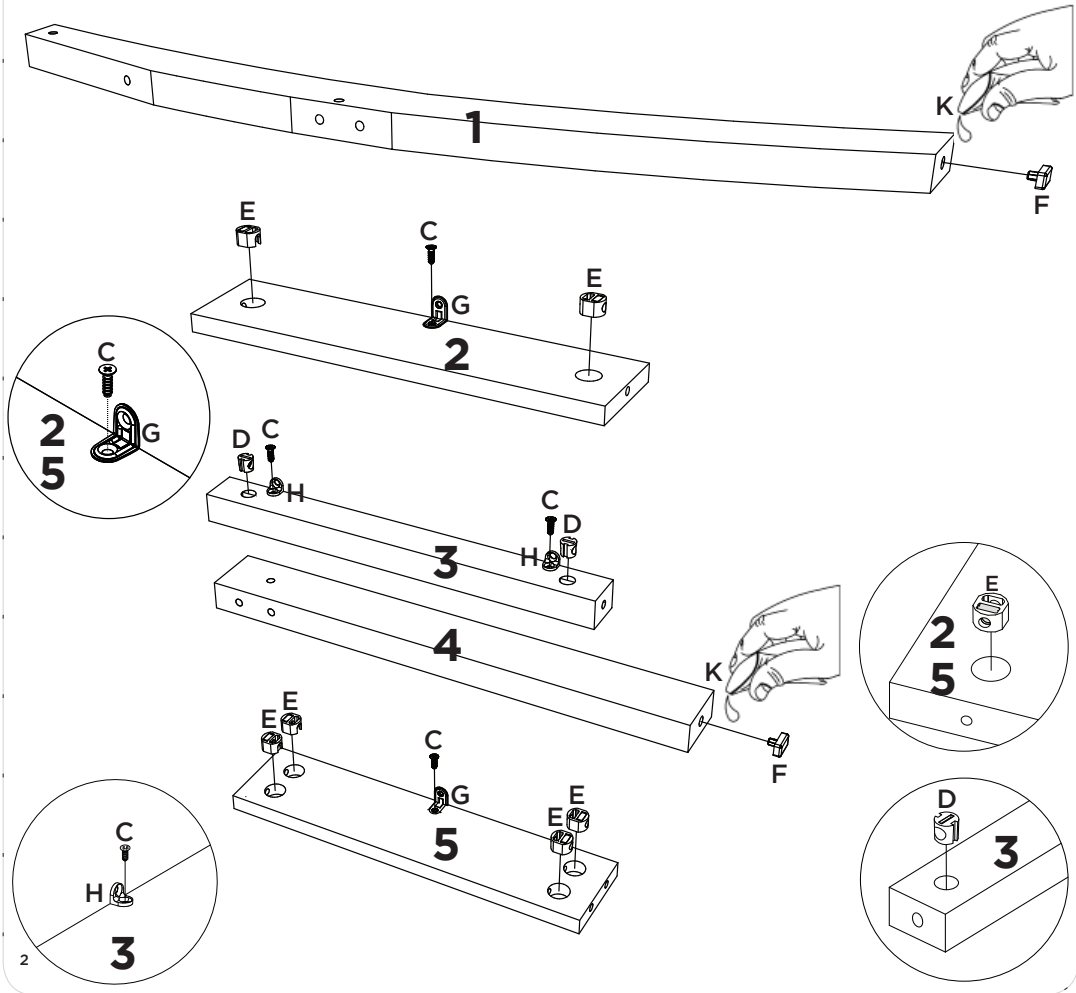

# 2

Peças Necessárias | Partes requeridas | Required Parts:

| | | |
|---|---|---|
| 1 | Pé Traseiro \| Pie trasero \| Hind Foot | 08 |
| 2 | Travessa Frontal \| Plato delantero \| Front Platter | 04 |
| 3 | Travessa Traseira \| Travesaño trasero \| Rear cross member | 04 |

Ferragens | Herrajes | Hardware:

| | | |
|---|---|---|
| B |  | x16 |
| L |  | |

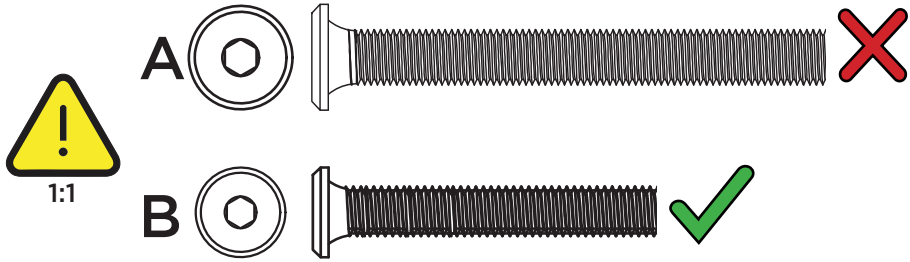


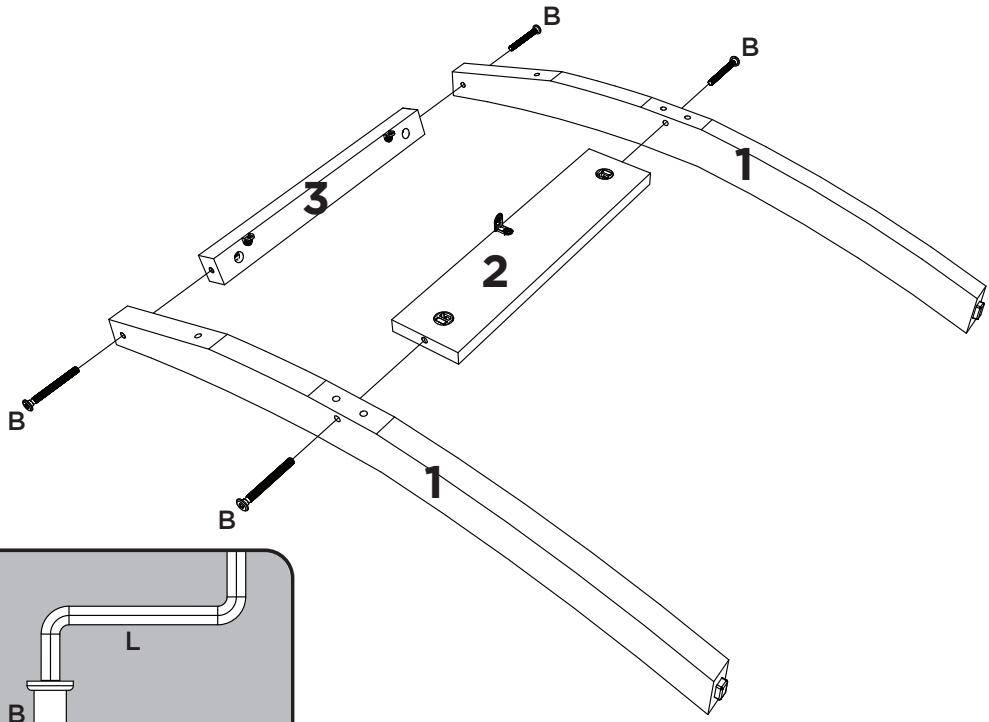


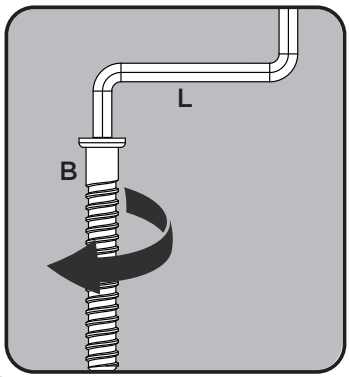

# 3

Peças Necessárias | Partes requeridas | Required Parts:

| | | |
|---|---|---|
| 4 | Pé Frontal \| Pie delantero \| Front foot | 08 |
| 5 | Travessa Lateral \| Plato lateral \| Side Platter | 08 |

Ferragens | Herrajes | Hardware:

| | | |
|---|---|---|
| A |  | x32 |
| L |  | |

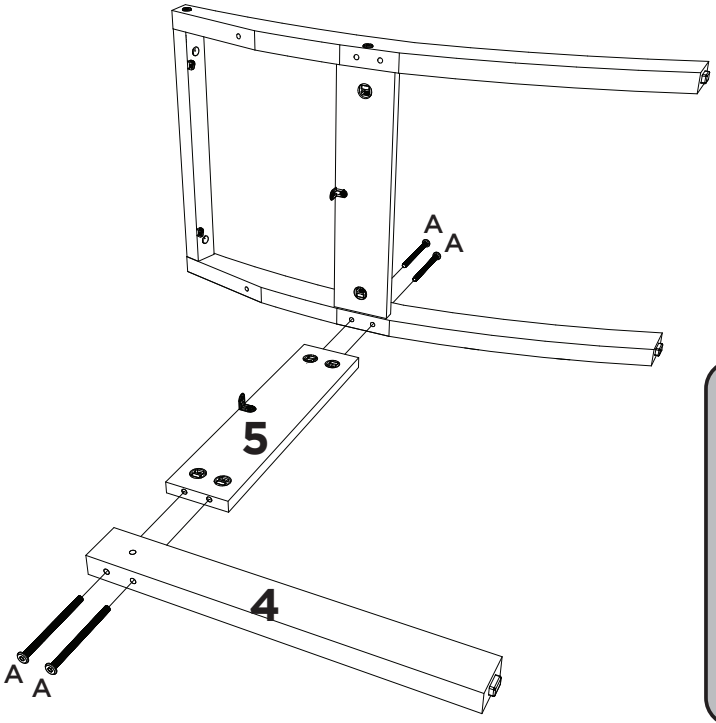


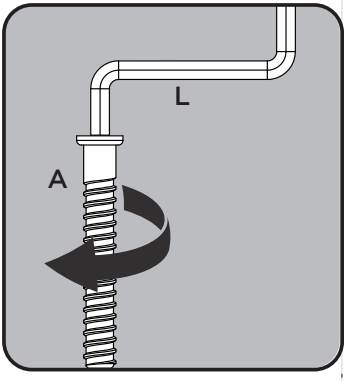


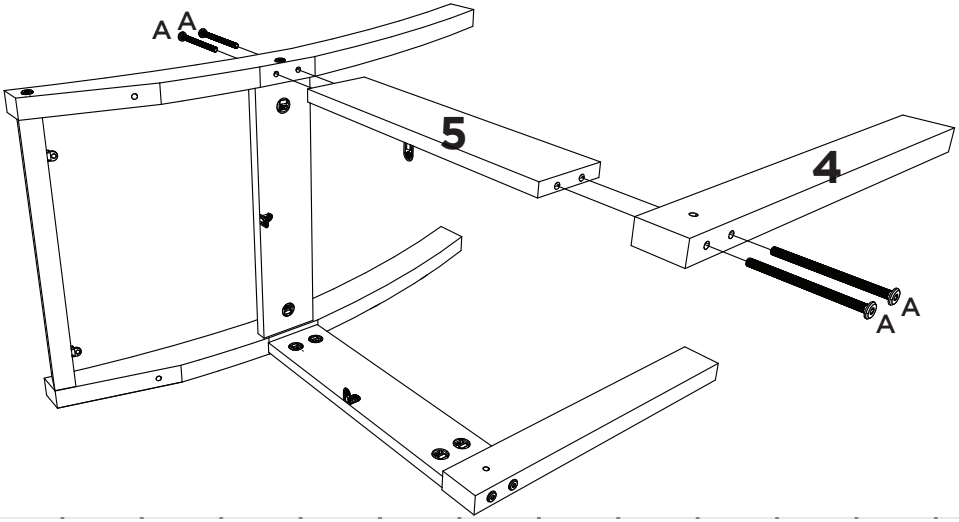

# 4

Peças Necessárias | Partes requeridas | Required Parts:

| | | |
|---|---|---|
| 2 | Travessa Frontal \| Plato delantero \| Front Platter | 04 |

Ferragens | Herrajes | Hardware:

| | | |
|---|---|---|
| B |  | x08 |
| L |  | |

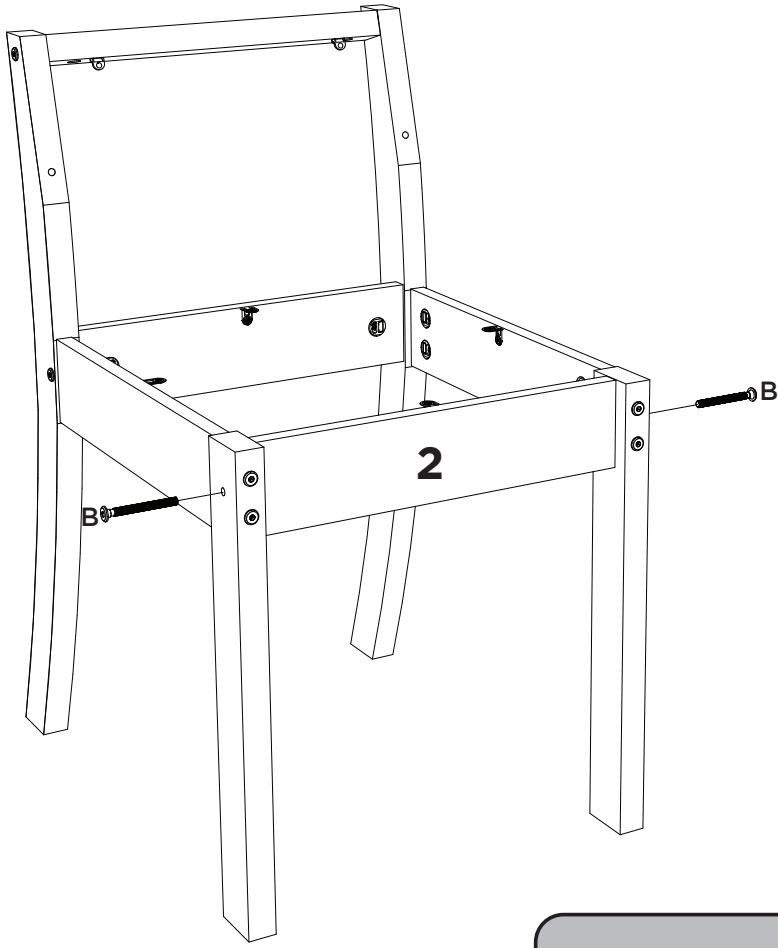


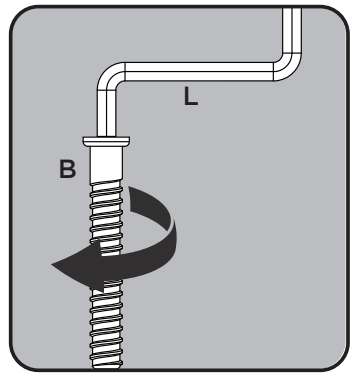

# 5

Peças Necessárias | Partes requeridas | Required Parts:

| | | |
|---|---|---|
| 6 | Encosto Estofado \| Respaldo tapizado \| Upholstered backrest | 04 |
| 7 | Assento Estofado \| Asiento tapizado \| Upholstered seat | 04 |

Ferragens | Herrajes | Hardware:

| | | |
|---|---|---|
| B | 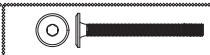 | x08 |
| C | 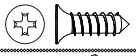 | x24 |
| L |  | |

Ferramentas | Instrumentos | Tools:

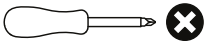

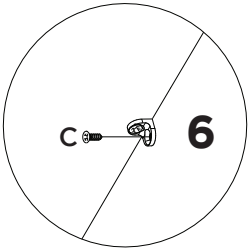


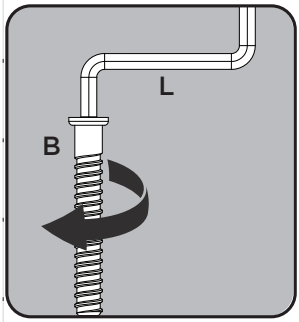


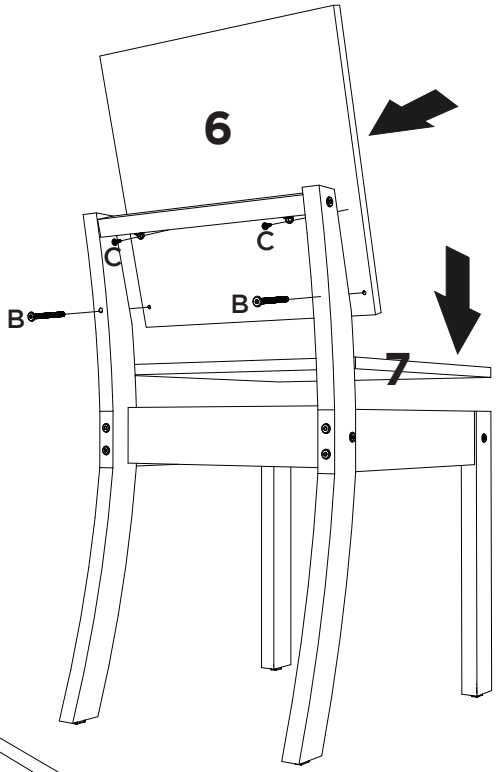


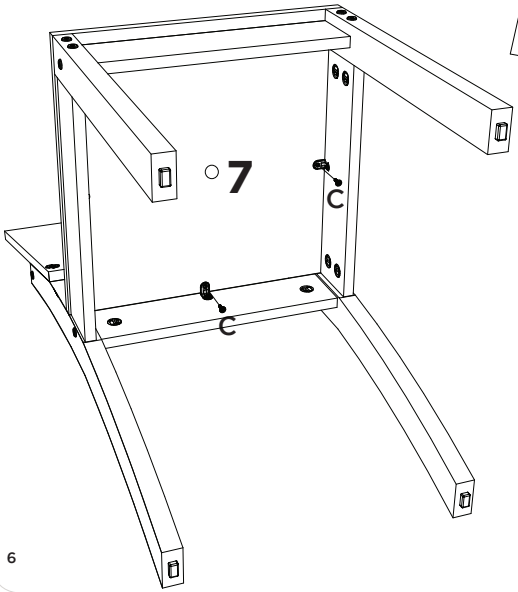


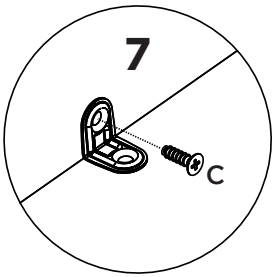


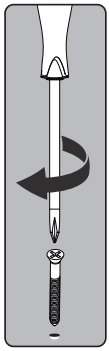

# 6

Ferragens | Herrajes | Hardware:

| | | |
|---|---|---|
| I |  | x64 |
| J |  | x01 |

**Pesos máximos recomendados com carga distribuída**
**Peso máximo recomendado con la carga distribuida**
**Recommended maximum weights with evenly distributed.**

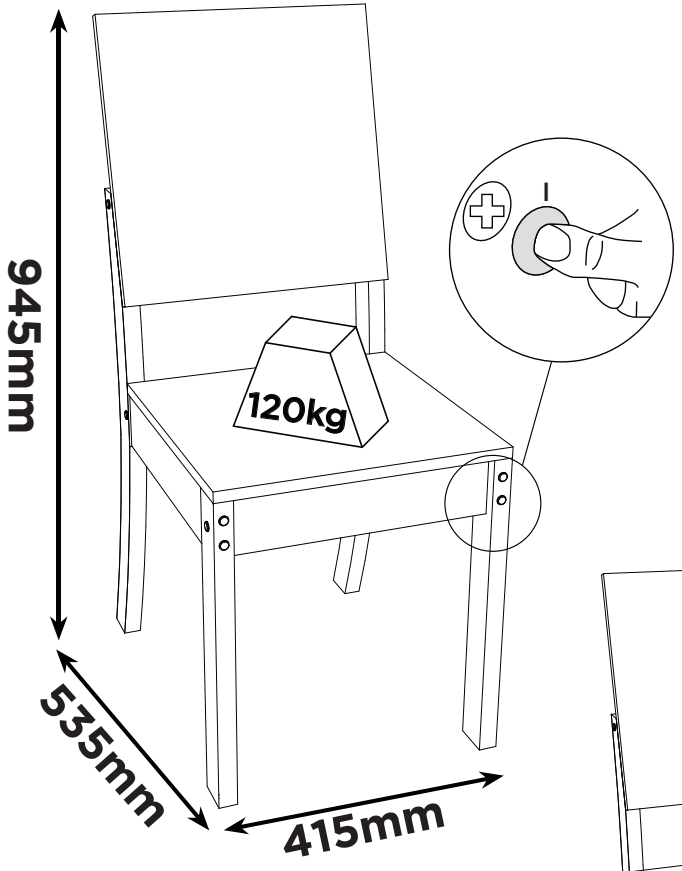


CORRECCIÓN PERFECTA
PERFECT CORRECTION

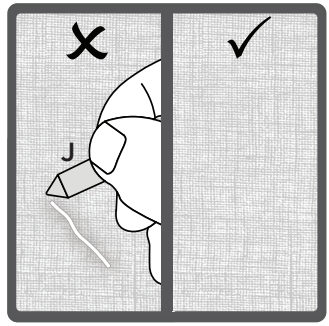




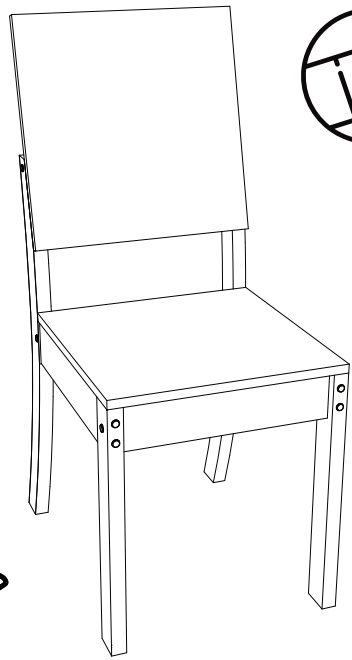



## Lista de Peças | Lista de piezas | List of parts

| Item | Caixa Caja Box | Qtd Ctd Qty | Descrição \| Descripción \| Description | Medidas (mm) \| Dimensions (mm) \| Size (measurements) (mm) |
|---|---|---|---|---|
| 1 | 1/1 | 08 | Pé Traseiro \| Pie trasero \| Hind Foot | 700x130x25 |
| 2 | 1/1 | 08 | Travessa Frontal \| Plato delantero \| Front Platter | 345x80x15 |
| 3 | 1/1 | 04 | Travessa Traseira \| Travesaño trasero \| Rear cross member | 345x33x25 |
| 4 | 1/1 | 08 | Pé Frontal \| Pie delantero \| Front foot | 425x50x25 |
| 5 | 1/1 | 08 | Travessa Lateral \| Plato lateral \| Side Platter | 345x80x15 |
| 6 | 1/1 | 04 | Encosto Estofado \| Respaldo tapizado \| Upholstered backrest | 415x415x45 |
| 7 | 1/1 | 04 | Assento Estofado \| Asiento tapizado \| Upholstered seat | 415x415x45 |

**O volume contém peças para montagem de 2 Cadeiras.**
**El volumen contiene piezas para montar 2 sillas.**
**The volume contains parts for mounting 2 Chairs.**

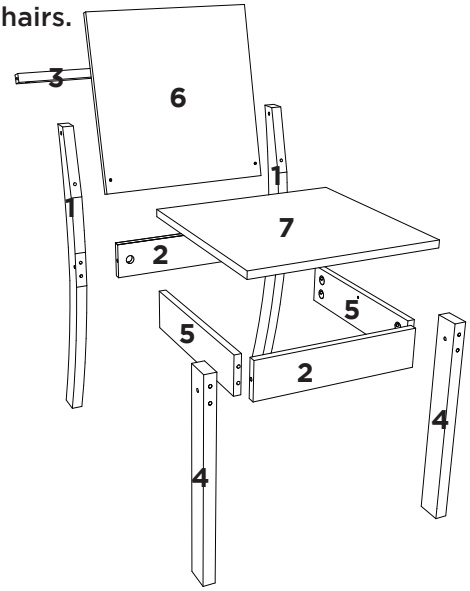


## Ferragens | Herrajes | Hardware

| | | | |
|---|---|---|---|
| A 32x<br><br>Parafuso Cab PL 17 Allen 4.14x3,12 (90mm)<br>Tornillo PL 17 Allen 4.14x3.12 (90mm)<br>Screw PL 17 Allen 4.14x3.12 (90mm) | B 32x<br><br>Parafuso Cab PL 17 Allen 4.14x3,12 (60mm)<br>Tornillo PL 17 Allen 4.14x3.12 (60mm)<br>Screw PL 17 Allen 4.14x3.12 (60mm) | C 48x<br><br>Parafuso 4,0x14mm CHT.<br>Tornillo 4,0x14mm CHT.<br>Screw 4,0x14mm CHT. | D 08x<br><br>Porca Cilíndrica Zamac 12x12mm<br>Tuerca Cilíndrica Zamac 12x12mm<br>Zamac Cylindrical Nut 12x12mm |
| E 48x<br><br>Porca meia lua plástica rosca 1/4<br>1/4 tuerca de media luna de plástico<br>1/4 plastic half moon nut | F 16x<br>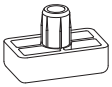<br>Sapata Deslizante 15x26x8mm<br>Zapato deslizante 15x26x8mm<br>Sliding Shoe 15x26x8mm | G 16x<br><br>Cantoneira Metal 18x18mm<br>18x18mm esquina de metal Soporte<br>Metal Corner Bracket 18x18mm | H 08x<br><br>Cantoneira de Fixação<br>Ángulo de fijación<br>Fixing Angle |
| I 64x<br>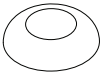<br>Tapa Parafuso Soft 17mm<br>Tapón de rosca suave de 17 mm<br>Soft Screw Cap 17mm | J 01x<br>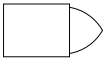<br>Giz de correção<br>Tiza de corrección<br>Chalk of correction | K 02x<br>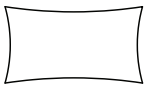<br>Sachê de cola<br>Bolsa de pegamento<br>Glue bag | L 01x<br>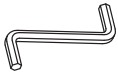<br>Chave Allen<br>llave Allen<br>Allen key |

HENN

Ind. e Com. de Móveis Henn
Mondaí - SC - Brasil

+55 49 3674.3500

@moveishenn
www.henn.com.br

# INSTRUÇÕES DE MONTAGEM

INSTRUCCIONES DE MONTAJE
ASSEMBLY INSTRUCTIONS

## BASE MESA LARAH | BASE MESA LARAH | LARAH TABLE BASE

### S443-214 - Cinamomo

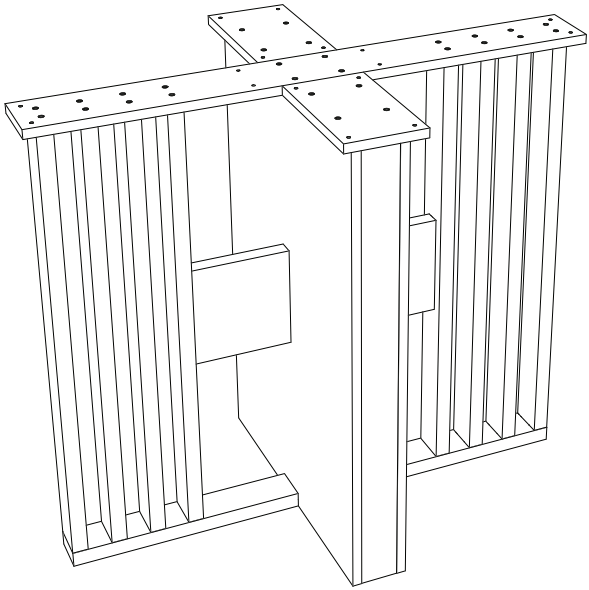

**AVISO**

Para limpeza de seu móvel, use uma flanela seca ou umedecida, e não utilize produtos químicos que possam danificar seu produto.

**SISTEMA DE MONTAGEM**

O sistema de montagem dos produtos, funciona de acordo com a ordem crescente dos números indicados no desenho. Ex: 01, 02, 03, 04... até a conclusão da montagem.

**ASSISTÊNCIA TÉCNICA**

Para solicitação de Assistência Técnica você consumidor deverá entrar em contato com o Lojista o qual você realizou a compra deste produto e solicitar a assistência técnica das peças avariadas. A garantia abrange todas as peças, partes e componentes que eventualmente venham apresentar defeito de fabricação no prazo de 03 (três) meses, contando a partir da entrega do produto ao consumidor, mediante nota fiscal de compra. Se houver qualquer alteração na estrutura do produto ou ocorrer defeito por negligência do montador/consumidor em relação a instrução de montagem e manuseio, não será fornecido assistência técnica gratuita.

**ADVERTENCIA**

Para limpieza de su móvil, use una franela seca o húmeda, y no utilice productos químicos que puedan dañar su producto.

**SISTEMA DE MONTAJE**

El sistema de montaje de los productos funciona de acuerdo con el orden creciente de los números indicados en el dibujo. Ej.: 01, 02, 03, 04... hasta la conclusión del montaje.

**ASISTENCIA TÉCNICA**

Para solicitar Asistencia Técnica, el consumidor debe comunicarse con el Comercio que usted realizó la compra de este producto y solicita asistencia técnica para las partes dañadas. La garantía cubre todas las partes, piezas y componentes que eventualmente puedan presentar defecto de fabricación en el plazo de 03 (tres) meses, contados a partir de la entrega del producto al consumidor, mediante factura de compra. Si se produce algún cambio en la estructura del producto o se produce un defecto por negligencia del montador/consumidor en relación con las instrucciones de montaje y manipulación, no se prestará asistencia técnica gratuita.

**NOTICE**

To clean your furniture, use a dry or wet cloth, and do not use chemicals that may damage your product.

**ASSEMBLY SYSTEM**

The products' assembly system works according to the increasing order of the indicated numbers. For example: 01, 02, 03, 04 ... to the end of the assembly.

**TECHNICAL ASSISTANCE**

To request Technical Assistance, the consumer must contact the retailer from whom you purchased this product and request technical assistance for the damaged parts. The warranty covers all parts, parts and components that may eventually present a manufacturing defect within a period of 03 (three) months, counting from the delivery of the product to the consumer, by means of a purchase invoice. If there is any change in the structure of the product or defect occurs due to negligence of the assembler/consumer in relation to the assembly and handling instruction, free technical assistance will not be provided.

# ACESSÓRIOS | ACCESORIOS | ACCESSORIES

| | | | |
|---|---|---|---|
| **A** x60<br>Parafuso 4,0x45mm CHT. | **B** x16<br>Parafuso 4,0x25mm CHT. | **C** x20<br>Cavilha 8x25mm | **D** x4<br>Porca Cilíndrica 12x9mm |
| **E** x6<br>Sapata deslizante 4x50x12mm. | **F** KIT x2<br>Kit Batente de Silicone (6 Und). | **G** x1<br>Sachê de Cola. | **H** x2<br>Giz de Correção. |
| **I** x12<br>Adesivo Tapa Parafuso 10mm | | | |

**A**

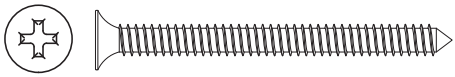

**B**

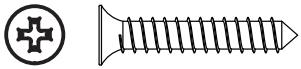

# LISTA DE PEÇAS | LISTA DE PIEZAS | LIST OF PIECES

| Item | Caixa Caja Box | Qtd Ctd Qty | Descrição Descripción Description | Dimensões (mm) \| Dimensiones (mm) \| Dimensions (mm) | | |
|---|---|---|---|---|---|---|
| | | | | Comprimento Largo Length | Largura Ancho Width | Espessura Grosor Thickness |
| 1 | 1/1 | 02 | LATERAL \| LATERAL \| SIDE | 751 | 510 | 15 |
| 2 | 1/1 | 02 | TRAVESSA BASE \| TRAVESAÑO BASE \| BASE CROSSBAR | 382 | 61 | 20 |
| 3 | 1/1 | 02 | TRAVESSA FRONTAL \| TRAVESAÑO FRONTAL \| FRONT CROSSBAR | 751 | 60 | 15 |
| 4 | 1/1 | 02 | TRAVESSA MENOR \| TRAVESAÑO MENOR \| SMALLER CROSSBAR | 169 | 169 | 20 |
| 5 | 1/1 | 02 | APLIQUE CENTRAL \| APLIQUE CENTRAL \| CENTRAL APPLIQUE | 731 | 60 | 20 |
| 6 | 1/1 | 06 | APLIQUE \| APLIQUE \| APPLIQUE | 731 | 60 | 20 |
| 7 | 1/1 | 01 | TRAVESSA MAIOR \| TRAVESAÑO MAYOR \| LARGER CROSSBAR | 900 | 100 | 15 |
| 8 | 1/1 | 02 | TRAVESSA SUPERIOR \| TRAVESAÑO SUPERIOR \| UPPER CROSSBAR | 225 | 130 | 15 |

# VISTA EXPLODIDA DAS PEÇAS| VISTA DESPIECE DE LAS PIEZAS | EXPLODED VIEW OF THE PARTS.

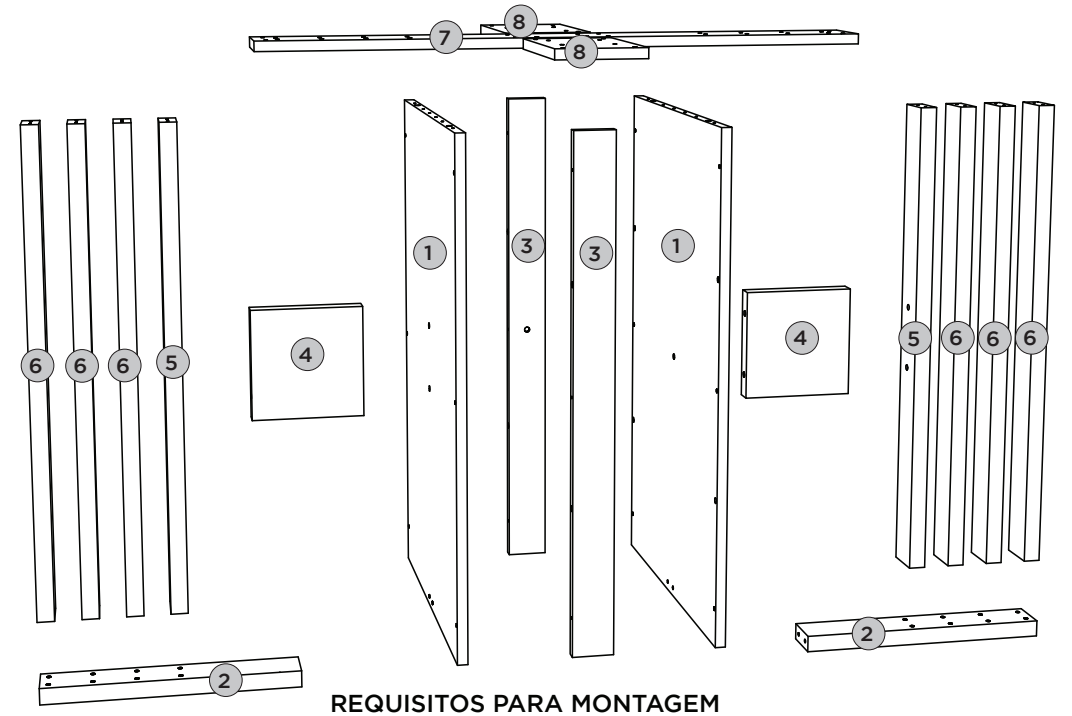


## REQUISITOS PARA MONTAGEM
REQUISITOS PARA LA MONTAGE | ASSEMBLY REQUIREMENTS.

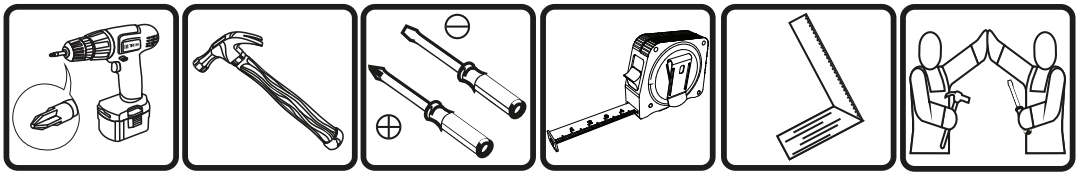

Imagens meramente ilustrativas, não acompanha o produto.
Imágenes ilustrativas, no incluidas con el producto.
Illustrative images, not included with the product.

# PRÉ MONTAGEM | PRE MONTAJE | PRE ASSEMBLY

PEÇAS REQUERIDAS

| | | |
|---|---|---|
| 1 | LATERAL | x2 |
| 2 | TRAVESSA BASE | x2 |
| 3 | TRAVESSA FRONTAL | x2 |
| 4 | TRAVESSA MENOR | x2 |

ACESSÓRIOS REQUERIDOS

| | | |
|---|---|---|
| C |  | 20 |
| D |  | 04 |
| E |  | 06 |
| G |  | |

FERRAMENTAS NECESSÁRIAS

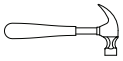

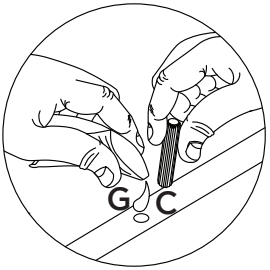


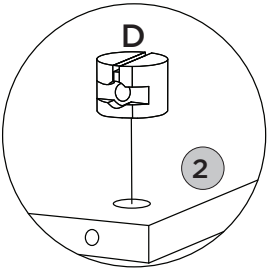


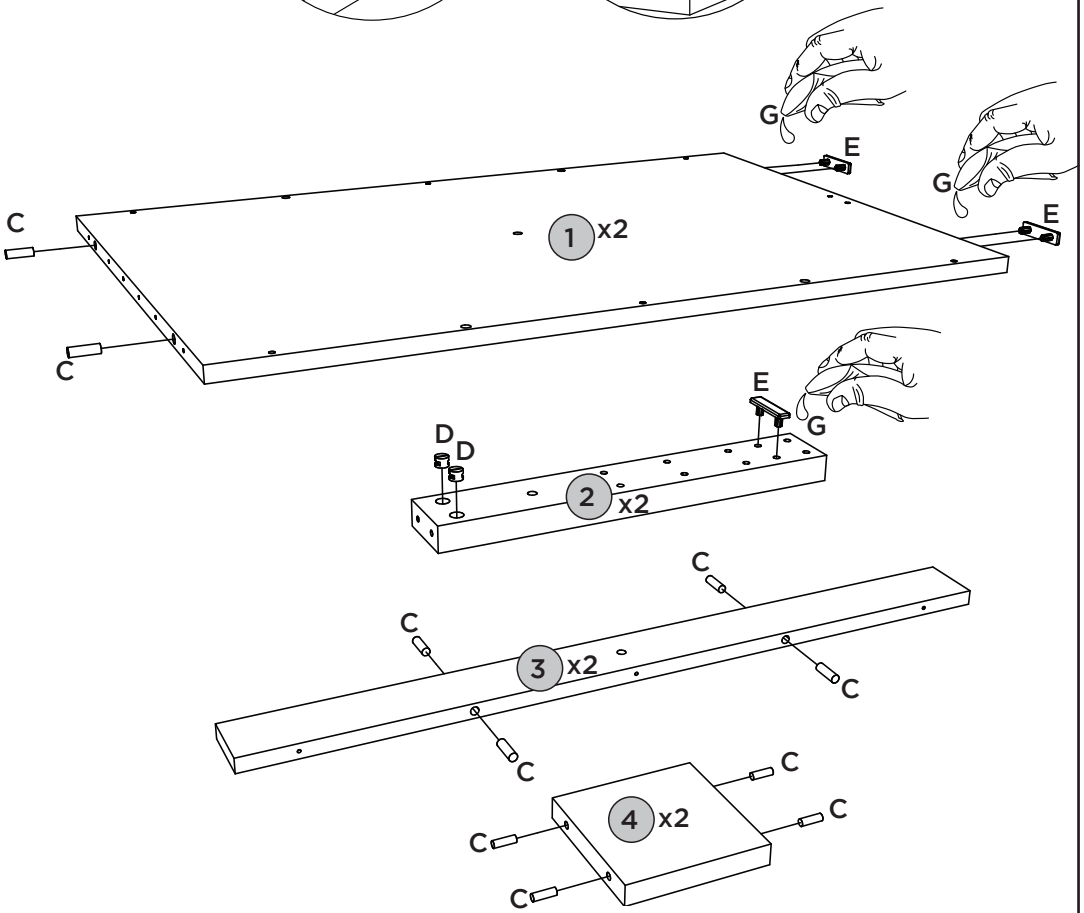

# MONTAGEM 1 | MONTAJE 1 | ASSEMBLY 1

PEÇAS REQUERIDAS

| | | |
|---|---|---|
| 1 | LATERAL | x2 |
| 2 | TRAVESSA BASE | x2 |

ACESSÓRIOS REQUERIDOS

| | | |
|---|---|---|
| A |  | 04 |

FERRAMENTAS NECESSÁRIAS

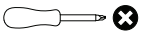

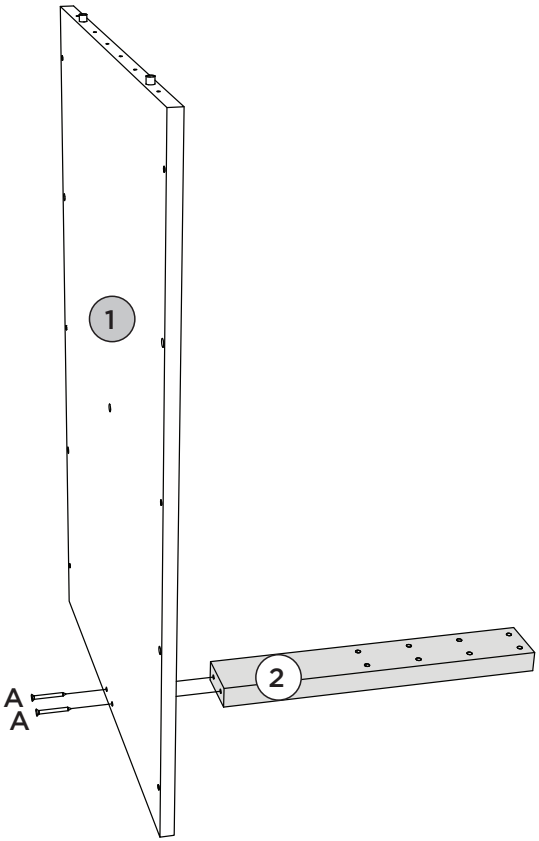


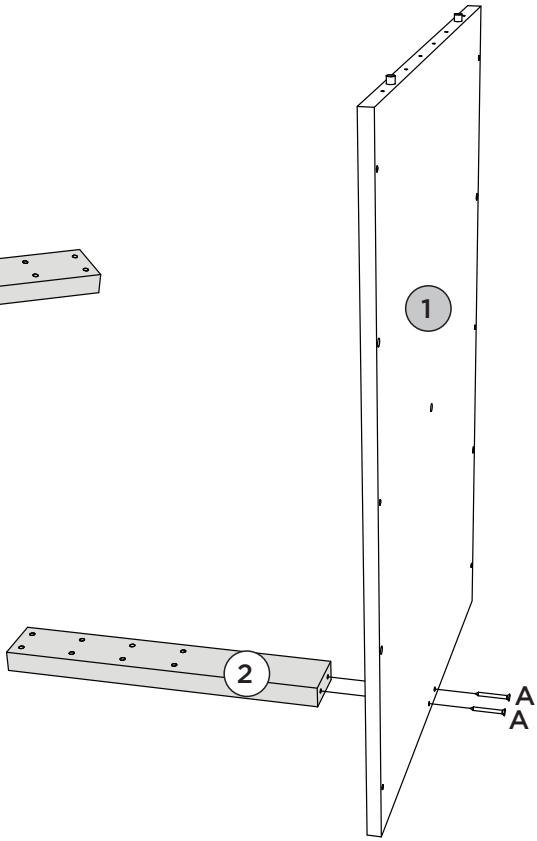

# MONTAGEM 2 | MONTAJE 2 | ASSEMBLY 2

PEÇAS REQUERIDAS

| | | |
|---|---|---|
| 3 | TRAVESSA FRONTAL | x2 |

ACESSÓRIOS REQUERIDOS

| | | |
|---|---|---|
| A |  | 12 |

FERRAMENTAS NECESSÁRIAS

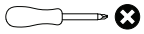

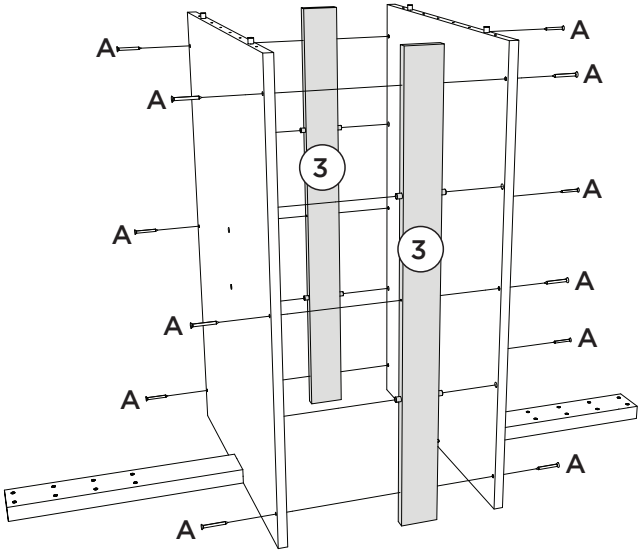


# MONTAGEM 3 | MONTAJE 3 | ASSEMBLY 3

PEÇAS REQUERIDAS

| | | |
|---|---|---|
| 4 | TRAVESSA MENOR | x2 |
| 5 | ALIQUE CENTRAL | x2 |

ACESSÓRIOS REQUERIDOS

| | | |
|---|---|---|
| A |  | 04 |

FERRAMENTAS NECESSÁRIAS

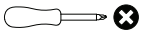

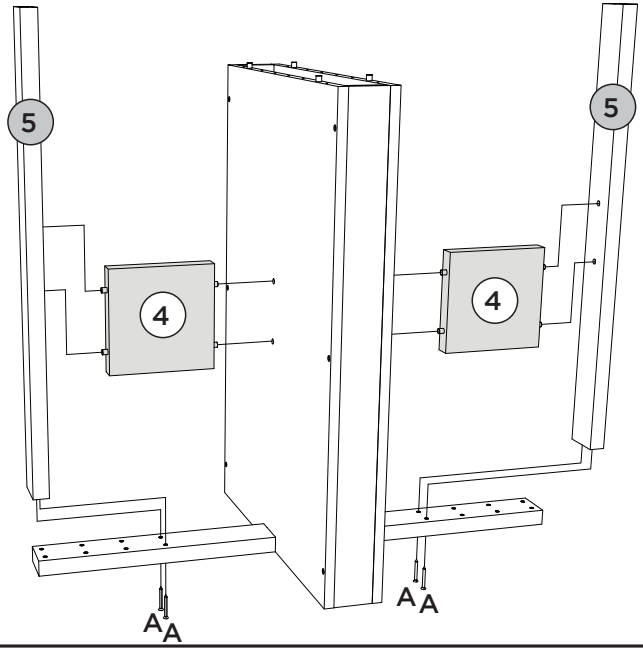

# MONTAGEM 4 | MONTAJE 4 | ASSEMBLY 4

PEÇAS REQUERIDAS

| | | |
|---|---|---|
| 6 | APLIQUE | x6 |

ACESSÓRIOS REQUERIDOS

| | | |
|---|---|---|
| A | 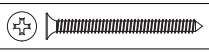 | 12 |

FERRAMENTAS NECESSÁRIAS

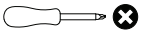

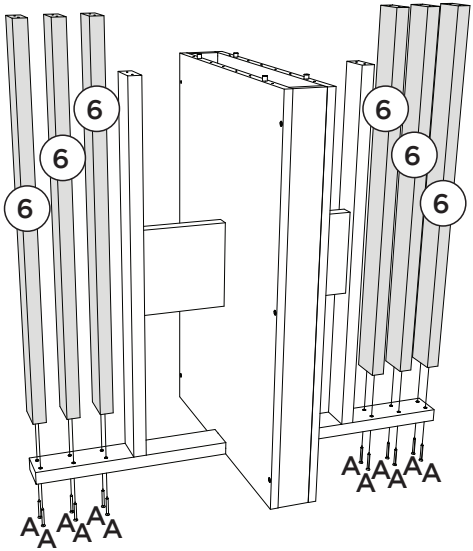


# MONTAGEM 5 | MONTAJE 5 | ASSEMBLY 5

PEÇAS REQUERIDAS

| | | |
|---|---|---|
| 7 | TRAVESSA MAIOR | x1 |
| 8 | TRAVESSA SUPERIOR | x2 |

ACESSÓRIOS REQUERIDOS

| | | |
|---|---|---|
| A |  | 28 |
| I |  | 12 |

FERRAMENTAS NECESSÁRIAS

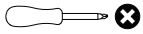

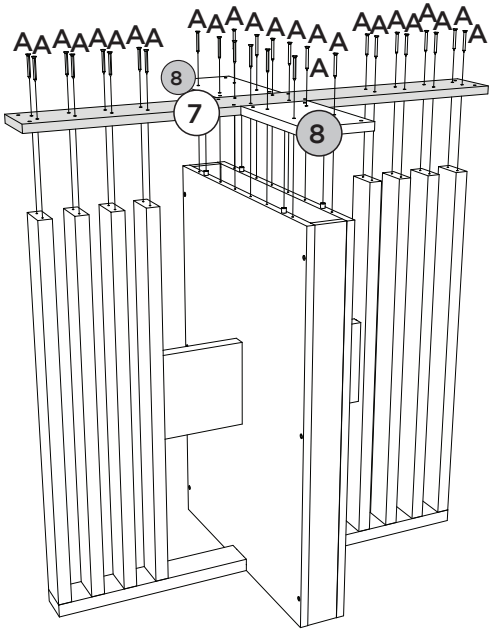


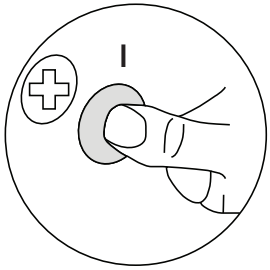

Opção de Montagem com o Tampo 1200x800 canto arredondado com Vidro (S935)

Opción de montaje con tablero de 1200x800, esquina redondeada y Vidrio (S935)

Assembly option with 1200x800 tabletop, rounded corner, and glass (S935)

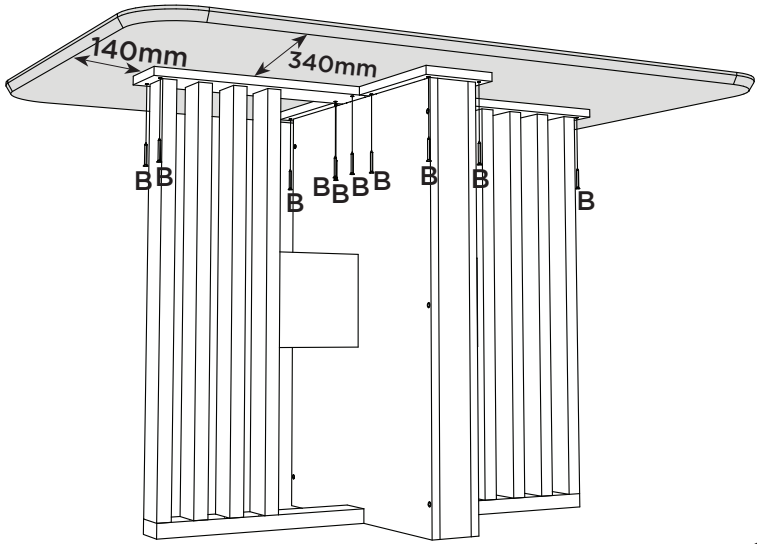


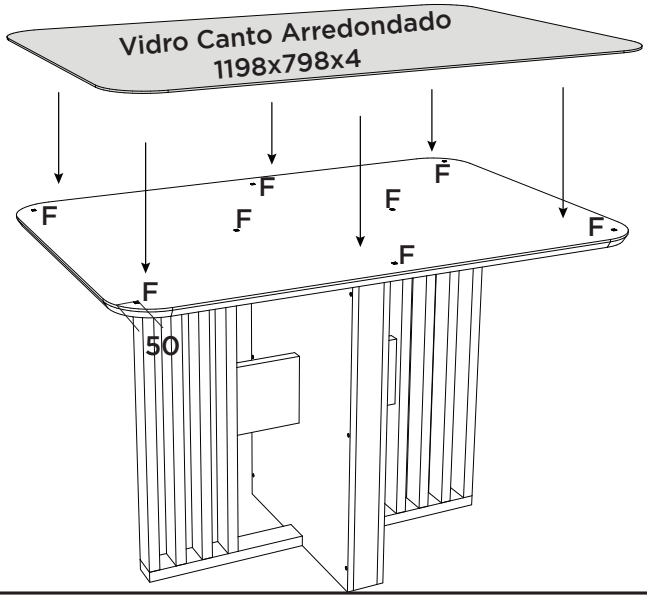


A pintura do Vidro deve ficar virada para baixo, depois ajustá-lo sobre os batentes de silicone (F)

La pintura de vidrio debe mirar hacia abajo, luego ajustarla sobre los topes de silicona (F)

The glass paint should be facing downwards, then adjust it over the silicone stops (F)

**Produto Concluído (S442 + S935)**
**Producto Terminado (S442 + S935)**
**Finished Product (S442 + S935)**

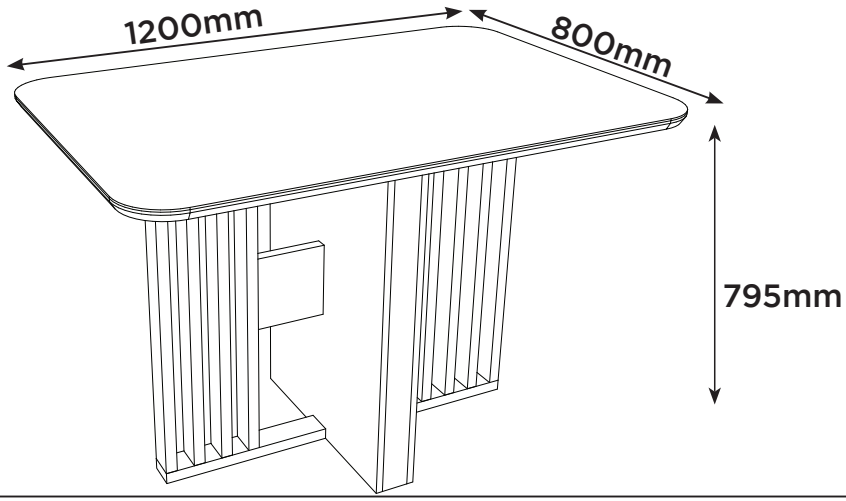


**Opção de Montagem com o Tampo 1200x800 canto reto com Vidro (S936-)**

**Opción de montaje con parte superior 1200x800 esquina recta con vidrio (S936-)**

**Mounting Option with Top 1200x800 straight corner with Glass (S936-)**

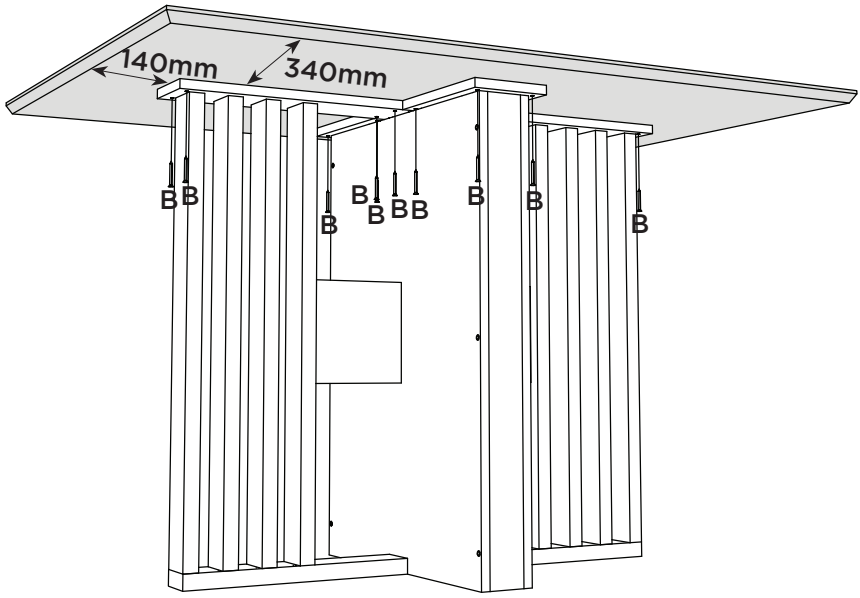

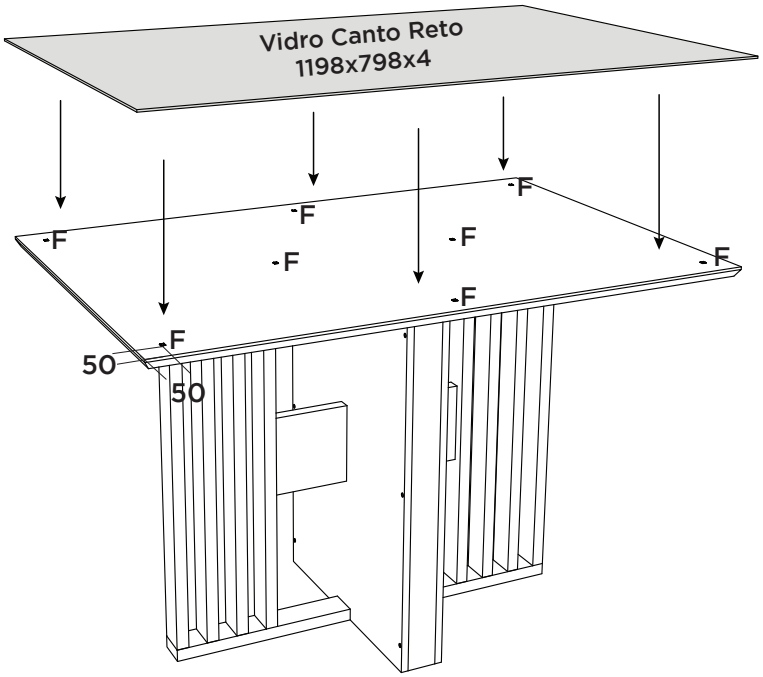


A pintura do Vidro deve ficar virada para baixo, depois ajustá-lo sobre os batentes de silicone (F)

La pintura de vidrio debe mirar hacia abajo, luego ajustar-la sobre los topes de silicona (F)

The glass paint should be facing downwards, then adjust it over the silicone stops (F)

**Produto Concluído (S442 + S936)**
**Producto Terminado (S442 + S936)**
**Finished Product (S442 + S936)**

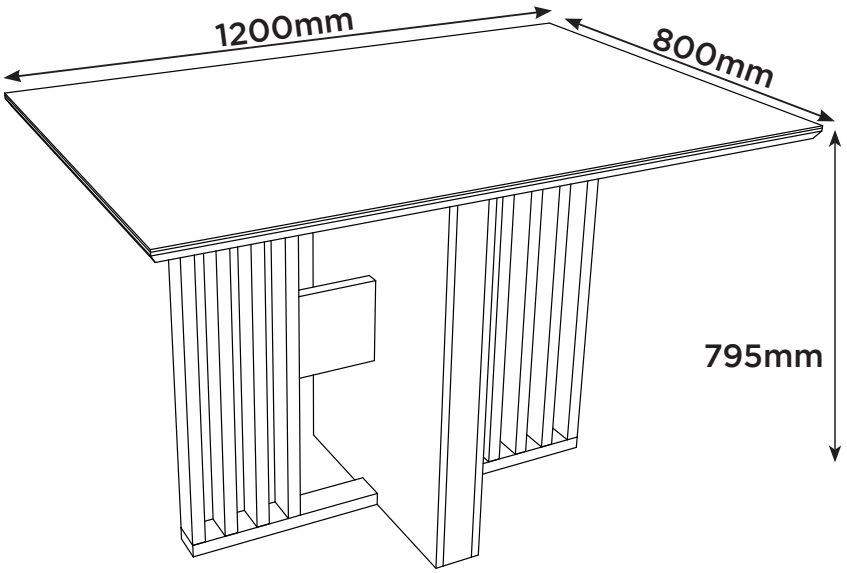

Opção de Montagem com o Tampo 1200x800
canto reto sem Vidro (S937-)

Opción de montaje con parte superior 1200x800
esquina recta sin vidrio (S937-)

Mounting Option with Top 1200x800
straight corner without Glass (S937-)

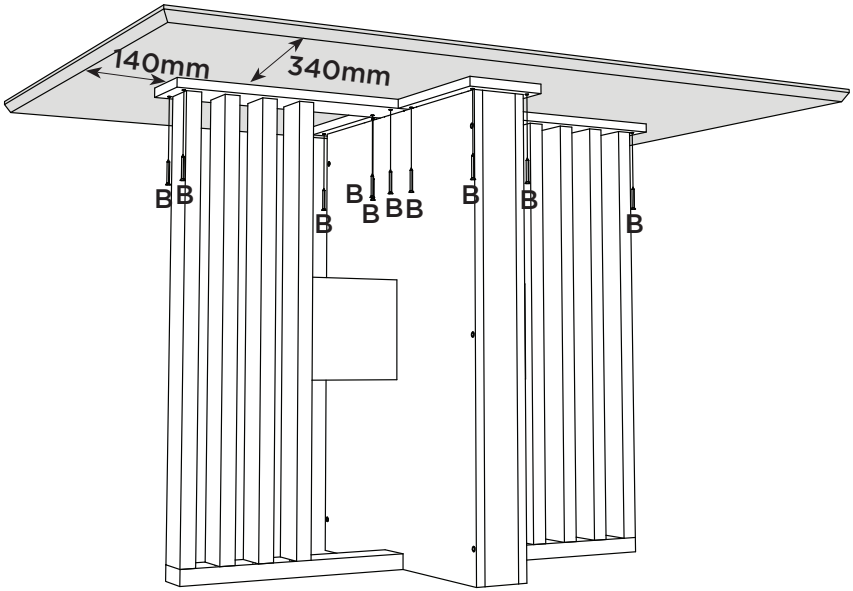


Produto Concluído (S442 + S937)
Producto Terminado (S442 + S937)
Finished Product (S442 + S937)

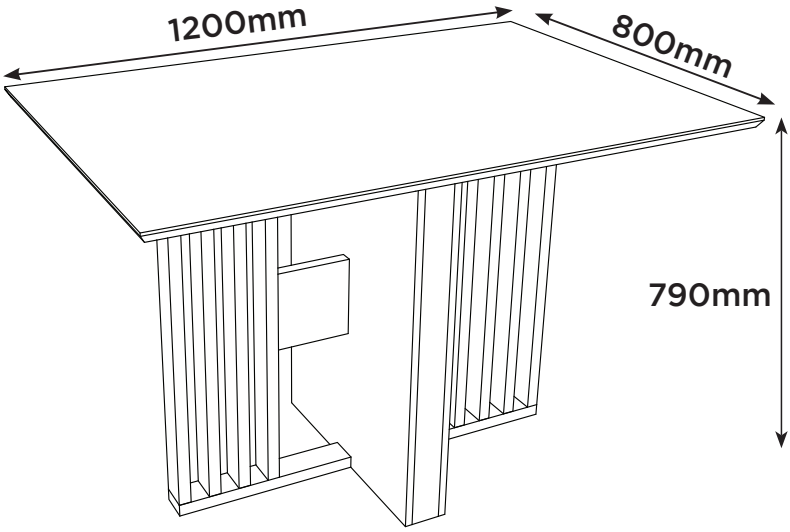

Opção de Montagem com o Tampo 1600x800 canto arredondado com Vidro (S938-)

Opción de montaje con parte superior 1600x800 esquina redondeada y vidrio (S938-)

Mounting Option with Top 1600x800 rounded corner, and glass (S938-)

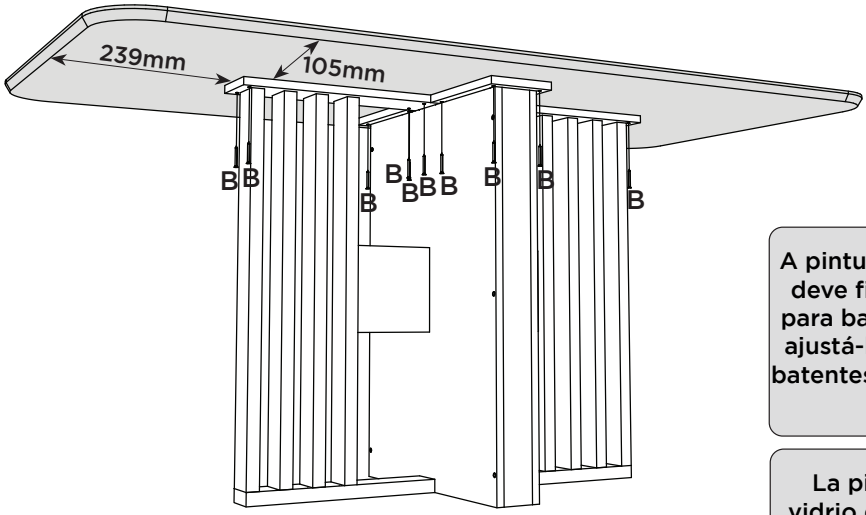


A pintura do Vidro deve ficar virada para baixo, depois ajustá-lo sobre os batentes de silicone (F)

La pintura de vidrio debe mirar hacia abajo, luego ajustarla sobre los topes de silicona (F)

The glass paint should be facing downwards, then adjust it over the silicone stops (F)

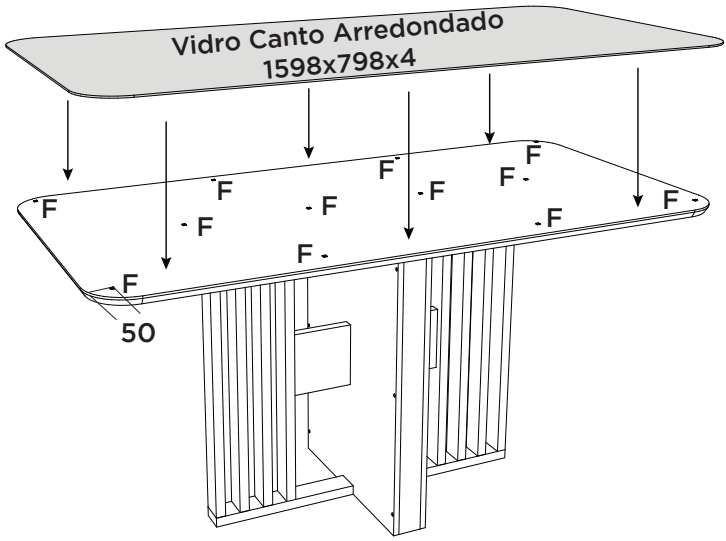

## Produto Concluído (S443 + S938)
## Producto Terminado (S443 + S938)
## Finished Product (S443 + S938)

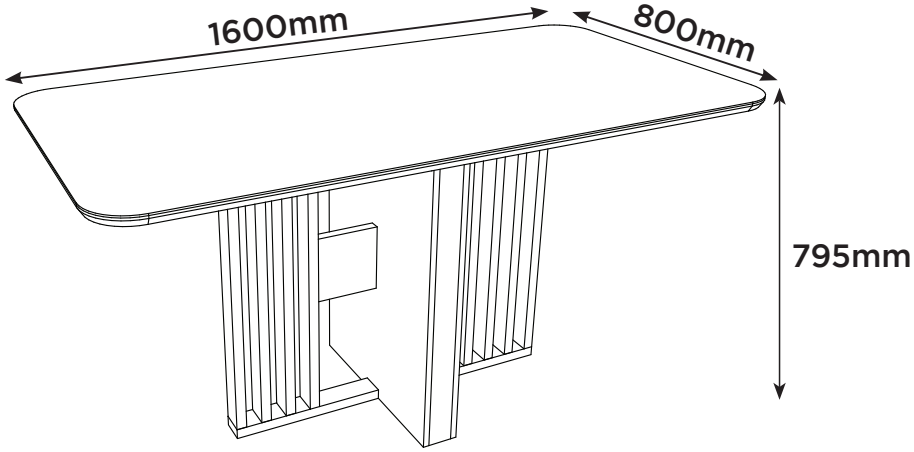


Opção de Montagem com o Tampo 1600x800 canto reto sem vidro (S939-)

Opción de montaje con parte superior 1600x800 esquina recta sin vidrio (S939-)

Mounting Option with Top 1600x800 straight corner without Glass (S939-)

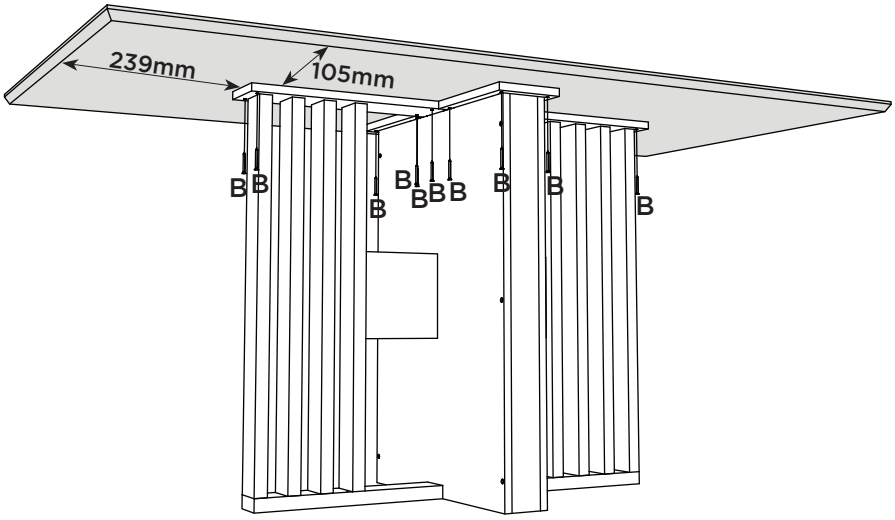

**Produto Concluído (S443 + S939)**
**Producto Terminado (S443 + S939)**
**Finished Product (S443 + S939)**

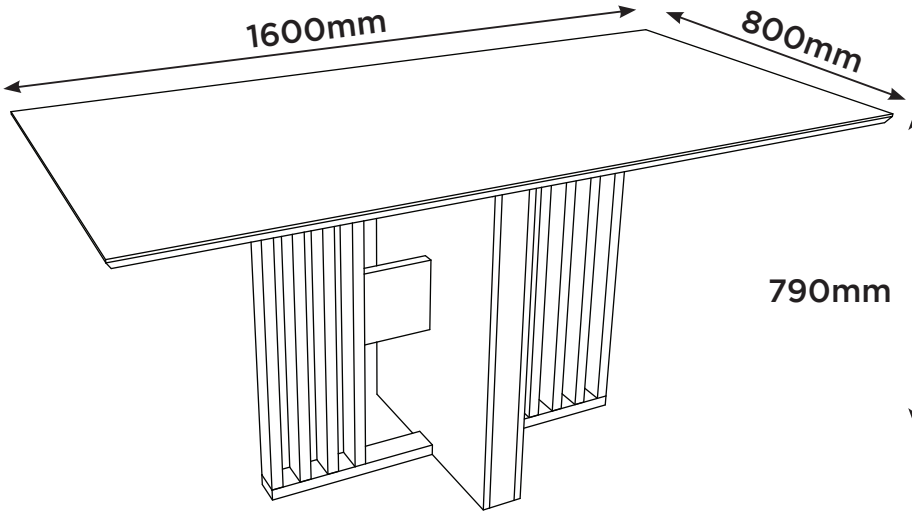


**Opção de Montagem com o Tampo 1600x800 canto reto com vidro (S940-)**

**Opción de montaje con parte superior 1600x800 esquina recta y vidrio (S940-)**

**Mounting Option with Top 1600x800 straight corner with Glass (S940-)**

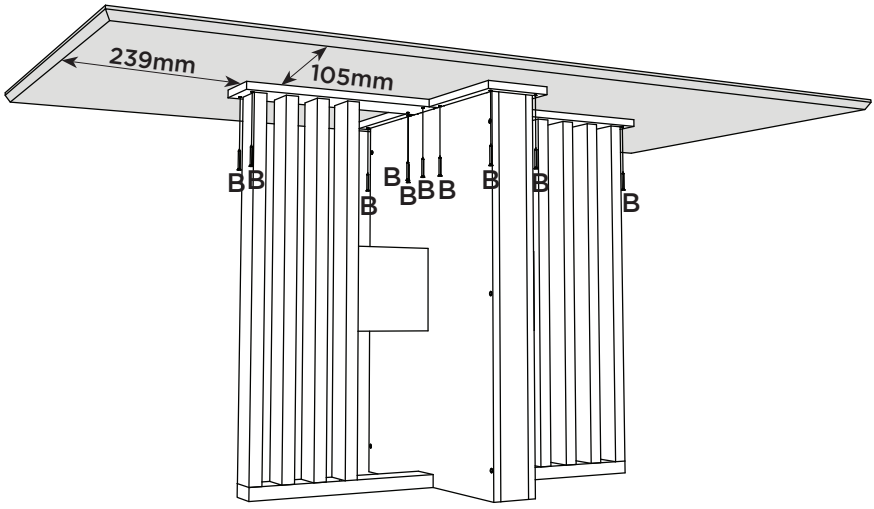

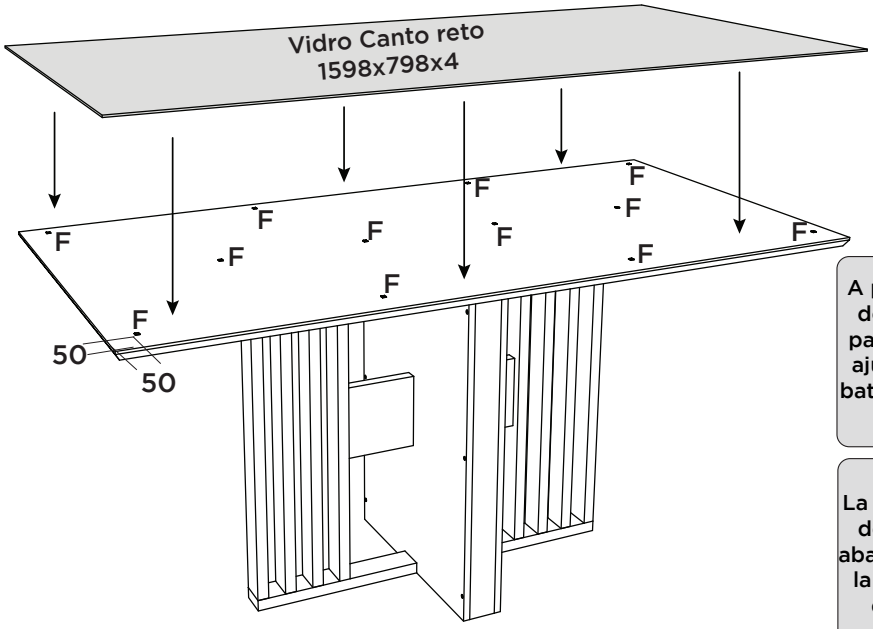


A pintura do Vidro deve ficar virada para baixo, depois ajustá-lo sobre os batentes de silicone (F)

La pintura de vidrio debe mirar hacia abajo, luego ajustar-la sobre los topes de silicona (F)

The glass paint should be facing downwards, then adjust it over the silicone stops (F)

**Produto Concluído (S443 + S940)**
**Producto Terminado (S443 + S940)**
**Finished Product (S443 + S910)**

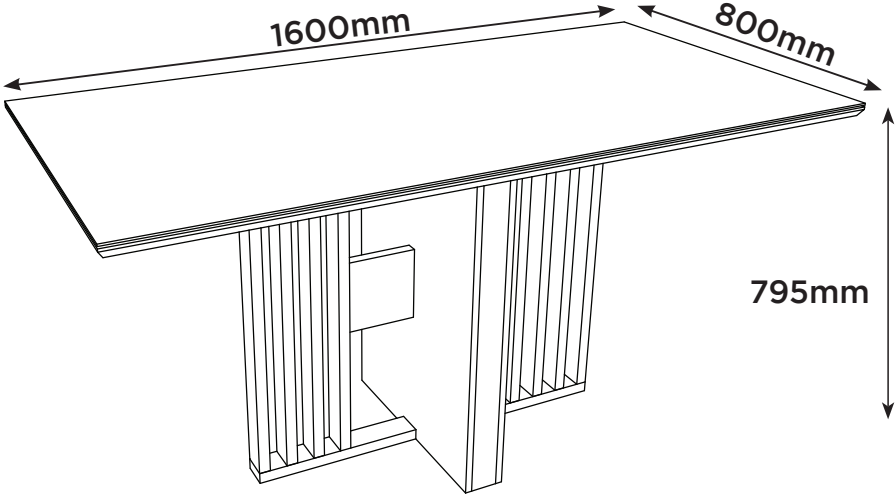

ACESSÓRIOS REQUERIDOS

| | | |
|---|---|---|
| H |  | 02 |

**Pesos máximos recomendados com carga distribuída**
**Peso máximo recomendado con la carga distribuida**
**Recommended maximum weight with distributed load.**

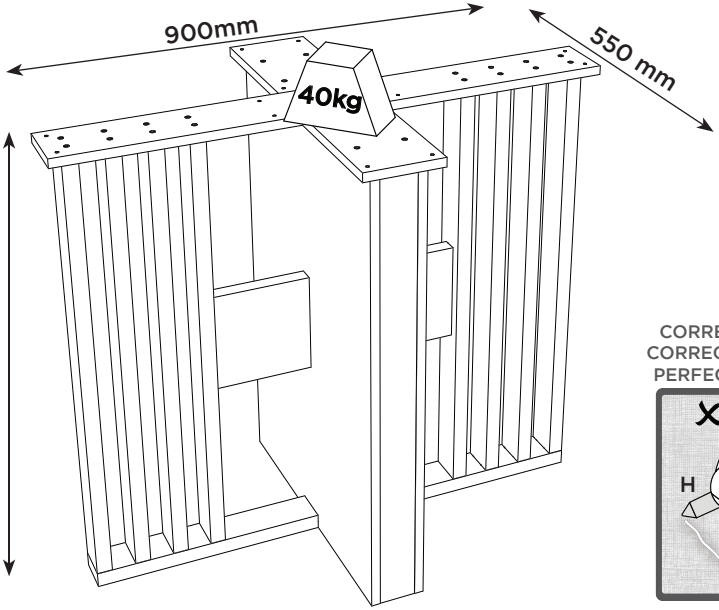


CORREÇÃO PERFEITA
CORRECCIÓN PERFECTA
PERFECT CORRECTION

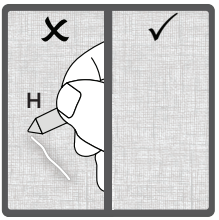




## PRODUTO CONCLUÍDO
## PRODUCTO TERMINADO
## FINISHED PRODUCT

