**Tipo:** Mesa

# FICHA TÉCNICA

## MESA ISABELA 1,00

| CÓD. DO PRODUTO | REVESTIMENTO | | EAN |
|---|---|---|---|
| 23017 | 7 | OFF WHITE | 7908042207681 |
| | 309 | CASTANHO/CARRARA | 7908042218649 |
| | 310 | CASTANHO/NERO | 7908042218656 |
| | 466 | OFF WHITE/CARRARA | 7908042216829 |
| | 477 | OFF WHITE/NERO | 7908042218885 |
| | 600 | YPE/NERO | 7908042218601 |
| | 601 | YPE/CARRARA | 7908042218618 |
| | 964 | YPE/PRETO | 7908042218625 |
| | 965 | YPE/OFF WHITE | 7908042218632 |
| | 972 | OFF WHITE/PRETO | 7908042207728 |
| | 993 | CASTANHO/OFF WHITE | 7908042207889 |
| | 998 | CASTANHO/PRETO | 7908042207926 |

| Pesos do produto: | |
|---|---|
| **Peso bruto total:** | 27,54 Kg |
| **Peso bruto vol. 1:** | 10,04 Kg |
| **Peso bruto vol. 2:** | 17,5 Kg |
| **Peso bruto vol. 3:** | 0 Kg |
| **Peso liquido total:** | 26,79 Kg |

| Medidas (em milímetros): | | | | | | | |
|---|---|---|---|---|---|---|---|
| **Vol. 1 (C x L x A):** | 730 | x | 480 | x | 70 | = | **0,024528 m³** |
| **Vol. 2 (C x L x A):** | 1030 | x | 1030 | x | 30 | = | **0,031827 m³** |
| **Vol. 3 (C x L x A):** | 0 | x | 0 | x | 0 | = | **0 m³** |
| **Cubagem:** | **0,05636 m³** | | | | | | |
| **Volumes:** | **2 Volumes** | | | | | | |

**Estrutura**

Base: MDF 25mm

Tampo: MDF 18mm/VIDRO 3mm

**Acessórios e complementos:**

CAVILHA 10X40
CHAPA UNIAO 8 FUROS
ESQ. MONTAGEM
PARAFUSO 3,5X14 PN.
PARAFUSO 3,5X25 PN
PARAFUSO ESTRUTURAL 5,0X60
SACHE DE COLA
SAPATA DE REGULAGEM

**Embalagem:**

Papelão ondulado com proteção de isomanta entre as peças, bupe 12mm de papelão no volume 1

**Cuidados:**

Para limpeza, usar pano úmido e macio e não usar lustra moveis, manter o produto longe de umidade e exposição direta do sol.

# MESA ISABELA 1,00

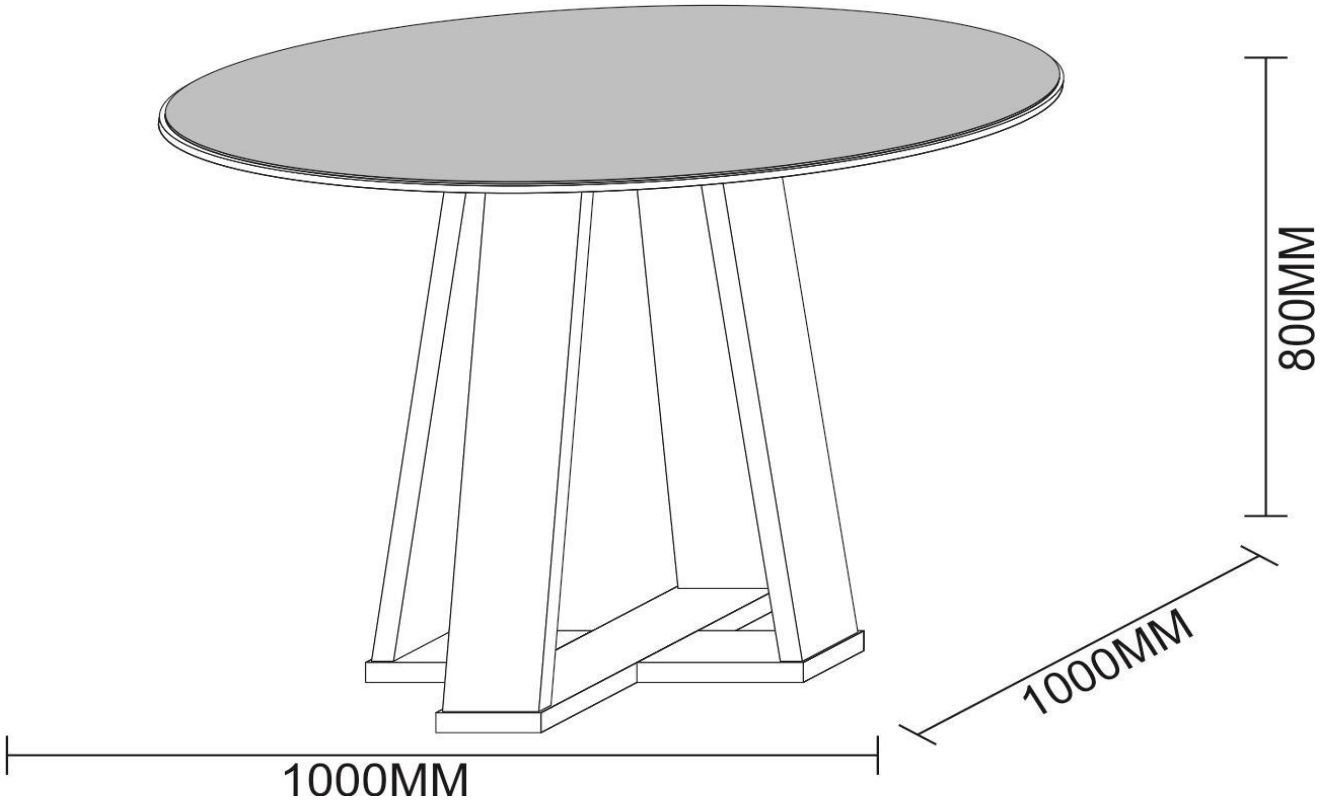


AVENIDA ARVELINO DURANTE, 1700 - PARQUE INDUSTRIAL III - CEP 86720 000 - SABÁUDIA - PARANÁ - BRASIL - TEL. +55 43 3151 1740 - EMAIL:contato@newceval.com.br - www.newceval.com.br