Tipo: Mesa

FICHA TÉCNICA

MESA ANA 1,20

CÓD. DO PRODUTO	REVESTIMENTO		EAN
23029	7	OFF WHITE	7908042217475
	309	CASTANHO/CARRARA	7908042217871
	310	CASTANHO/NERO	7908042217888
	466	OFF WHITE/CARRARA	7908042217857
	477	OFF WHITE/NERO	7908042217864
	600	YPE/NERO	7908042217536
	601	YPE/CARRARA	7908042217543
	964	YPE/PRETO	7908042217451
	965	YPE/OFF WHITE	7908042217468
	972	OFF WHITE/PRETO	7908042217482
	993	CASTANHO/OFF WHITE	7908042217512
	998	CASTANHO/PRETO	7908042217529

Pesos do produto:	
Peso bruto total:	37,5 Kg
Peso bruto vol. 1:	16,3 Kg
Peso bruto vol. 2:	21,2 Kg
Peso bruto vol. 3:	0 Kg
Peso liquido total:	34,34 Kg

Medidas (em milímetros):								
Vol. 1 (C x L x A):	795	x	575	x	75	=	**0,03428 m³**
Vol. 2 (C x L x A):	1245	x	845	x	40	=	**0,04208 m³**
Vol. 3 (C x L x A):	0	x	0	x	0	=	**0 m³**
Cubagem:	**0,07637 m³**						
Volumes:	**2 Volumes**						

Estrutura

Base: MDF 25mm

Tampo: MDF 15mm/VIDRO 3mm

Acessórios e complementos:

PINO GIROFIX
CASTANHA GIROFIX
SAPATA DE REGULAGEM
PARAFUSO 3,5X25 PN
PARAFUSO ESTRUTURAL 5,0

Embalagem:

Papelão ondulado com proteção de isomanta entre as peças, bupe 12mm de papelão

Cuidados:

Para limpeza, usar pano úmido e macio e não usar lustra moveis, manter o produto longe de umidade e exposição direta do sol.

AVENIDA ARVELINO DURANTE, 1700 - PARQUE INDUSTRIAL III - CEP 86720 000 - SABÁUDIA - PARANÁ - BRASIL - TEL. +55 43 3151 1740 - EMAIL:contato@newceval.com.br - www.newceval.com.br

DESENHO TÉCNICO

MESA ANA 1,20

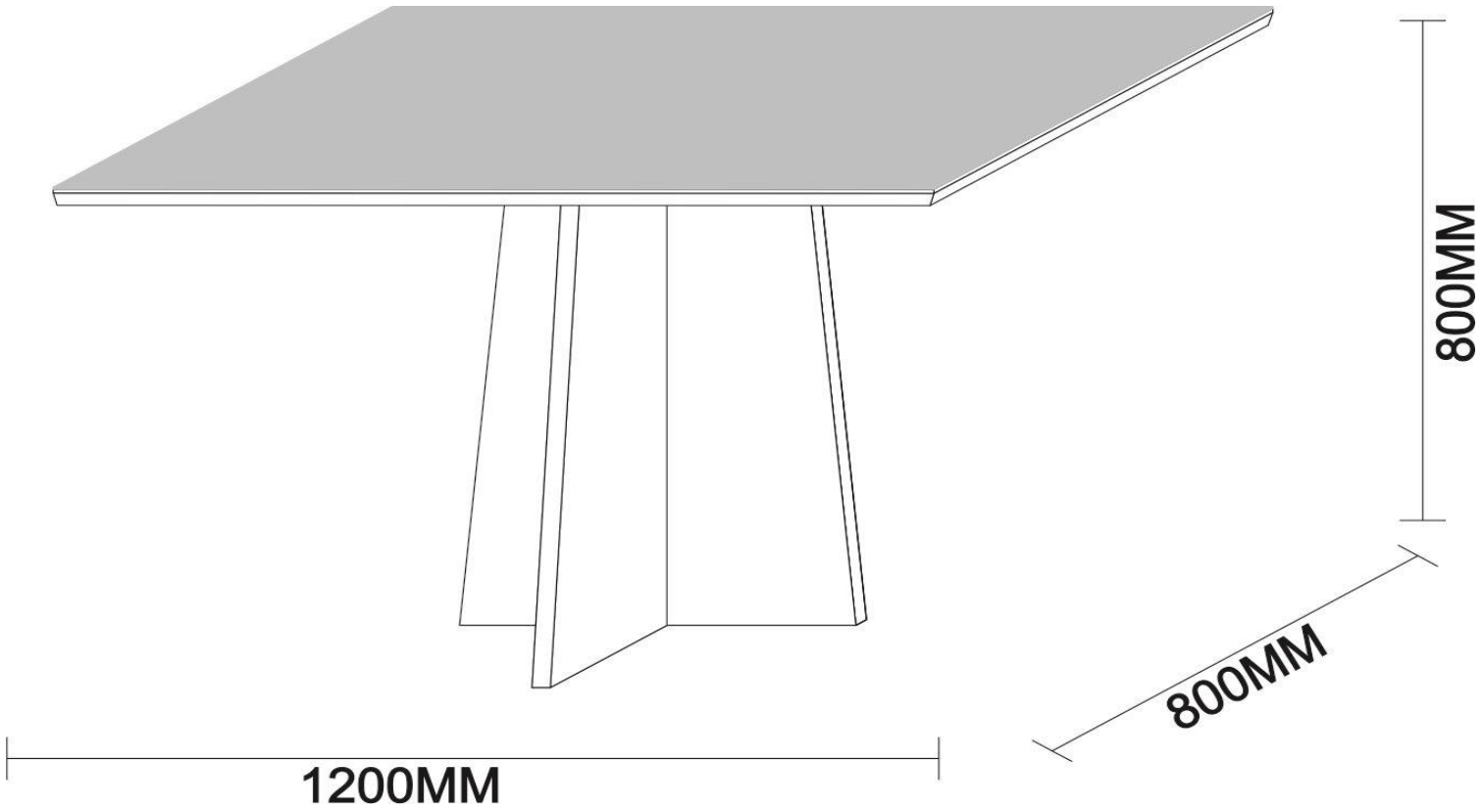

AVENIDA ARVELINO DURANTE, 1700 - PARQUE INDUSTRIAL lll - CEP 86720 000 - SABÁUDIA - PARANÁ - BRASIL - TEL. +55 43 3151 1740 - EMAIL:contato@newceval.com.br - www.newceval.com.br