ARTEMOBILI

móveis com encaixe perfeito

Aparador Happy

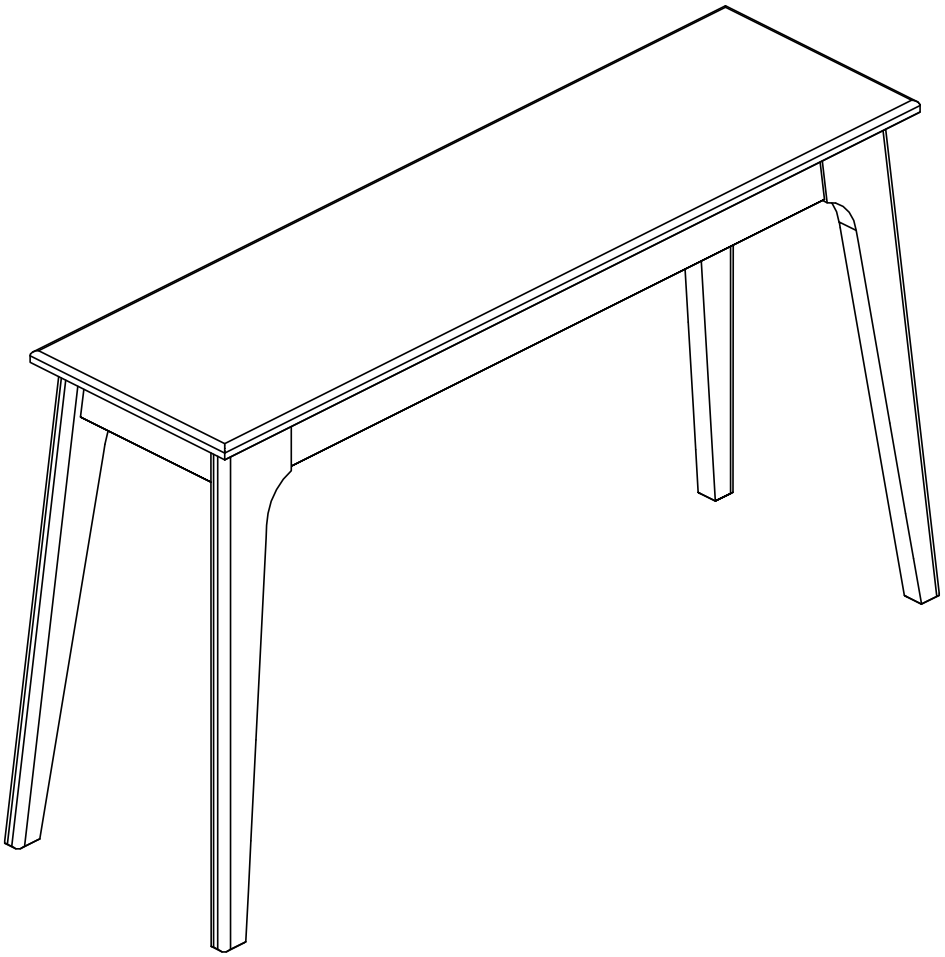

Identificação das peças

Partes do Produto

1. Tampo montado (1x) - 1300x364x98mm
2. Pé direito (2x) - 742,5x125x32mm
3. Pé esquerdo (2x) - 745,5x125x32mm

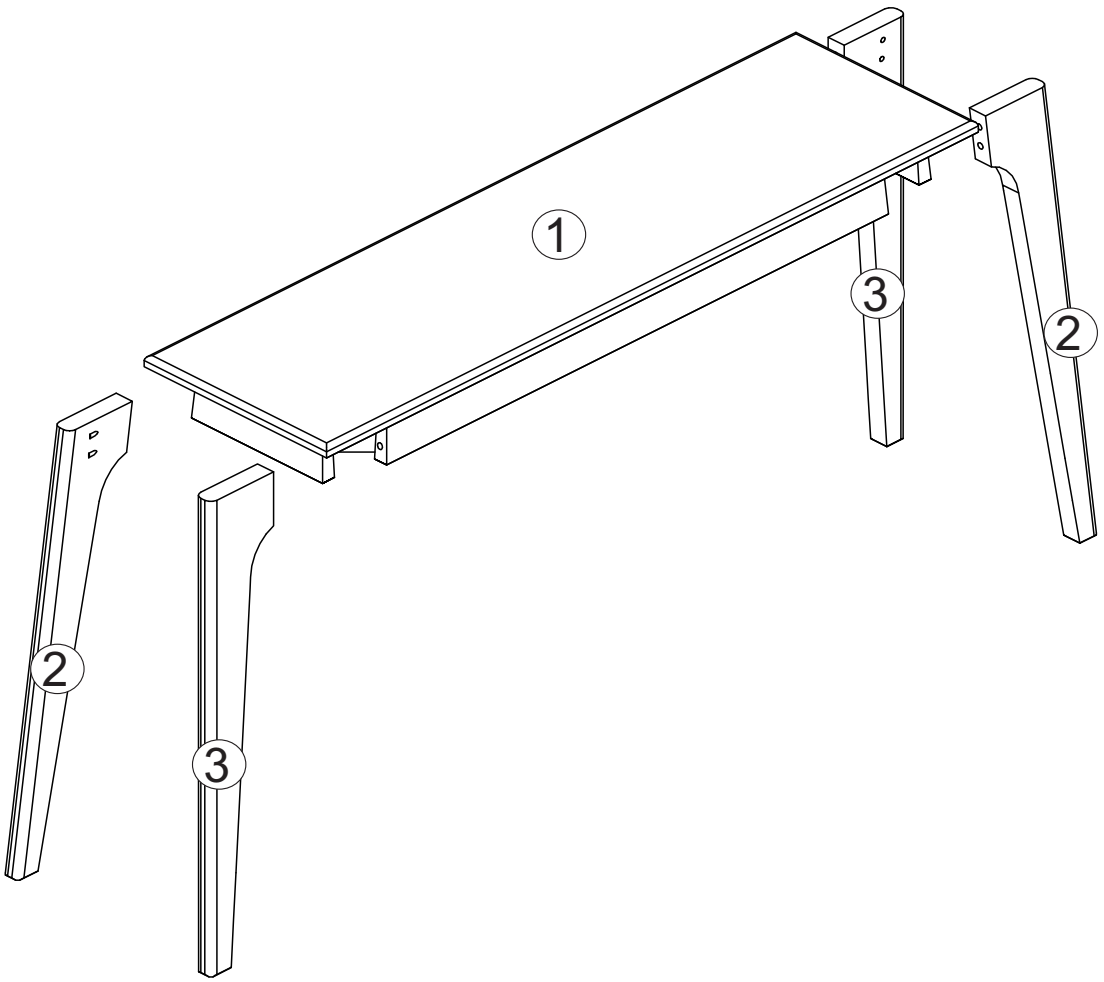

Ferramentas necessárias

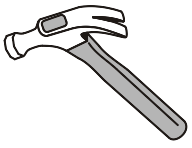

Martelo

Identificação das ferragens

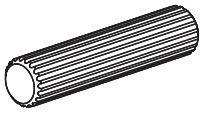

A- Cavilha 10x50 (8x)

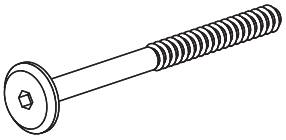

B- Parafuso 1/4x110(8x)

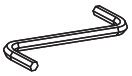

C- Chave Zeta (1x)

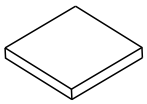

D- Feltro adesivo (4x)

PASSO 1)



(A) CAVILHA 10x50mm
(8) Quantidade para este passo

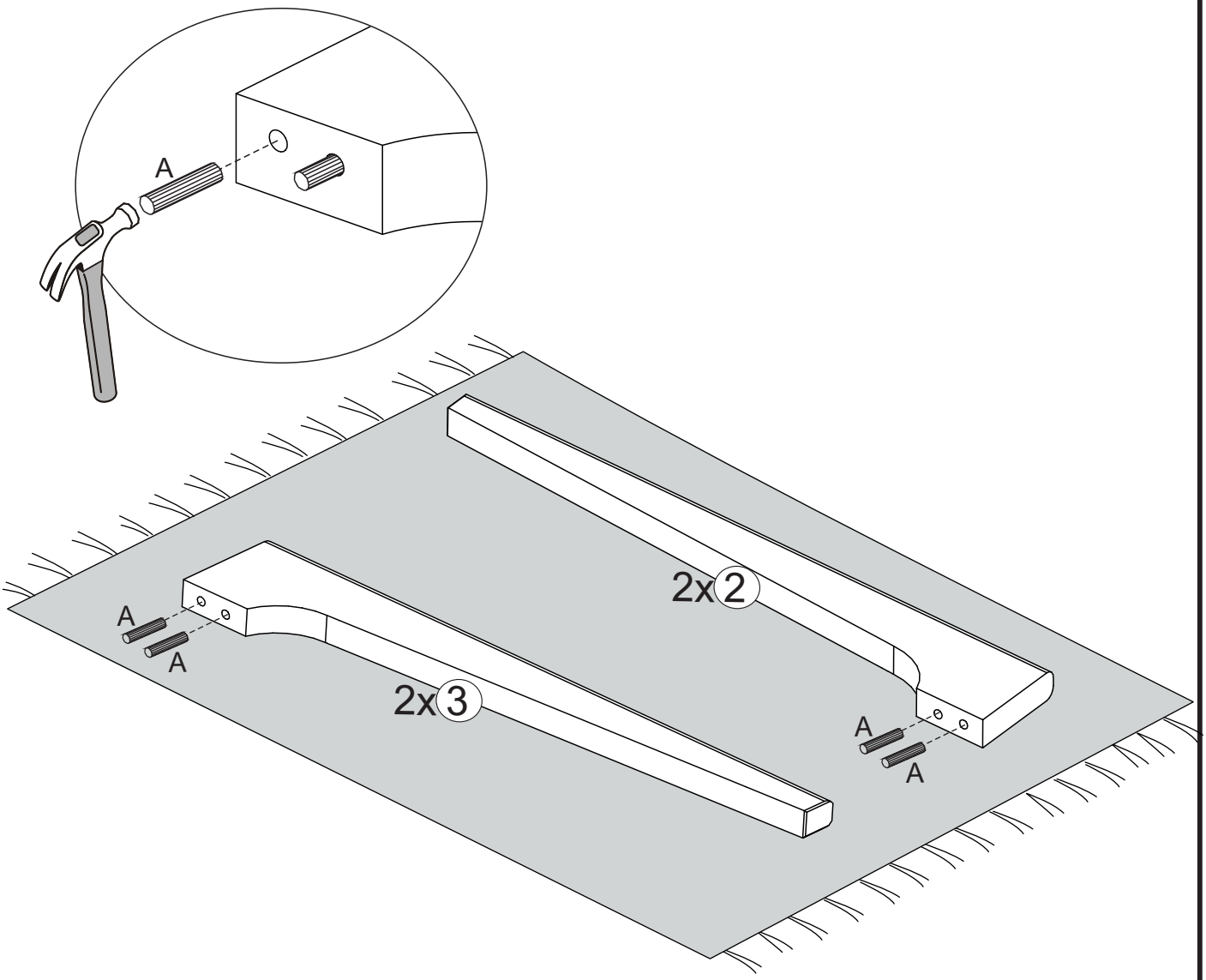



PASSO 2)

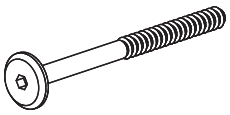

(B) PARAFUSO 1/4x110mm
(8) Quantidade para este passo

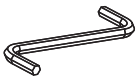

(C) CHAVE ZETA
(1) Quantidade para este passo

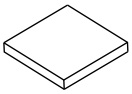

(D) FELTRO ADESIVO
(4) Quantidade para este passo

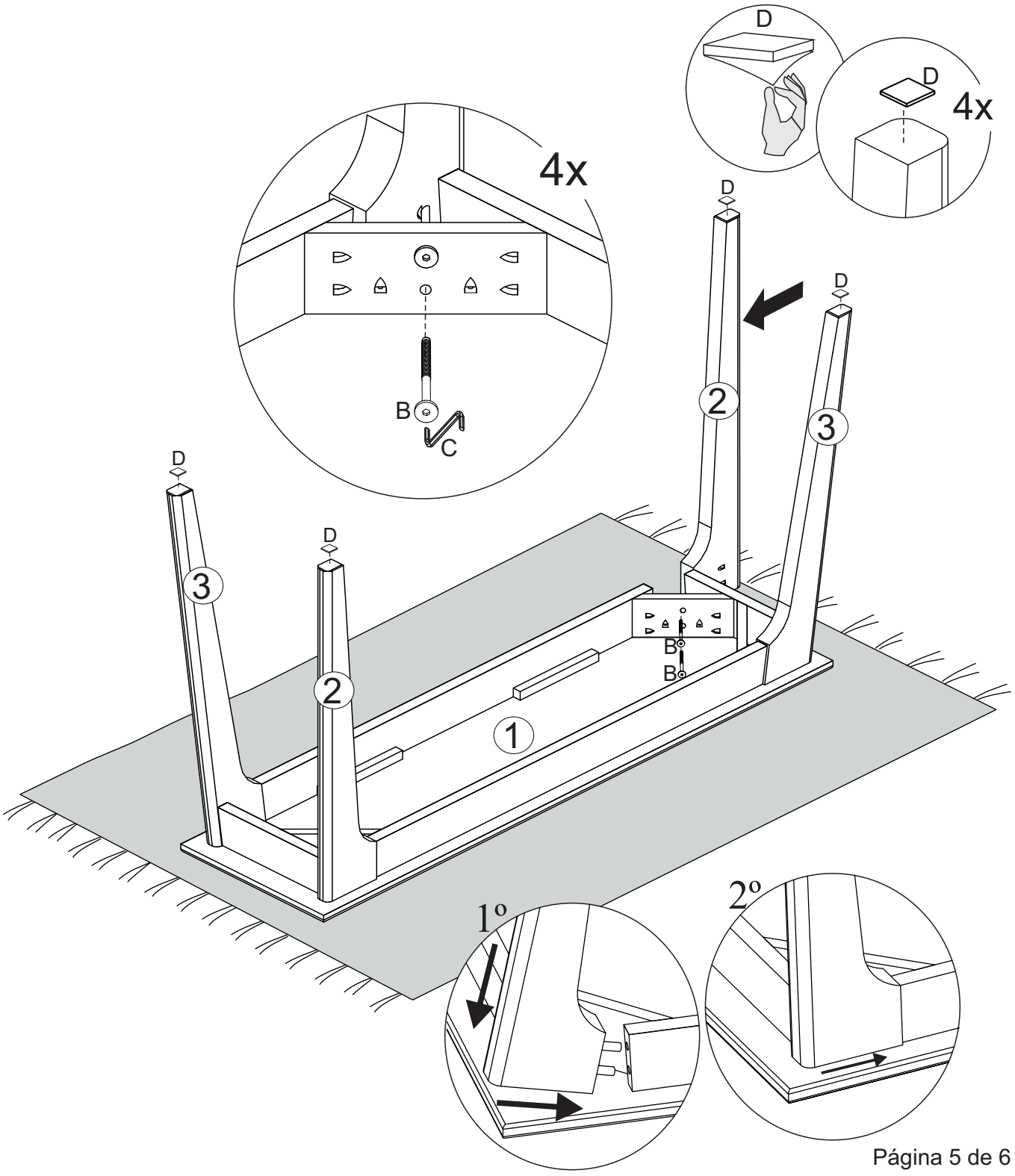

CUIDADOS COM O MÓVEL

Para a limpeza e conservação deste produto, use apenas um pano macio, umidecido com água e sabão neutro (sem amônia).
Não use álcool, detergentes, abrasivos, etc...
Não deixe este produto em contato com o sol, fonte de calor ou ambiente com muito pó.

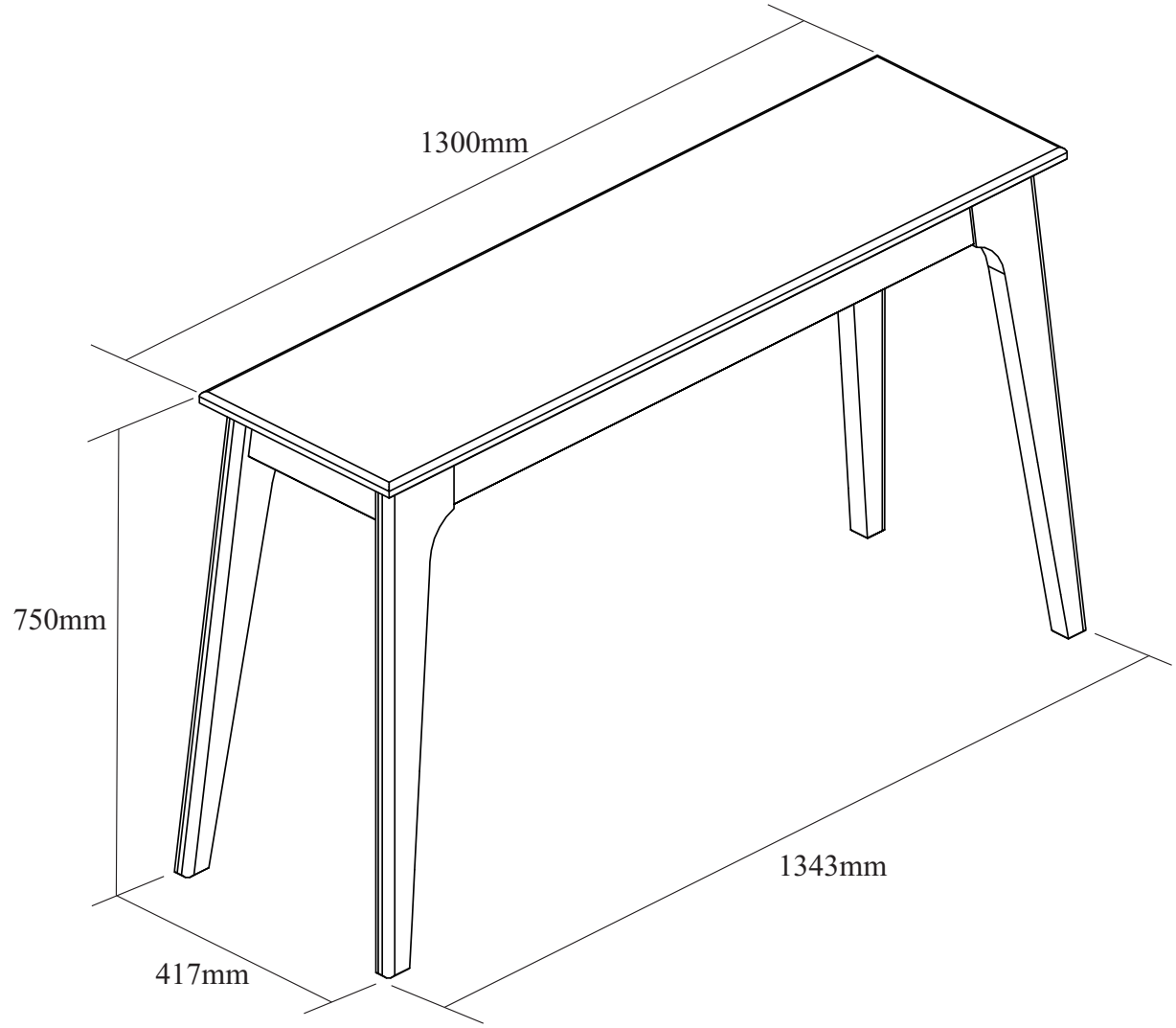

ARTEMOBILI
móveis com encaixe perfeito

Certificado de Garantia

Aparador

Com o intuito de garantir a sua satisfação e confirmar o nosso compromisso com a qualidade, queremos que o Senhor (a), leia atentamente nossas recomendações para com o cuidado de seu móvel.

1. Proteja-o da incidência direta da luz solar.
2. Evite colocá-lo próximo de estufas ou saídas de ar condicionado.
3. Não deixe em lugar úmido e ambientes com muito pó
4. Evite objetos pontiagudos sobre a sua superfície
5. Para a limpeza deste produto, use apenas um pano macio, umidecido com água e sabão neutro.
6. Não use álcool, detergentes, abrasivos, etc...
7. A montagem deverá obedecer as instruções do manual, a montagem efetuada de maneira incorreta acarreta na perda da garantia.
8. Em caso de mudança de endereço possíveis avarias no transporte perderão a garantia.
9. Aperte os parafusos periodicamente.

IMPORTANTE: todas não conformidades deverão ser apontadas no momento do recebimento do produto.

Prazo de Garantia:

Será de seis (06) meses a garantia do móvel por defeitos de fabricação, ressalvadas condições normais de uso e as demais condições do presente certificado, contados da data da emissão da nota fiscal.

****O Certificado de garantia só será válido se apresentado juntamente com a nota fiscal.**

Artemobili | Av. Imperatriz Leopoldina, 727
Distrito Industrial | Cep 95320-000 | Nova Prata ÞR
Fone (55.54) 3242.1890 | www.artemobili.com.br