yes casa
by madeiramadeira

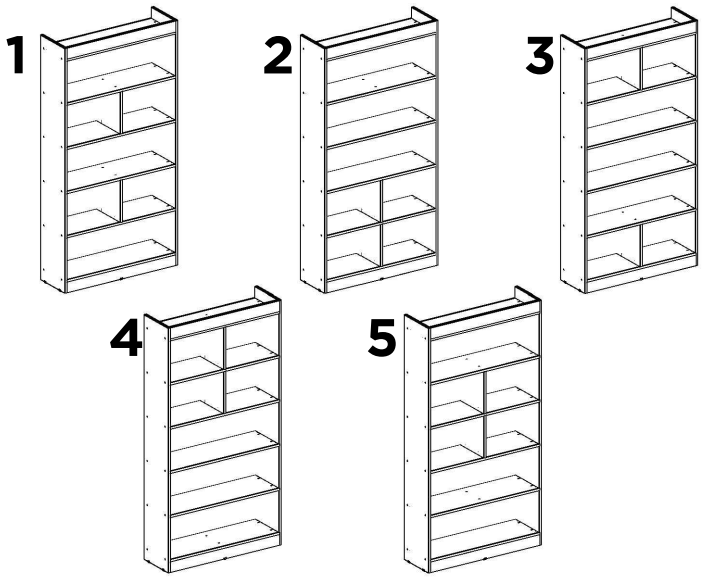

ESTANTE/LIVREIRO MAGNÓLIA

V1 - 08/12/2020

Informações Úteis

Para assegurar a garantia, é recomendada a prévia conferência das peças e componentes, bem como a leitura do guia de montagem.

Qualquer dúvida sobre os nossos produtos você pode entrar em contato via nosso canal de atendimento:

Limpeza
- Para começar a limpeza, retire o pó com flanela seca, depois use um pano macio, levemente umedecido com água. É possível o uso detergente neutro, ou sabão neutro com água.
- De tempos em tempos, reaperte os parafusos do produto para garantir sua estabilidade e durabilidade.
- Tenha cuidado com a disposição de aparelhos eletrônicos sobre o móvel, a falta de ventilação e excesso de calor pode prejudicar a durabilidade e acabamento do seu produto.

Para mais dicas amigas e inspirações de decoração acesse nosso Blog: https://www.madeiramadeira.com.br/central-de-dicas

Siga MadeiraMadeira:

madeira**madeira.com.br**


40min
8mm

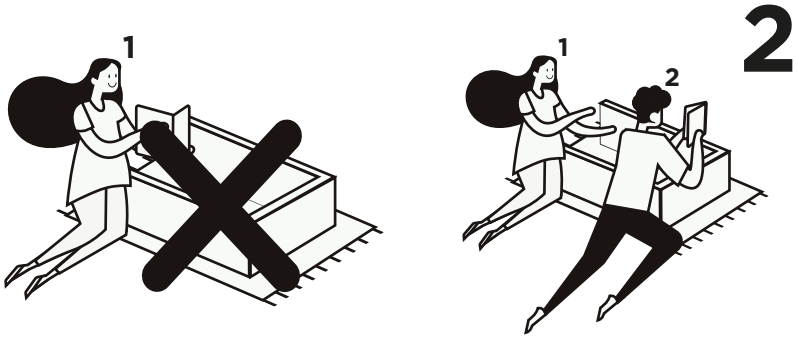
1
1
2
2

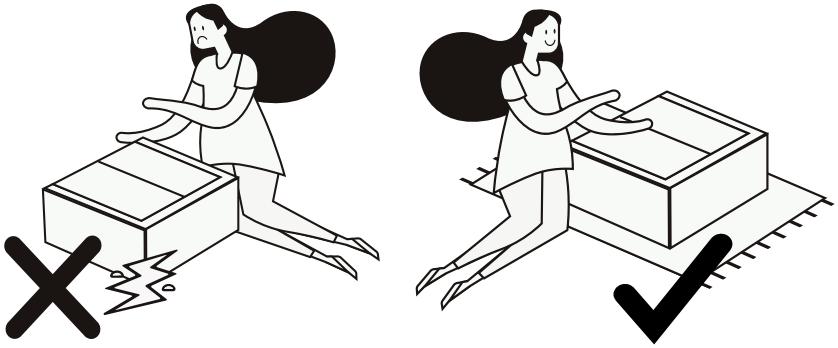

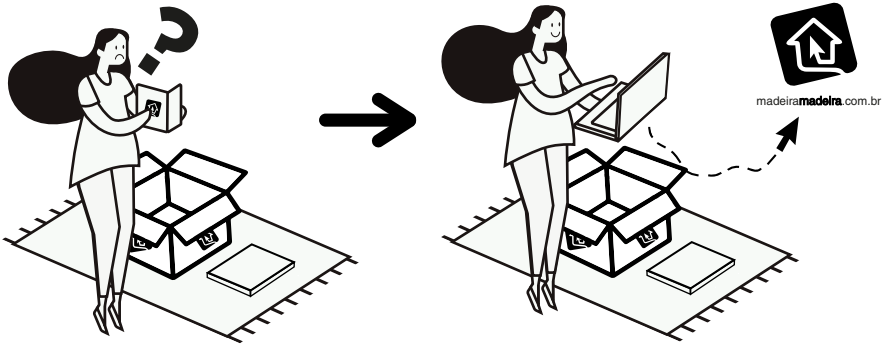
madeiramadeira.com.br

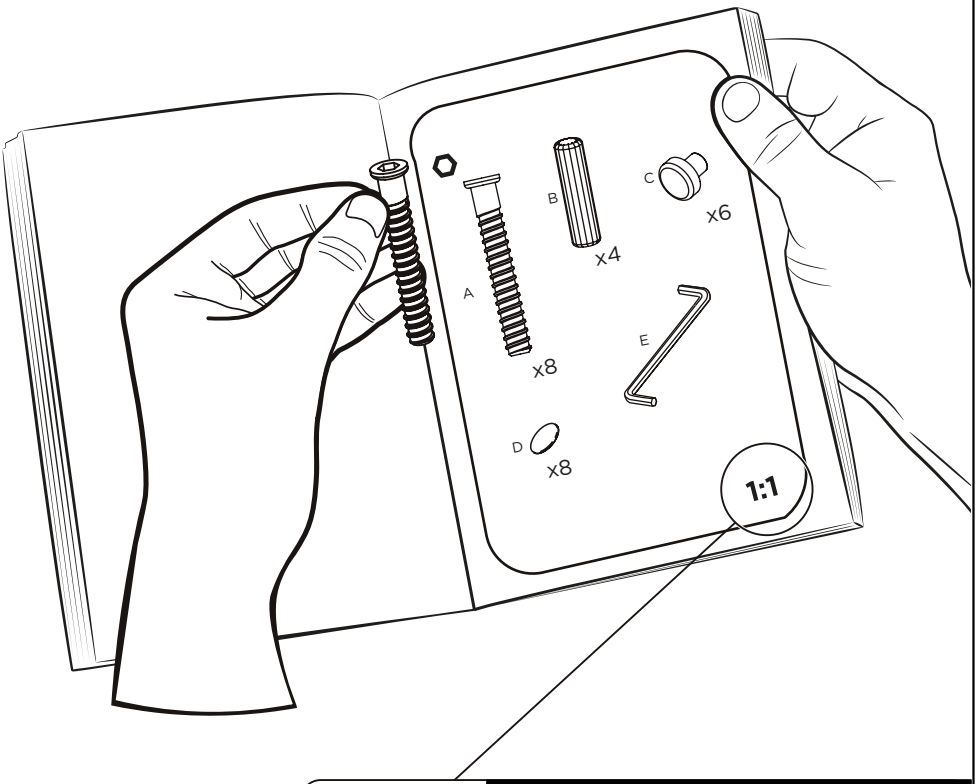

Preste Atenção!

As ferragens dos nossos manuais são sempre apresentadas nas mesmas proporções da peça na vida real.
Caso apareça alguma dúvida no decorrer do processo de montagem, coloque a ferragem ao lado

Símbolos:

- Parafuso Phillips
- Parafuso Fenda
- Parafuso Allen

A



x32

B

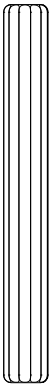

x2

C

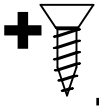

x32

D

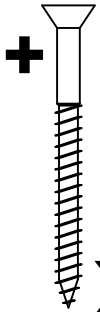

x28

E

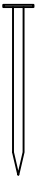

x75

1:1

F



x4

G

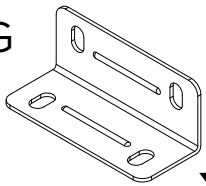

x4

H

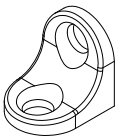

x4

I

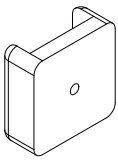

x5

J

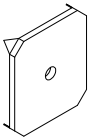

x20

K



x1

Depois de montar o produto, fixe-o na parede utilizando o kit anti-tombamento "K". Siga as instruções do manual que se encontra junto com o kit.



¡IMPORTANTE!

Todos os móveis devem ser fixados na parede. Os elementos necessários para a fixação dependerão do material da parede que será fixado.

Se sua parede não for de nenhum dos materiais citados neste manual, consulte um especialista para saber qual a forma mais segura para fixar seu móvel.

Proteja as crianças e evite acidentes.

Instale o kit anti-tombamento incluído neste produto para evitar acidentes ou que o móvel vire em caso de temores.

Material da parede: Painéis de gesso ou estuque com viga de madeira.
Sistema de fixação: Parafuso de fixação (incluído) inserido diretamente na viga de madeira (Figura 1).

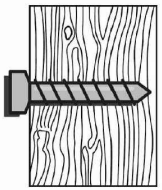

Figura 1

Material da parede: Painéis de gesso sem viga de madeira.
Sistema de fixação: Parafuso de fixação com tarugo (incluído). (Figura 2)

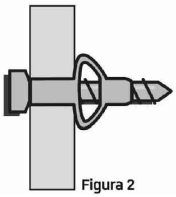

Figura 2

Material da parede: Alvenaria.
Sistema de fixação
Parede sólida: (concreto, tijolo) Parafuso de fixação com tarugo (incluído). (Figura 3)

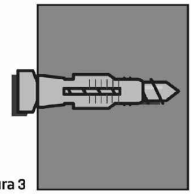

Figura 3

LISTA DE PEÇAS

Nº PEÇA	COD. FORNECEDOR	DESCRIÇÃO	QTD	DIMENSÕES (mm)			PESO UNT (KG)
				COMP.	LARG.	ESP.	
1	53.0820.01	LATERAL	2	1830	298	15	5,726
2	53.0820.02	PRATELEIRA SEM FURAÇÃO	2	908	298	15	2,976
3	53.0820.03	PRATELEIRA 2 FUROS	2	908	298	15	2,976
4	53.0820.04	PRATELEIRA 4 FUROS	2	908	298	15	2,976
5	53.0820.05	DIVISÓRIA	2	316	298	15	0,989
6	53.0820.06	RODAPÉ/RODAFORRO	2	908	80	15	0,763
7	53.0820.07	COSTA	5	934	332	3	0,713

1

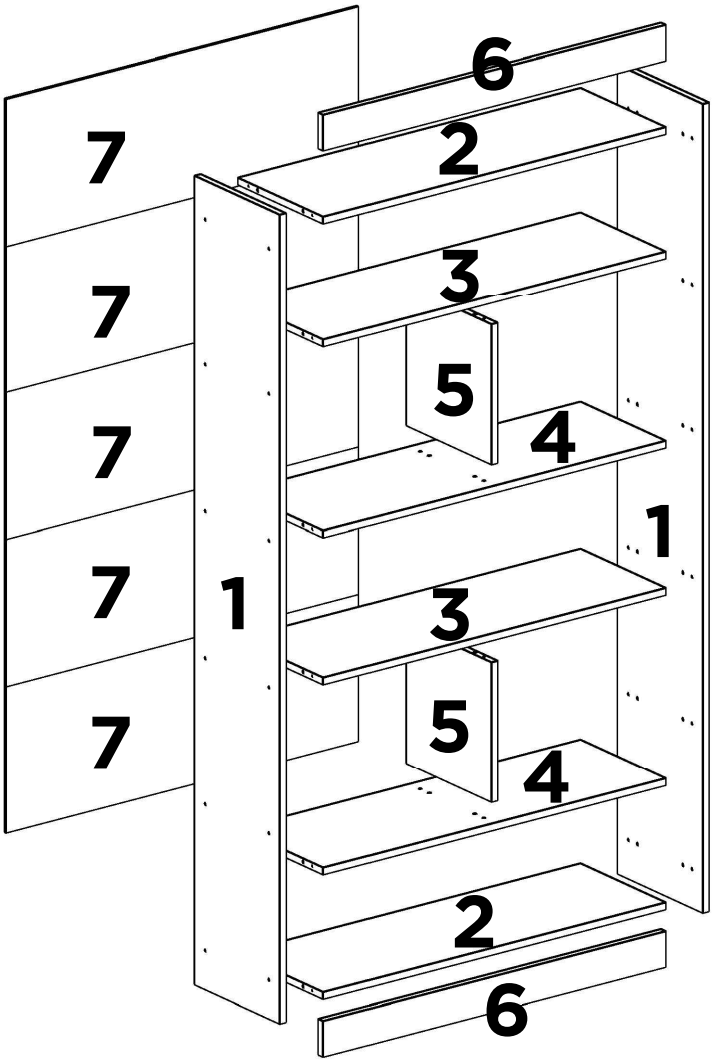

1.1

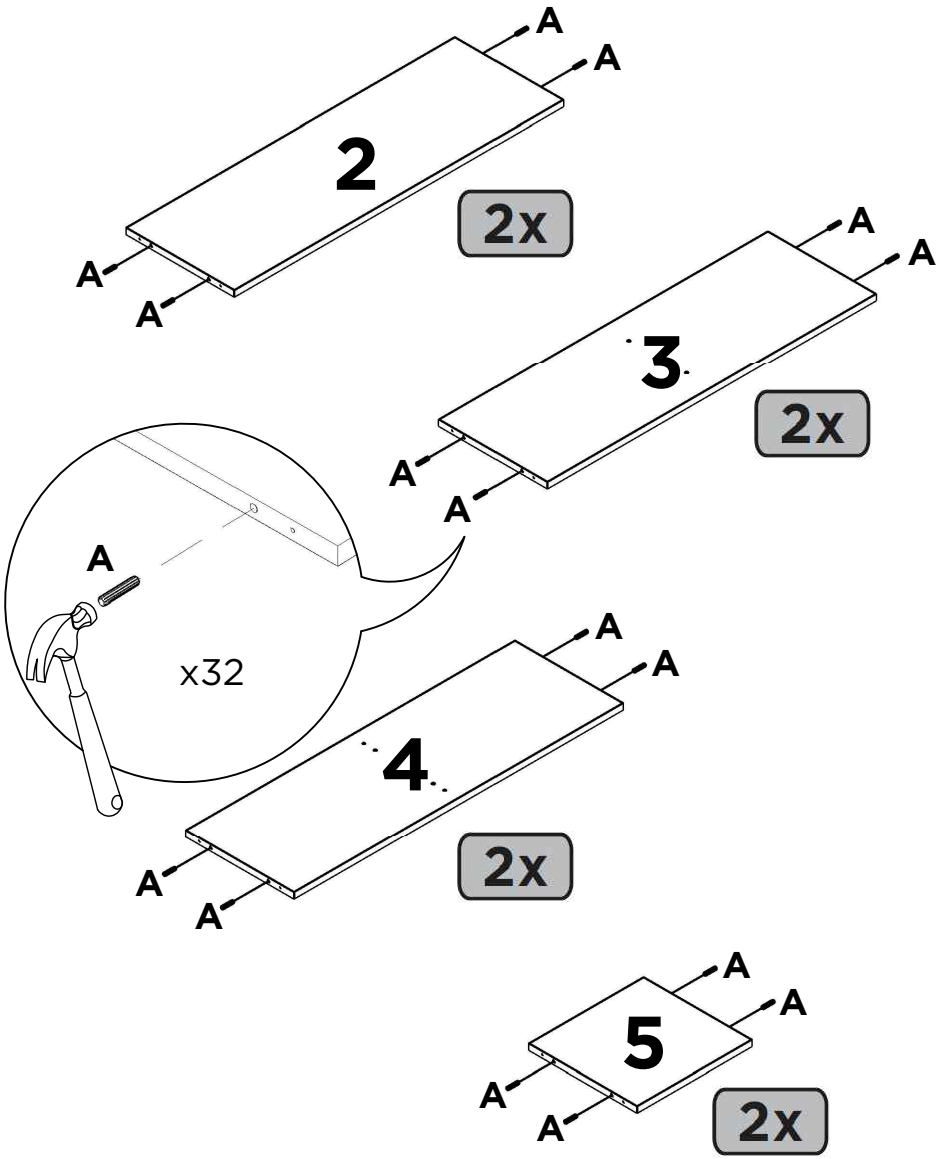

1.2

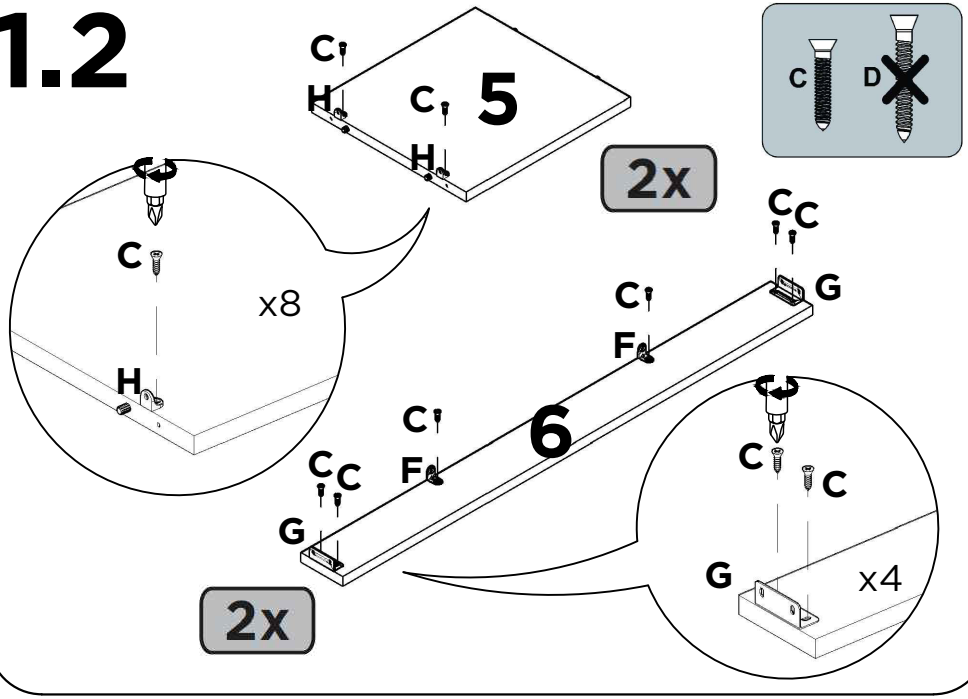

1.3

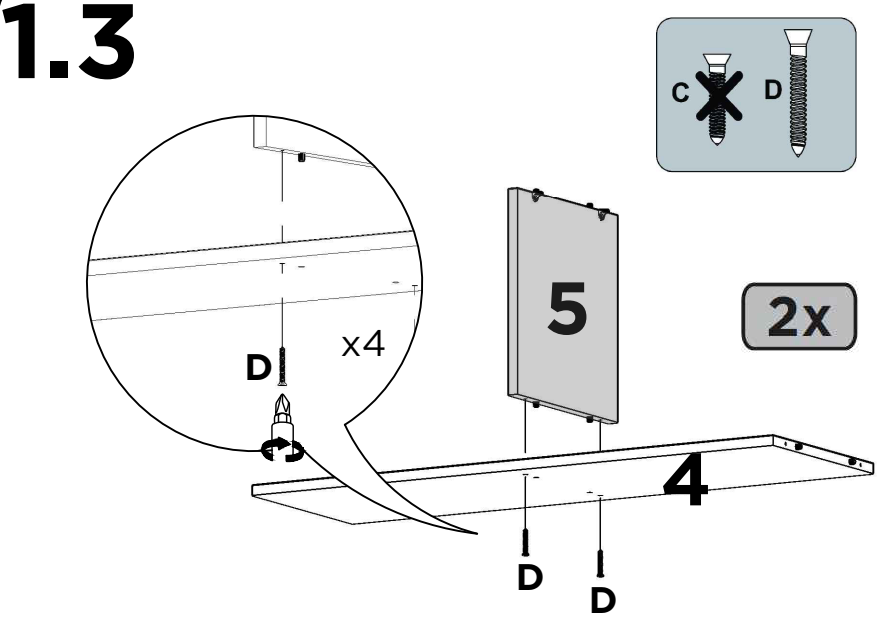

1.4

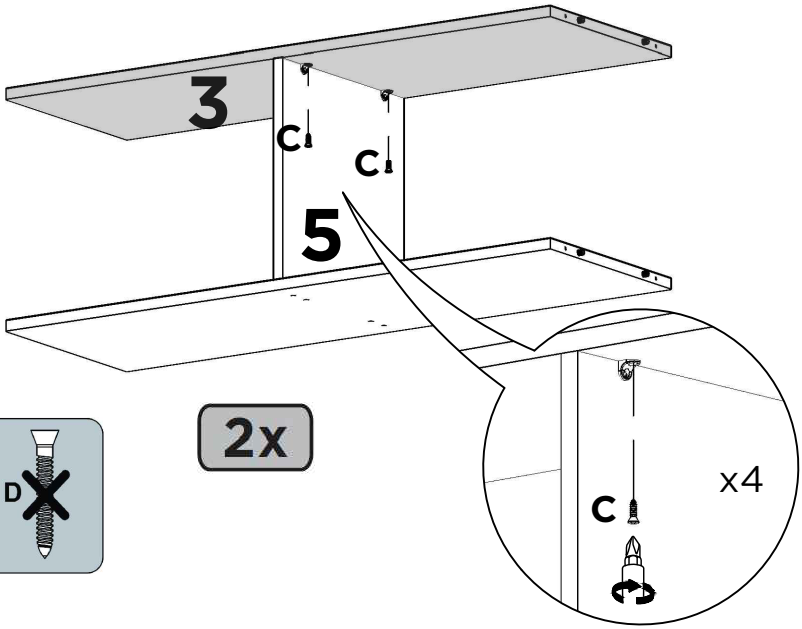

2x

1.5

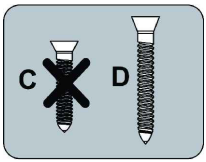

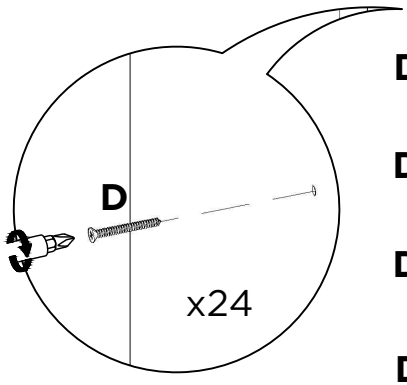

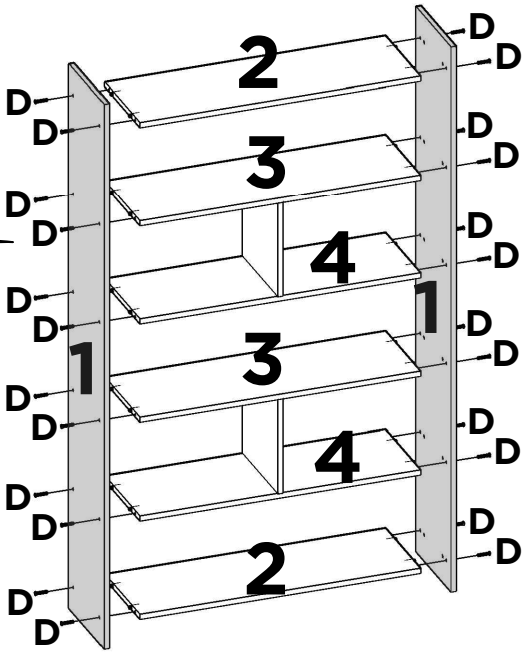

1.6

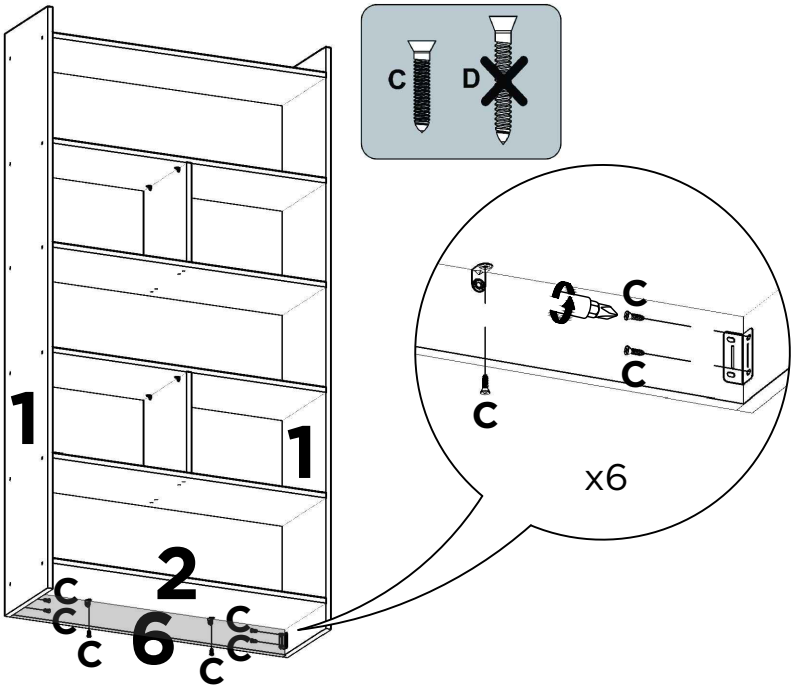

1.7

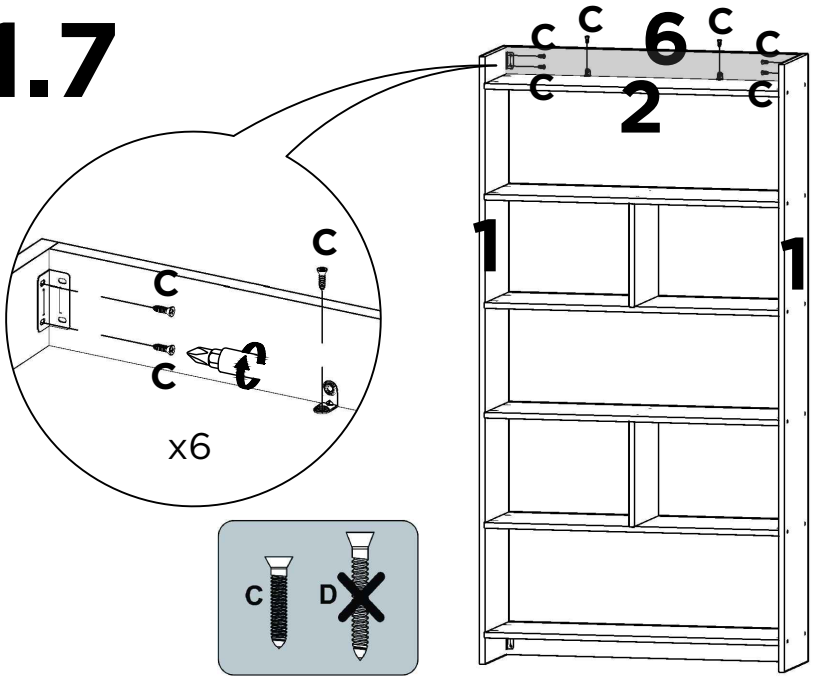

1.8

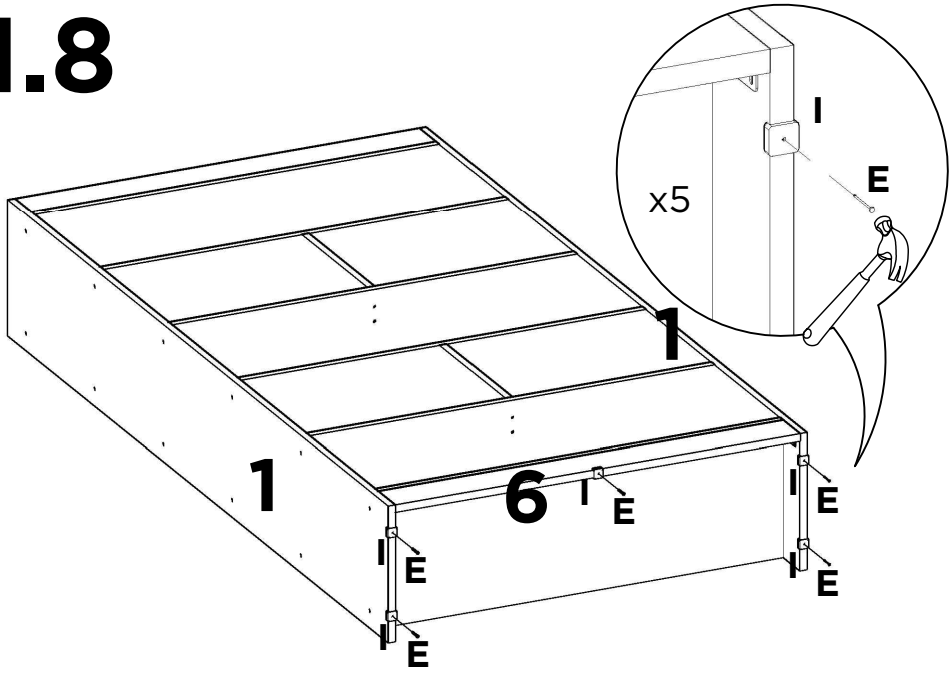

1.9

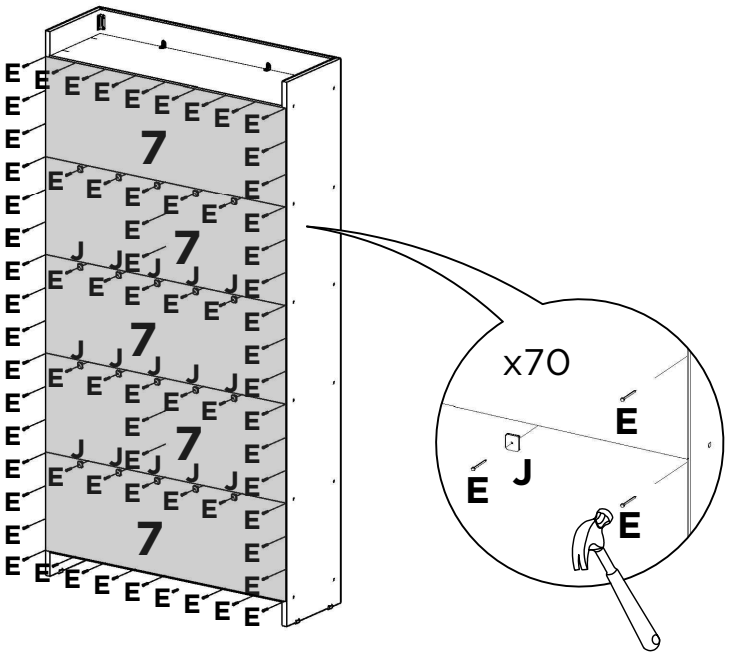



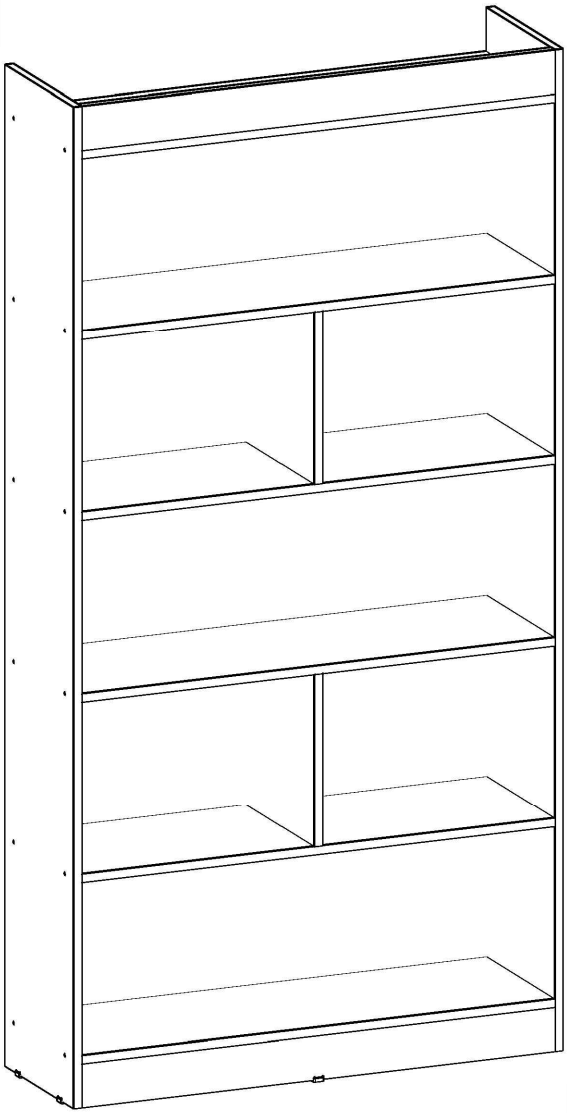



2

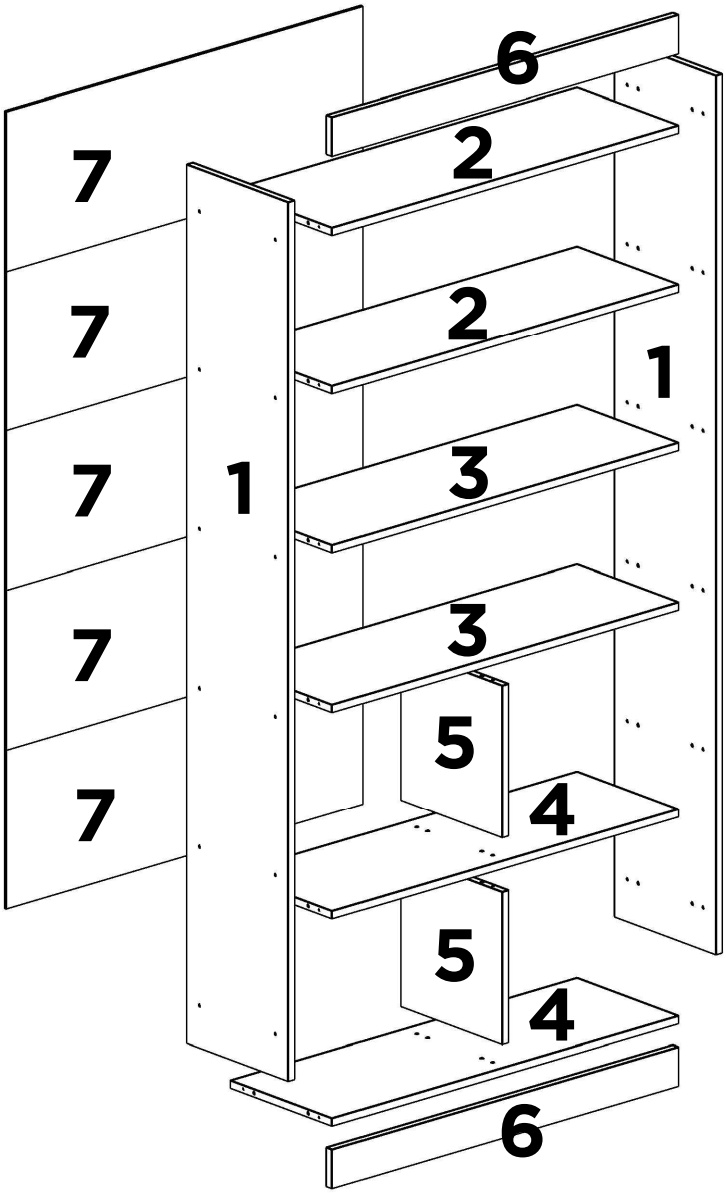

2.1

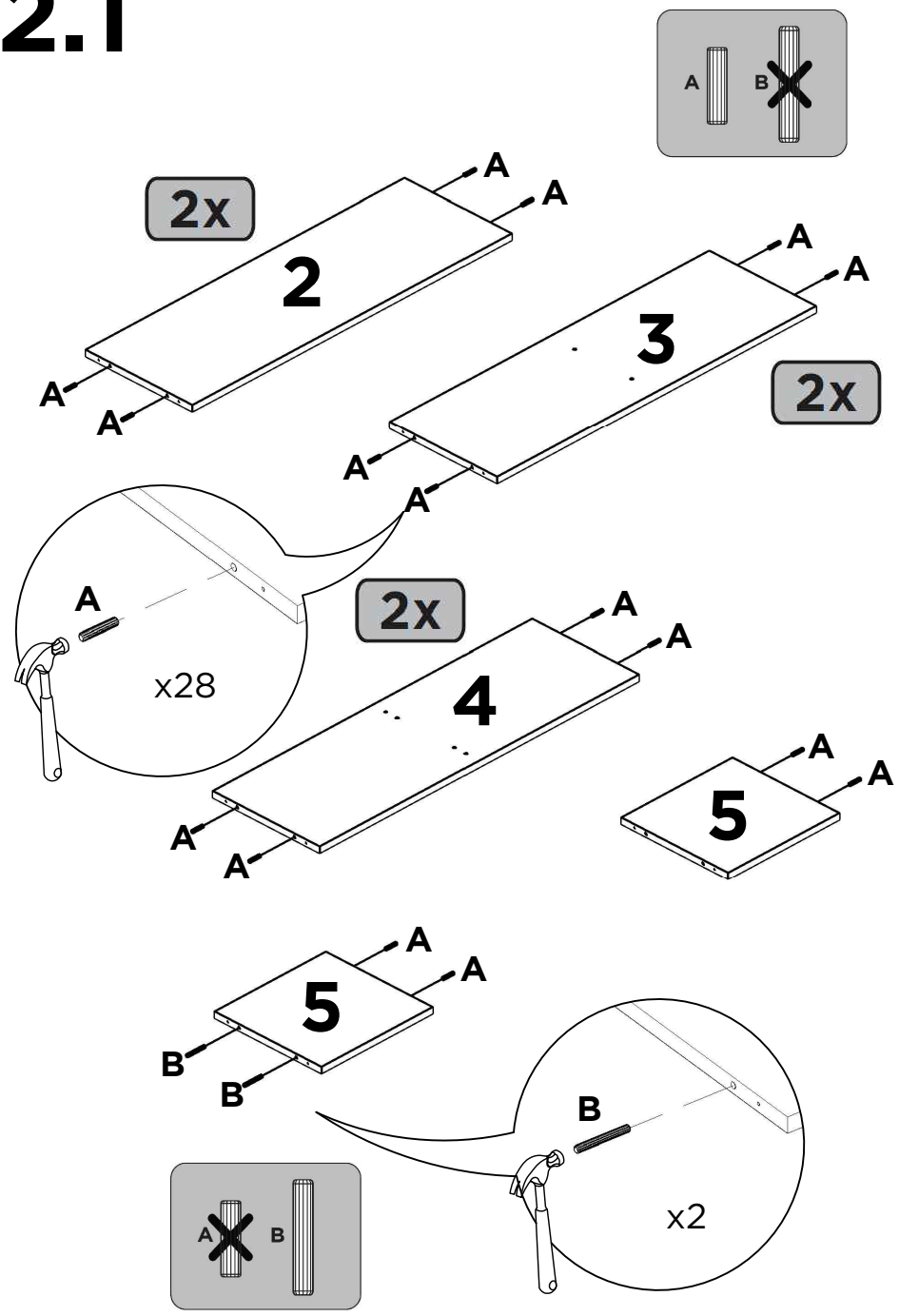

2.2

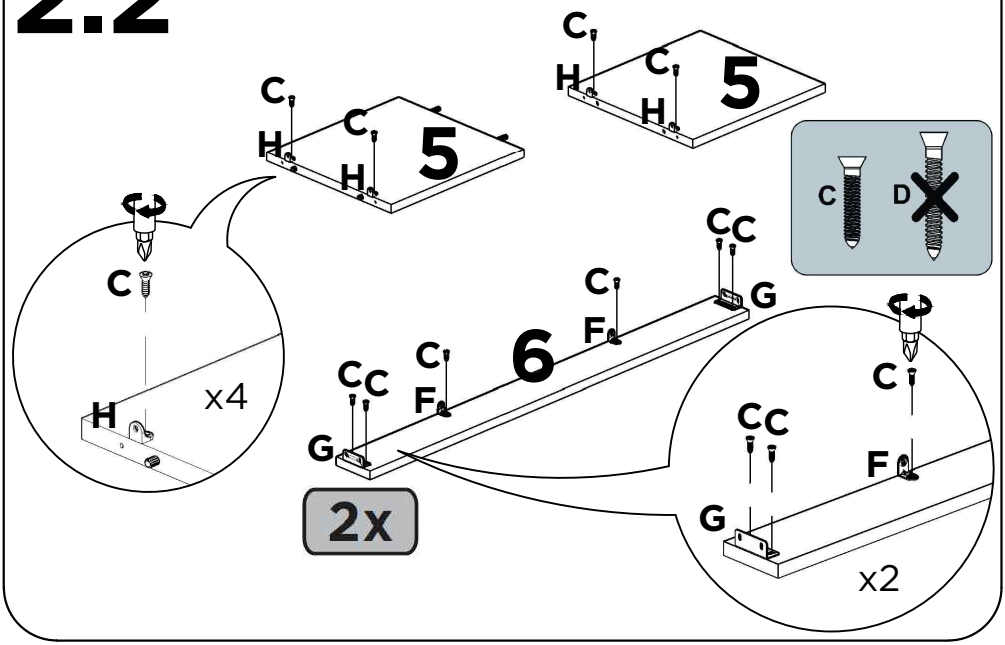

2.3

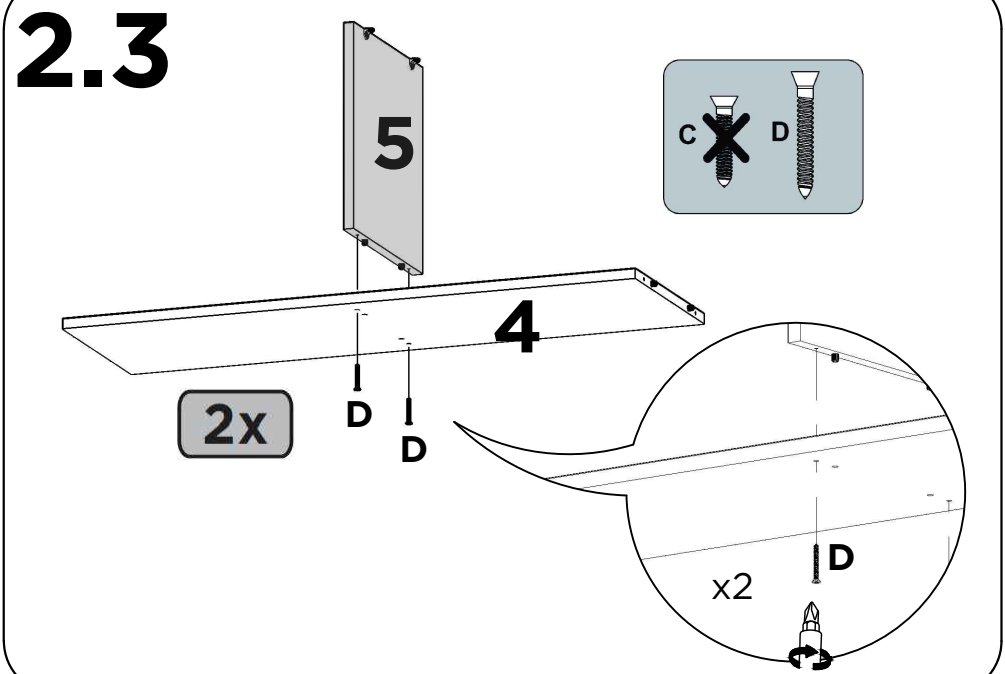

2.4

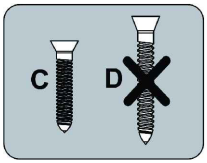

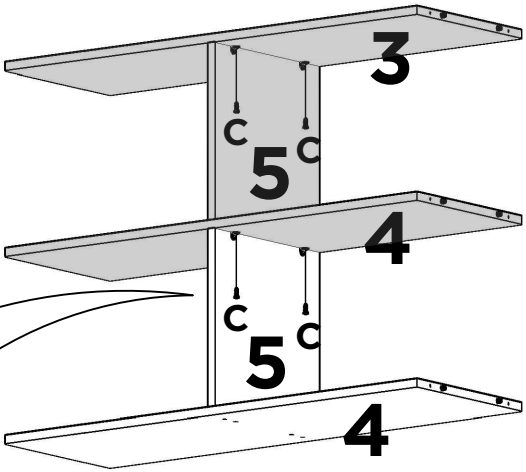

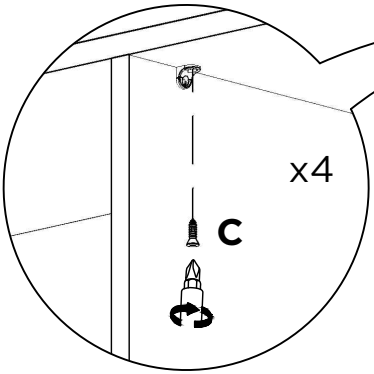

2.5

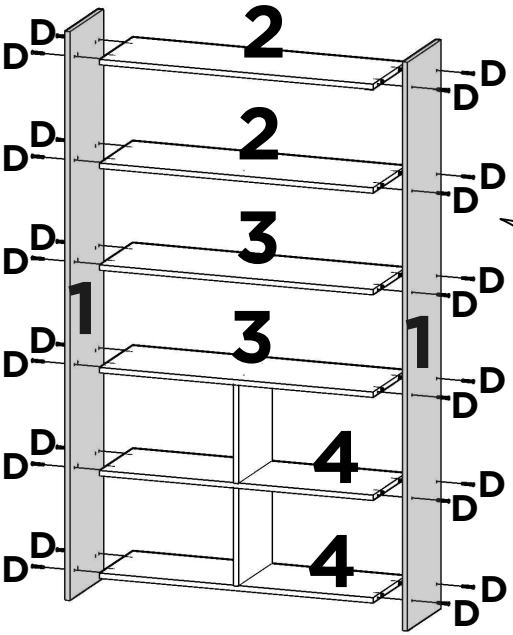

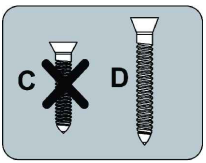

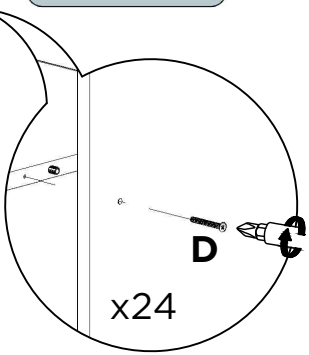

2.6

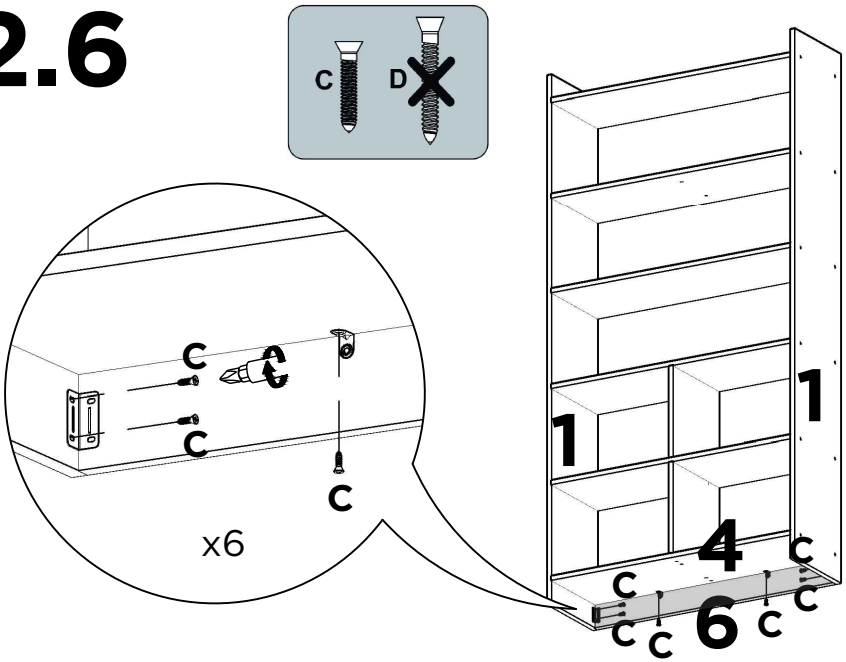

2.7

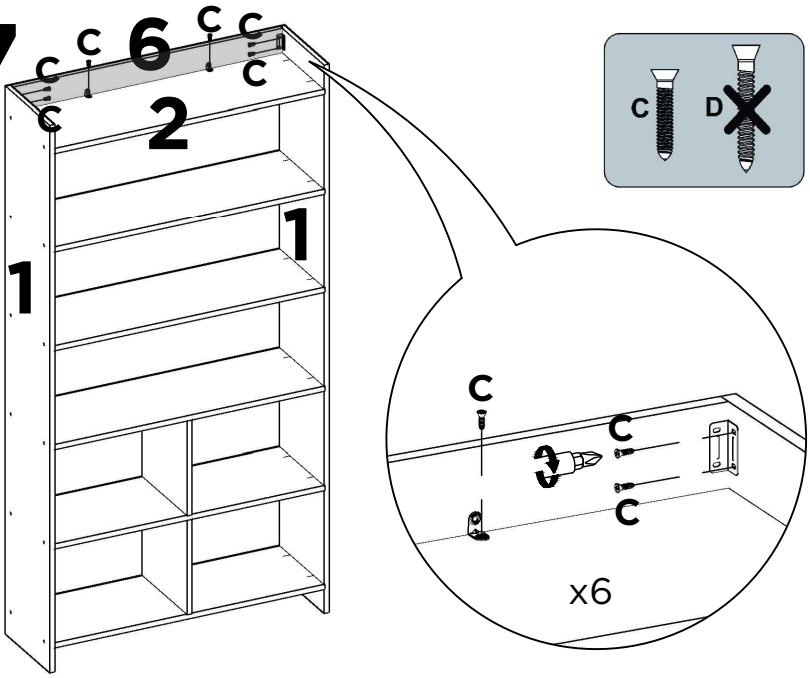

2.8

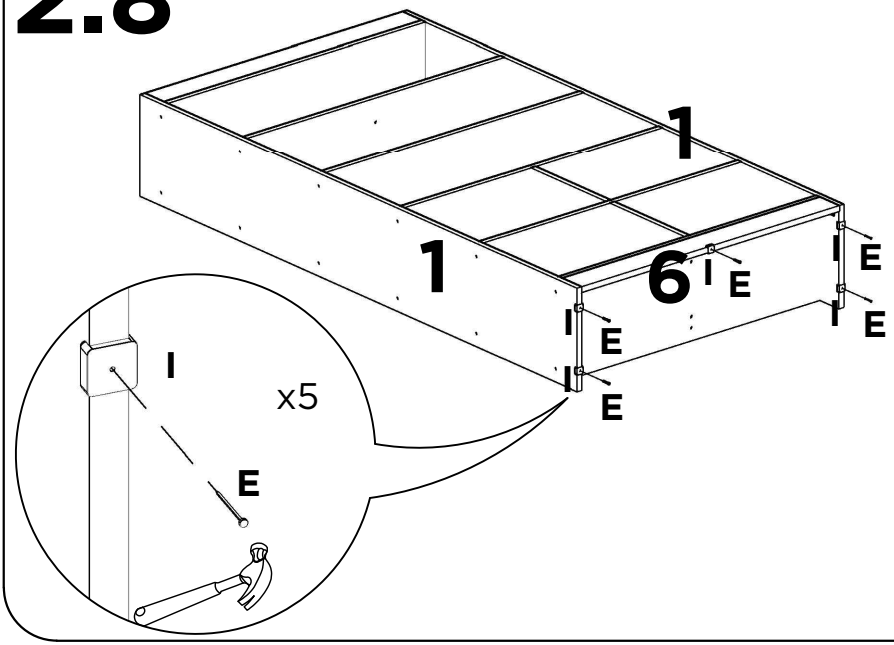

2.9

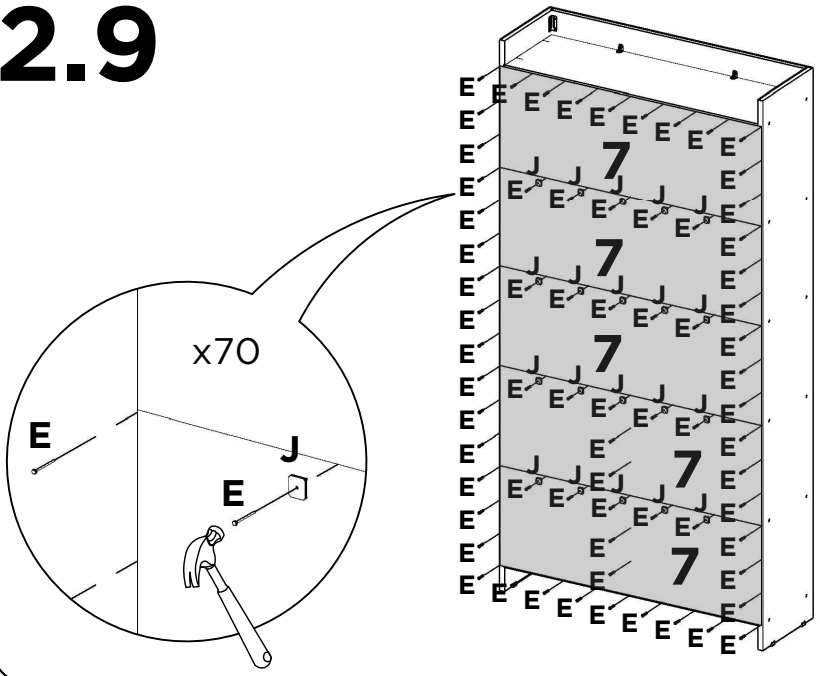

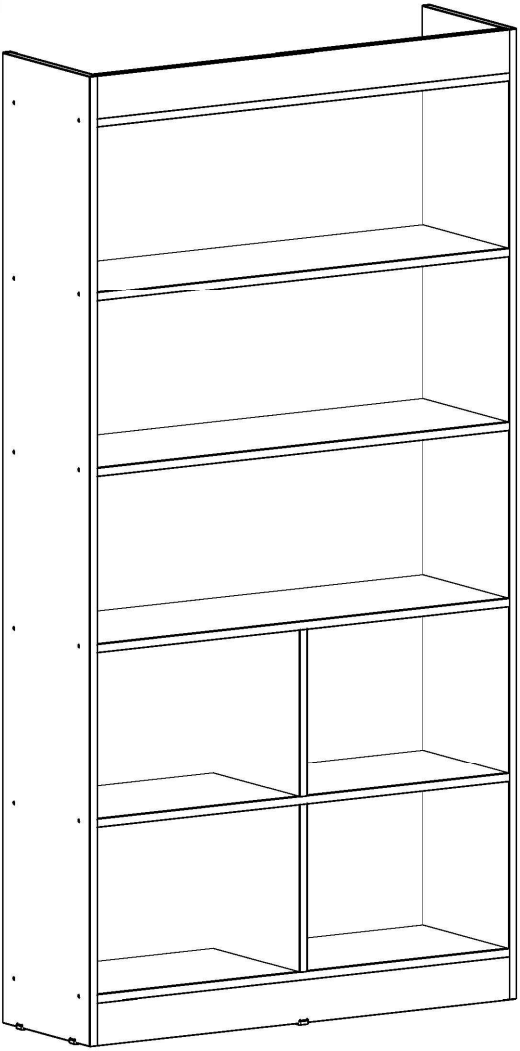

3

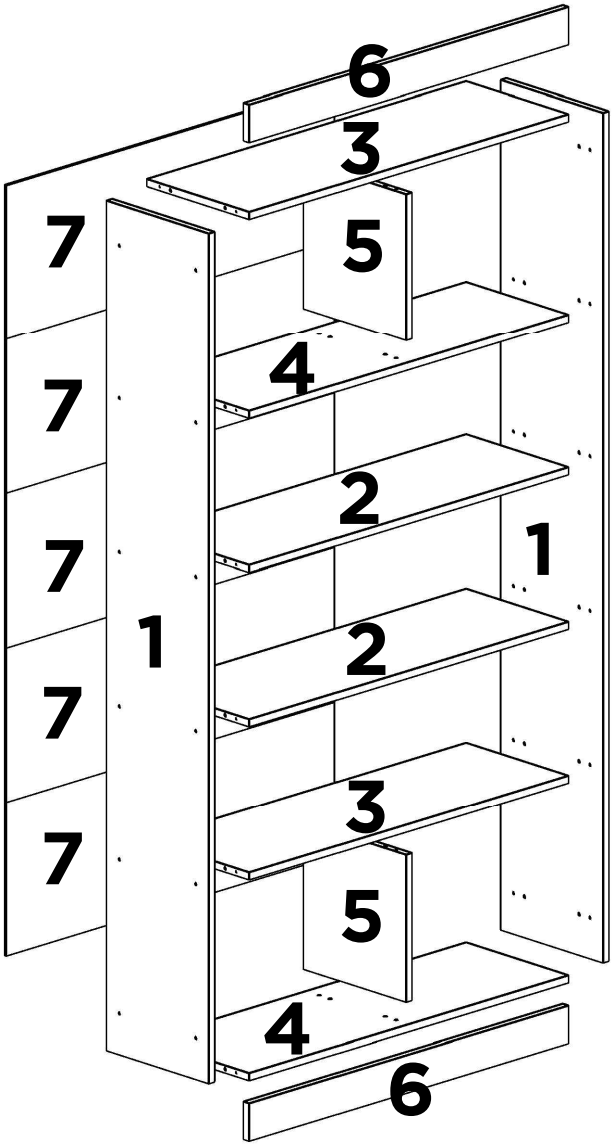

3.1

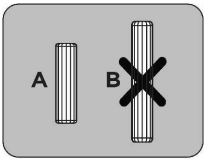

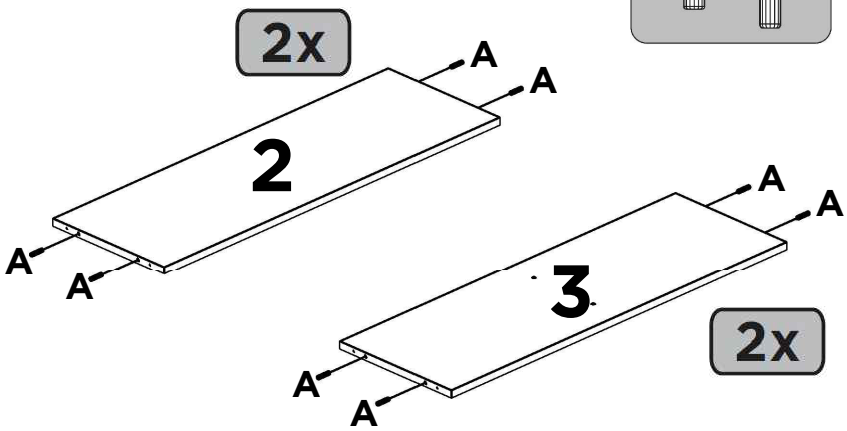

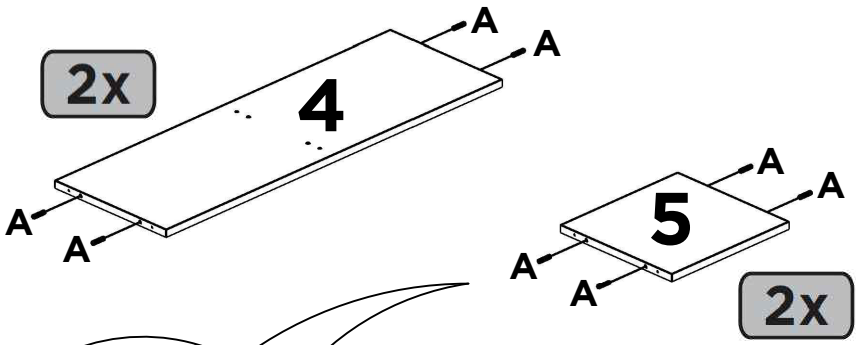

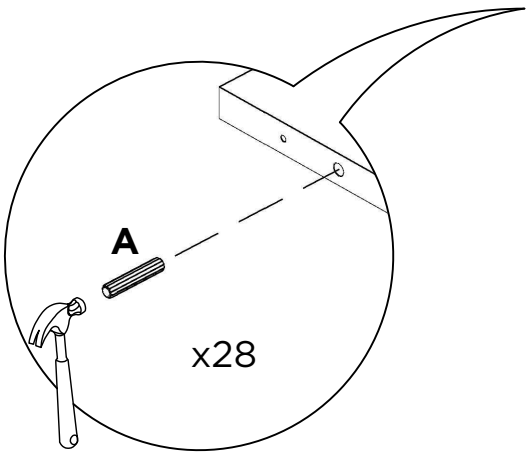

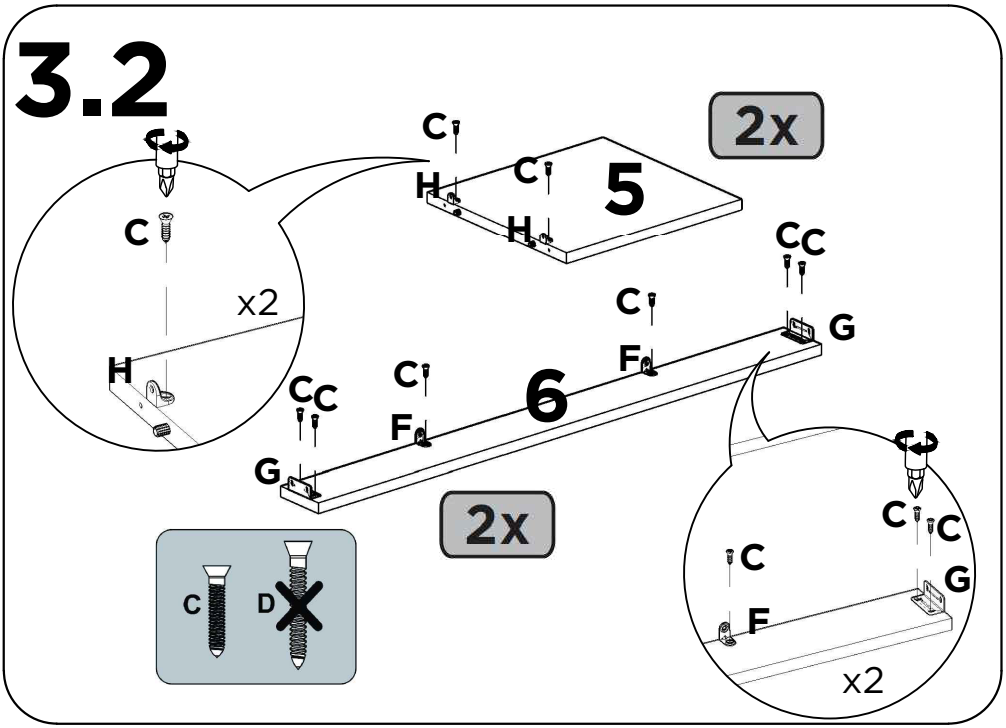
3.2
2x
C
H
5
x2
6
F
G
C
D

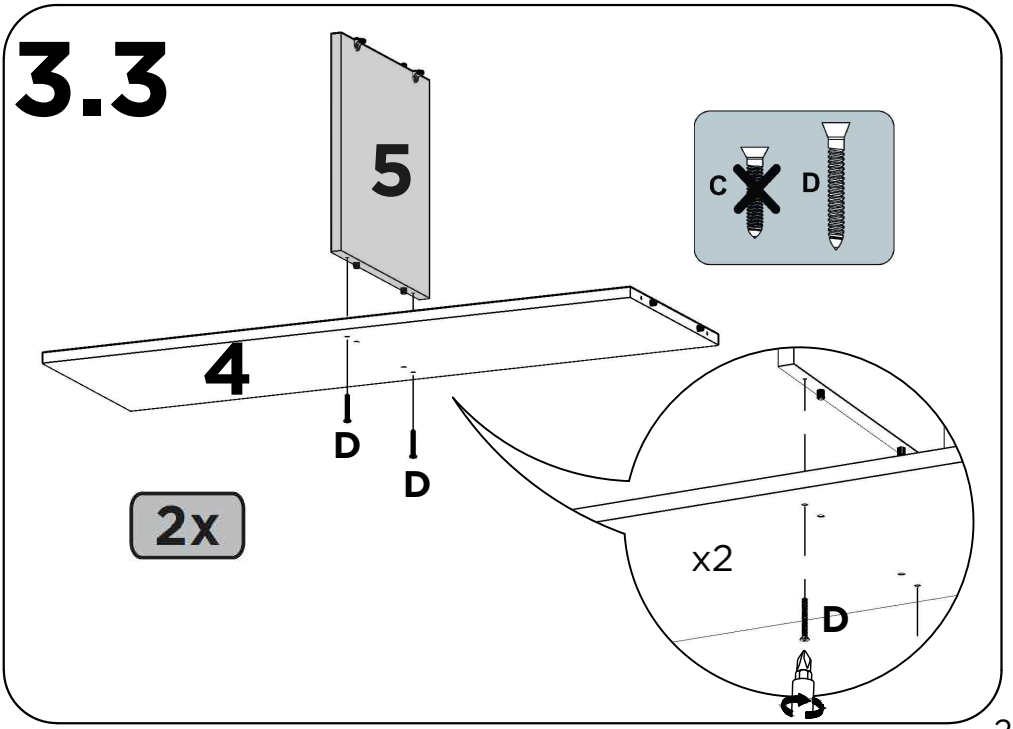
3.3
5
4
D
2x
x2
C
D

3.4

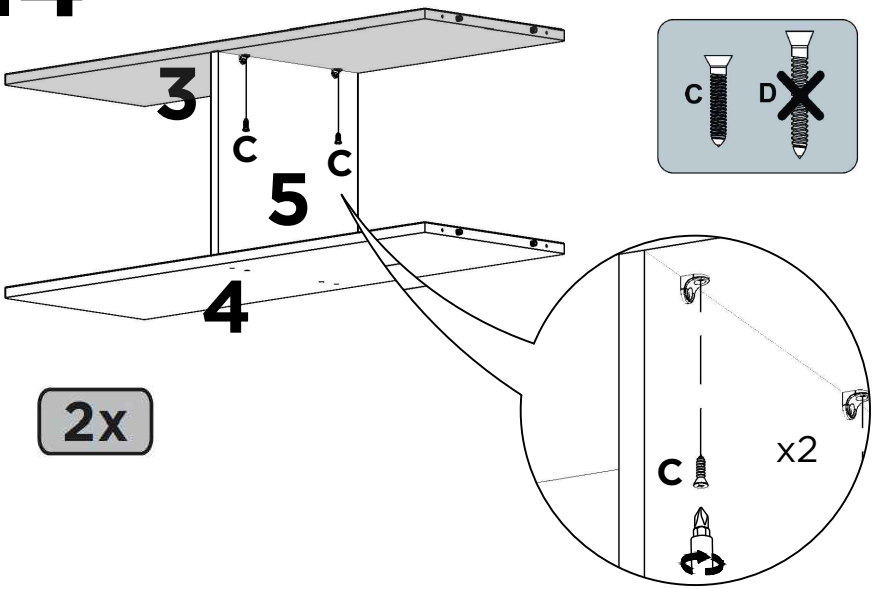

3.5

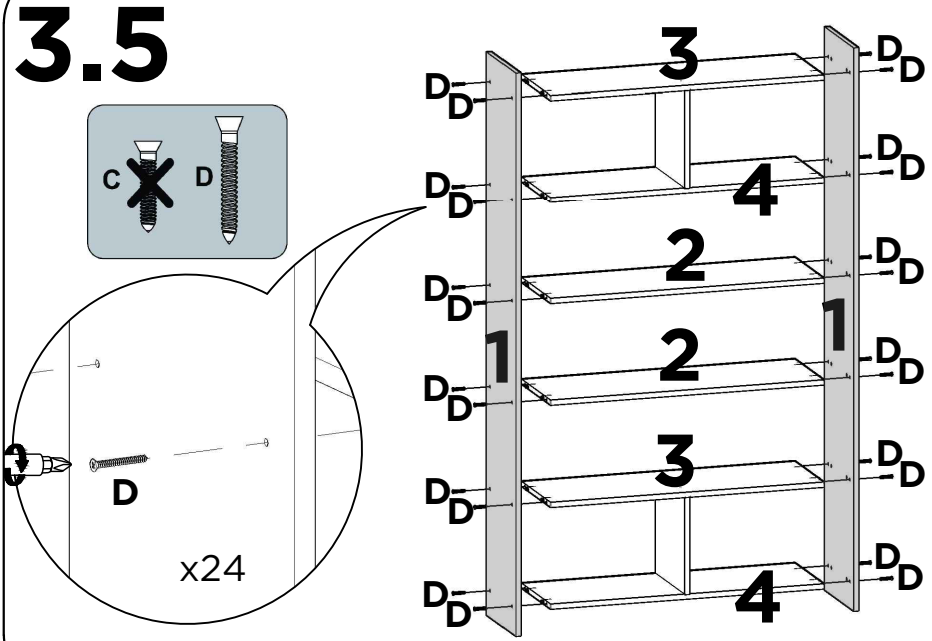

3.6

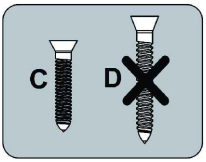

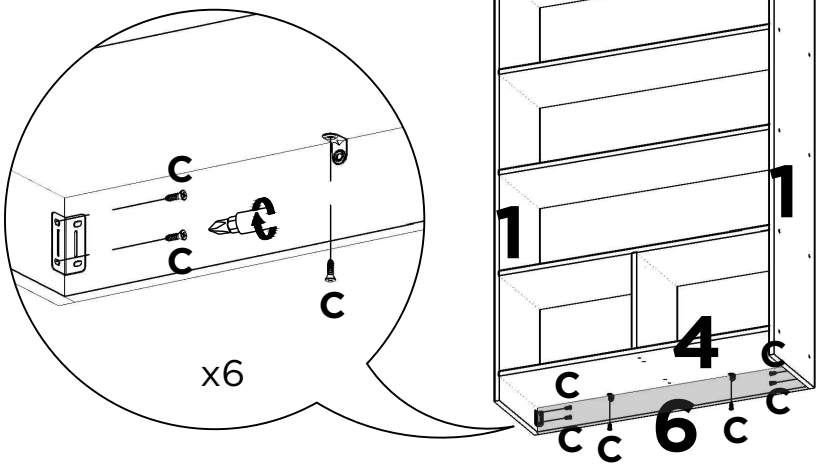

3.7

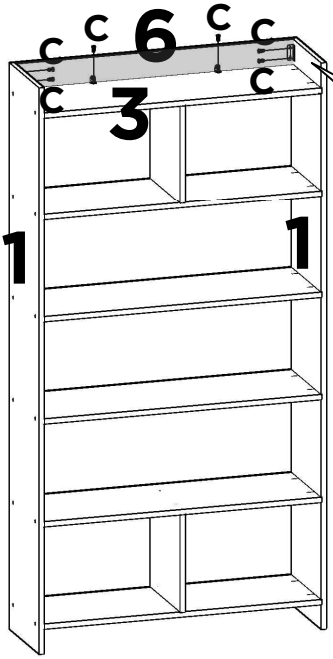

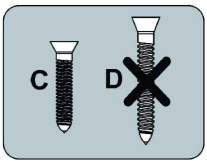

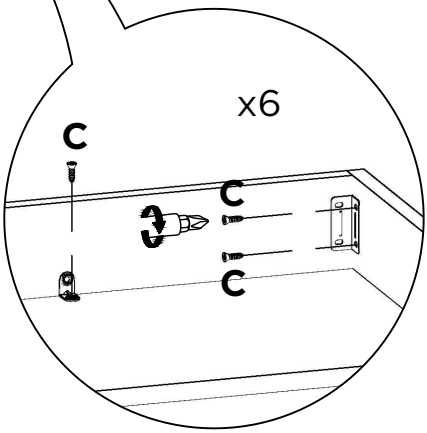

3.8

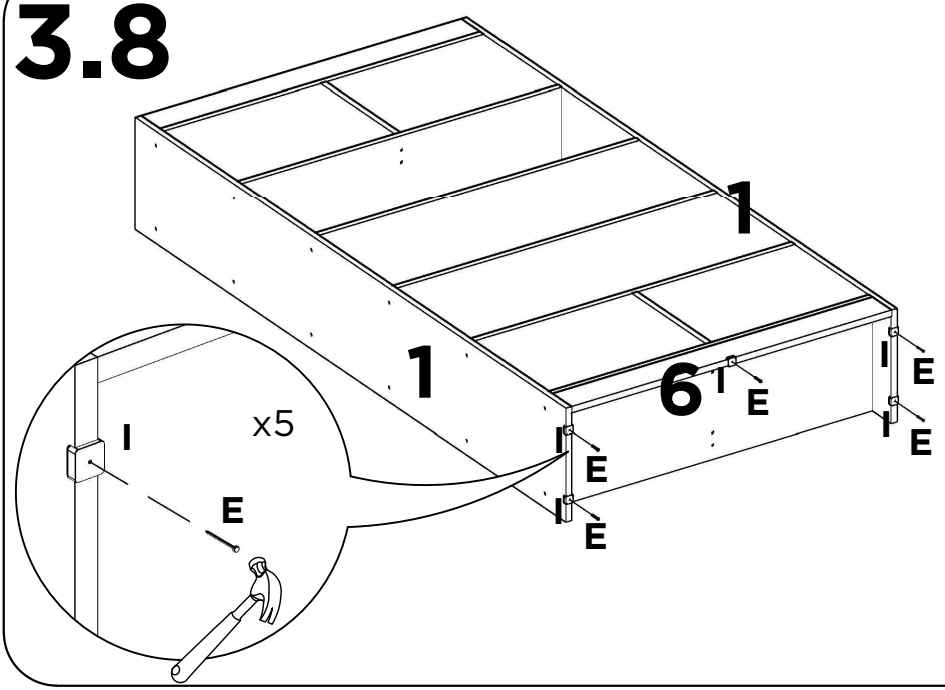

3.9

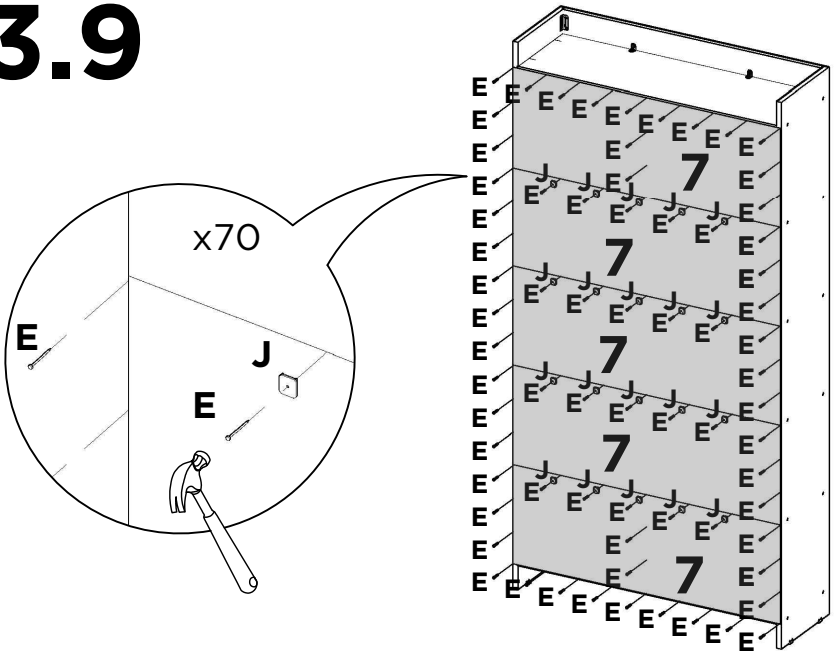



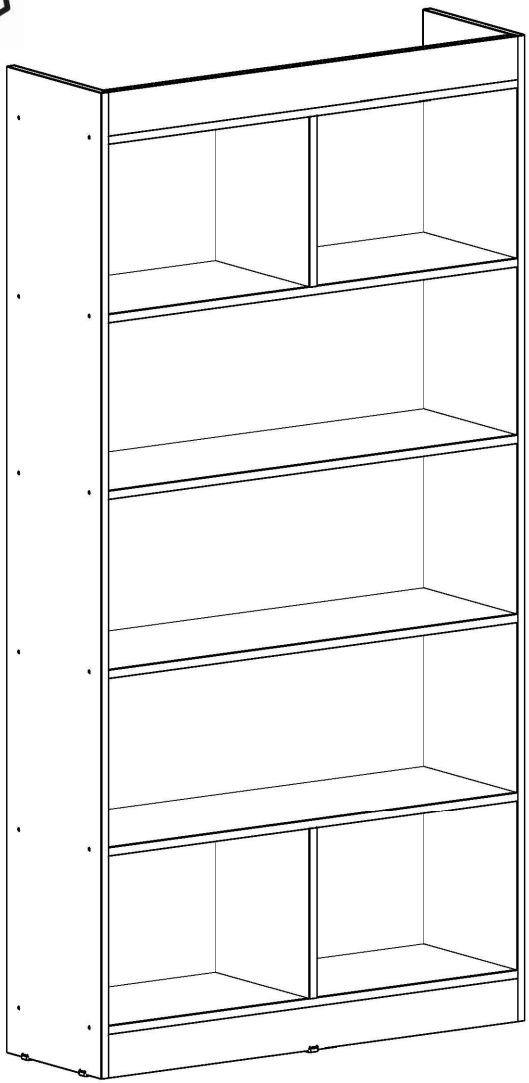



4

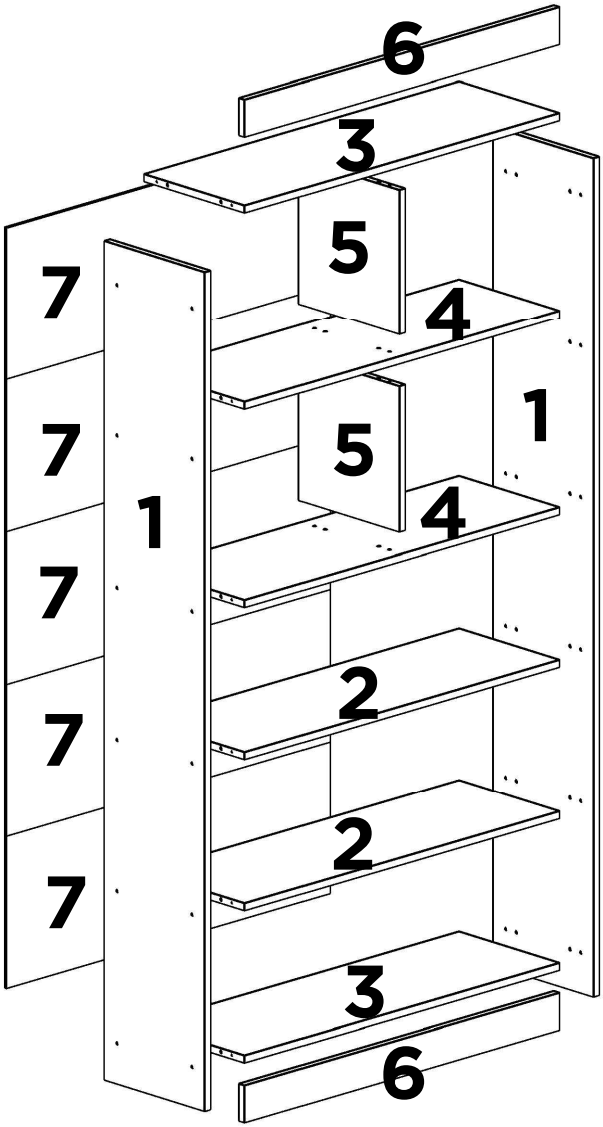

4.1

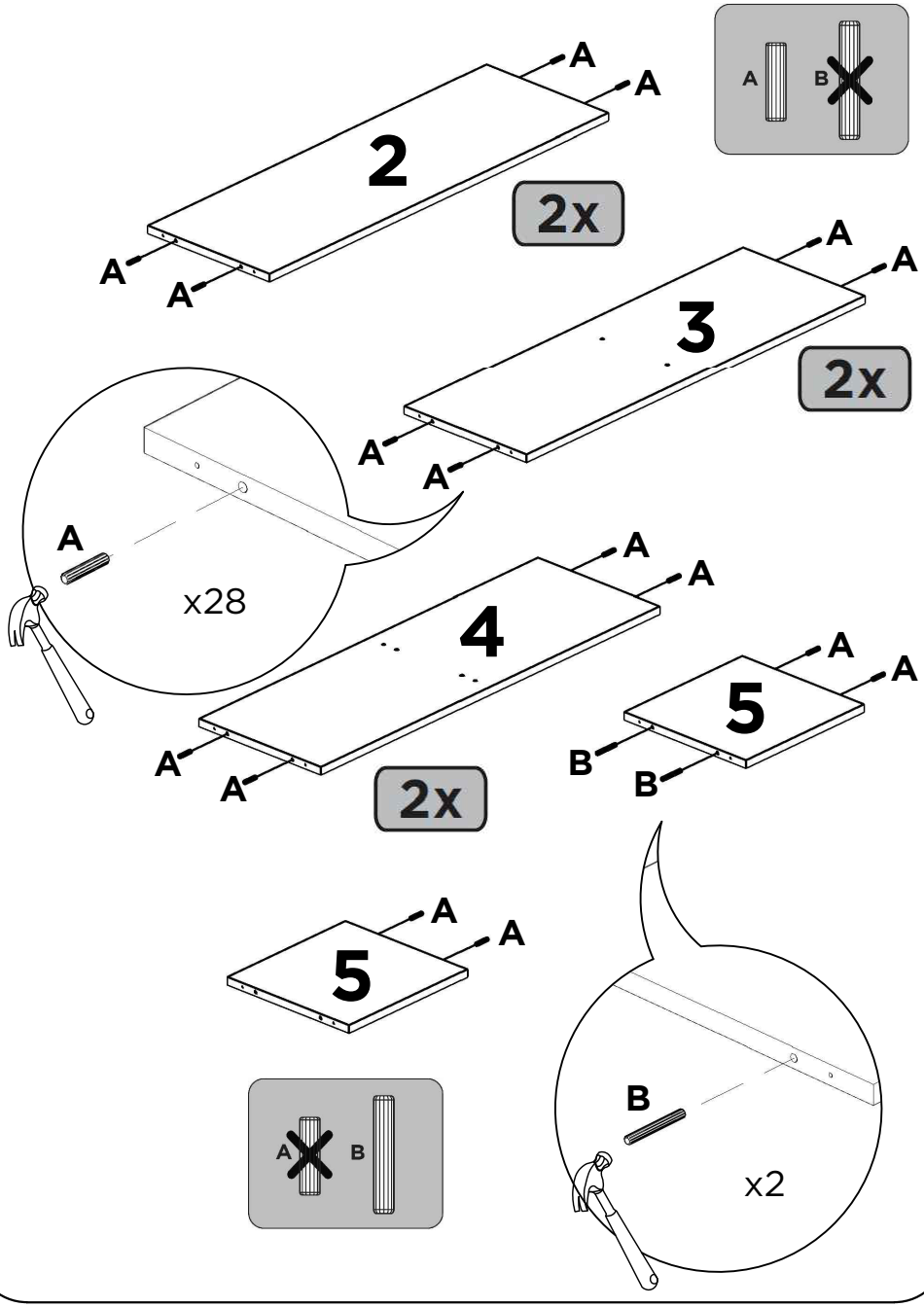

4.2

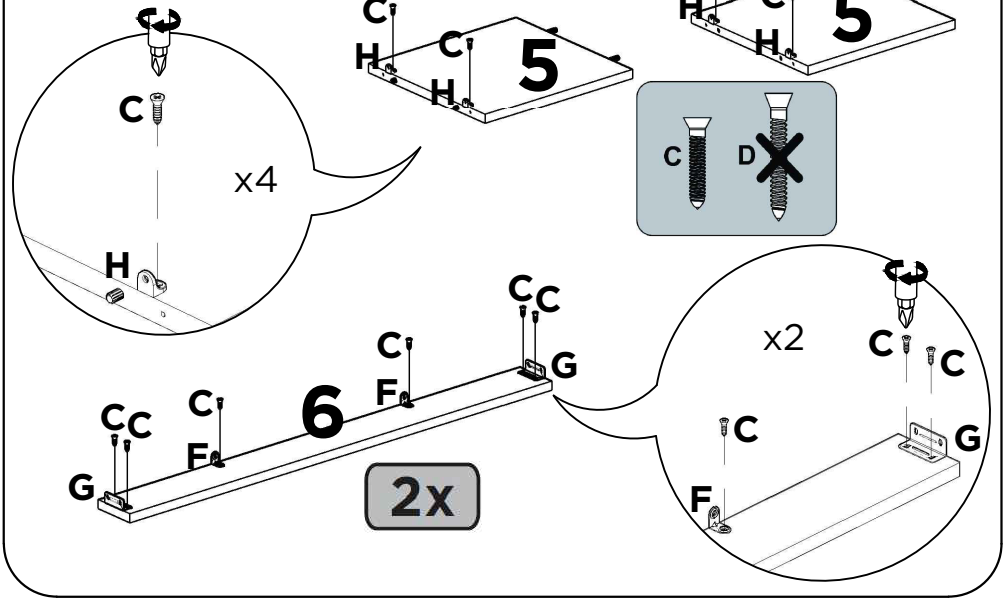

4.3

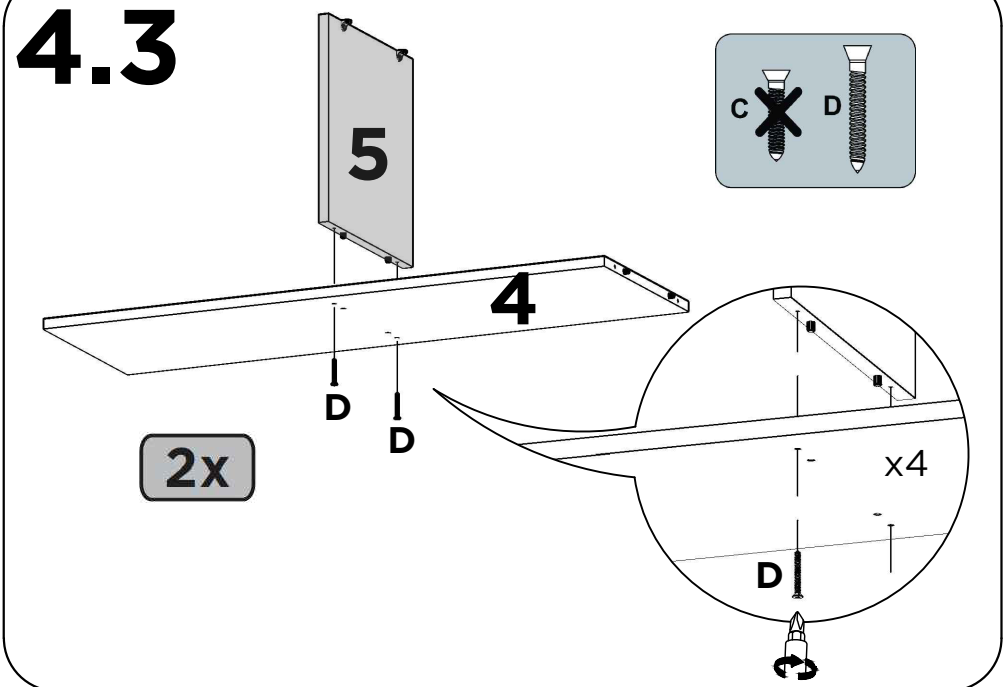

4.4

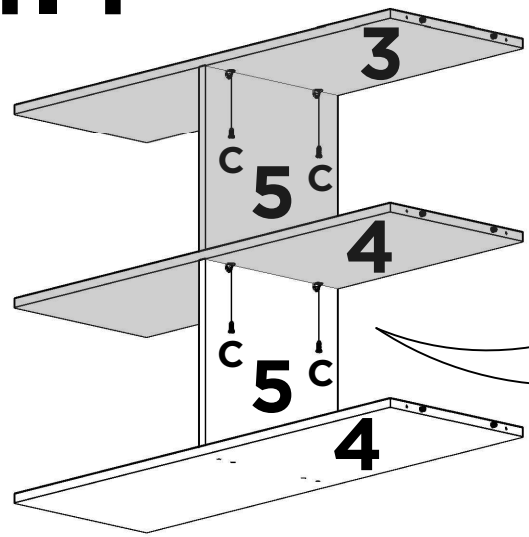

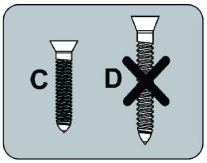

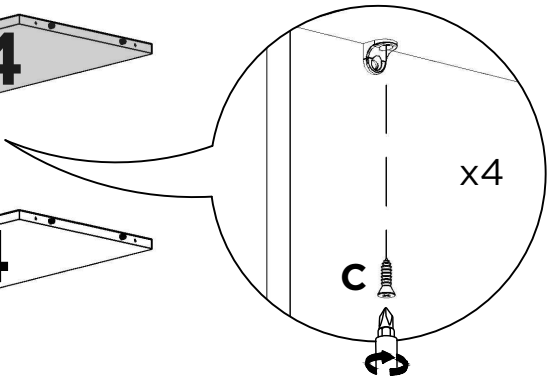

4.5

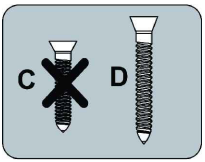

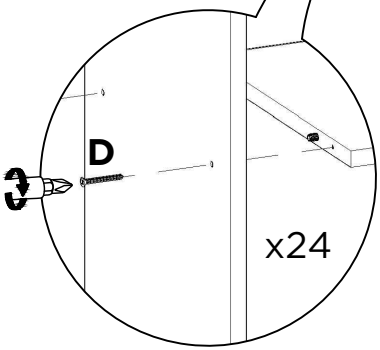

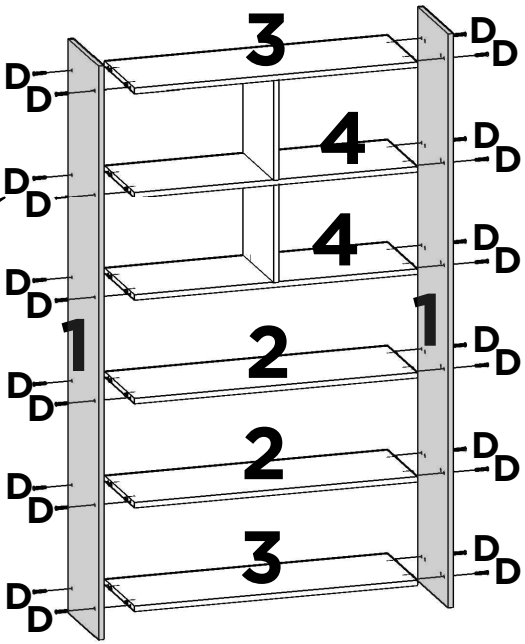

4.6

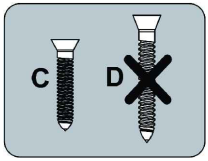

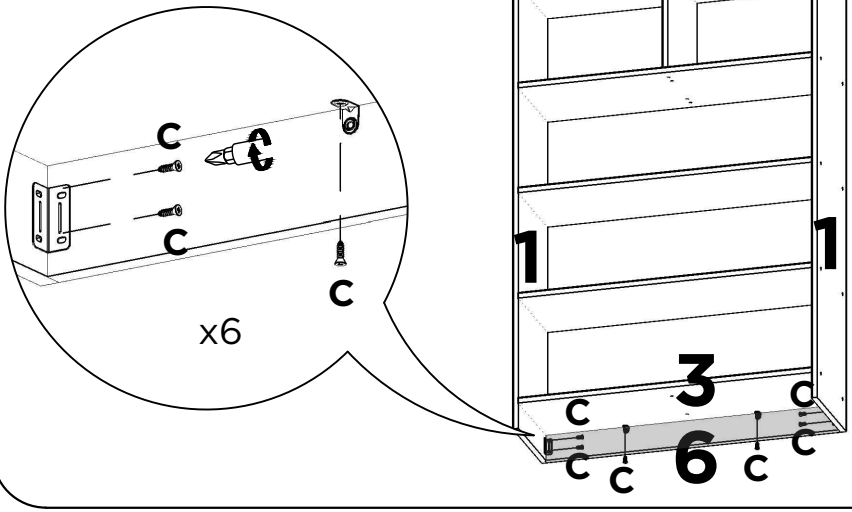

4.7

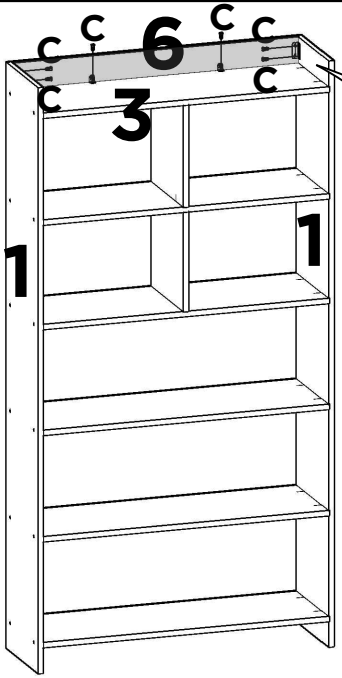

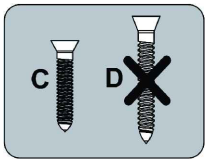

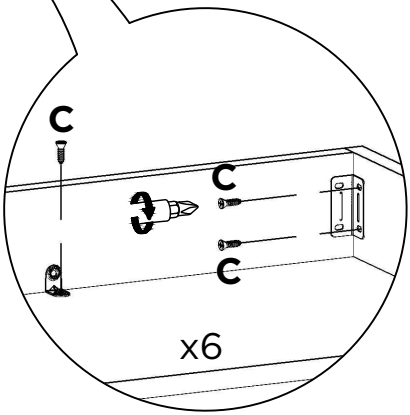

4.8

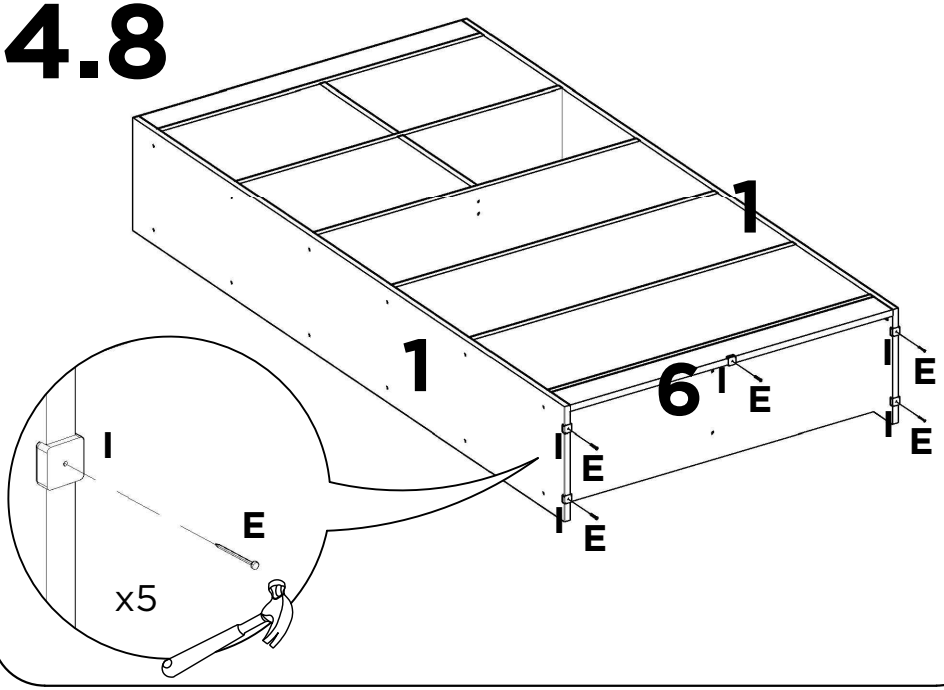

4.9

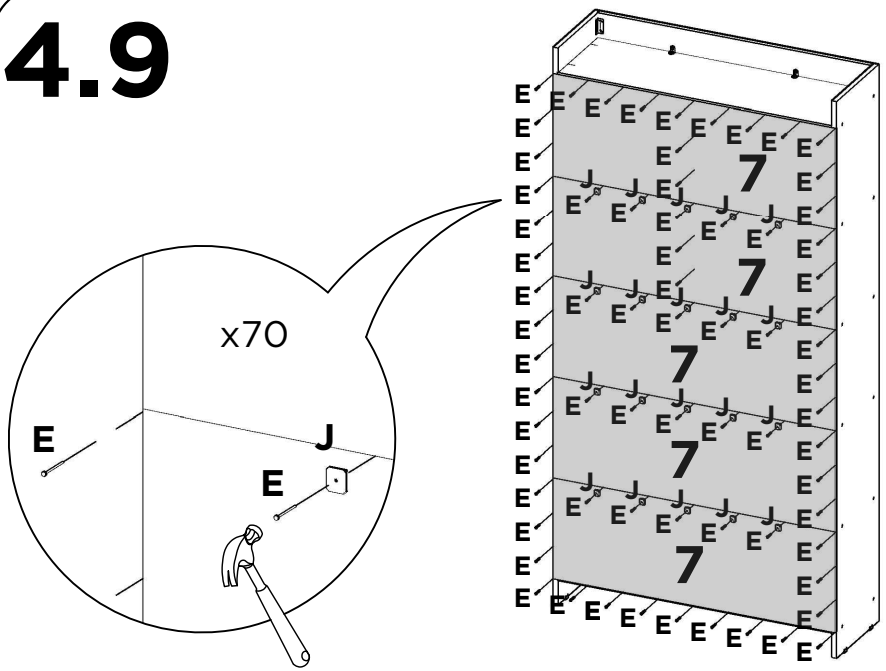



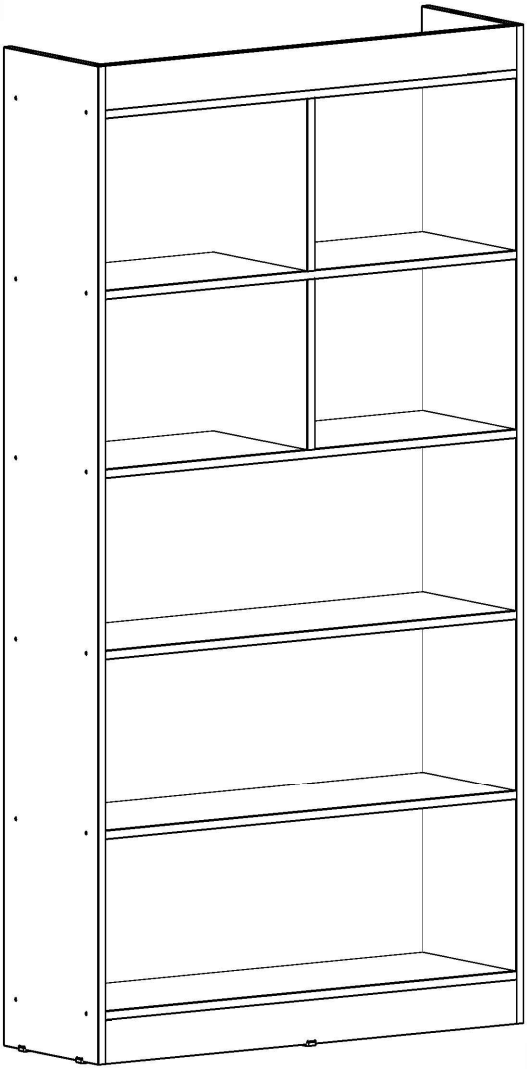



5

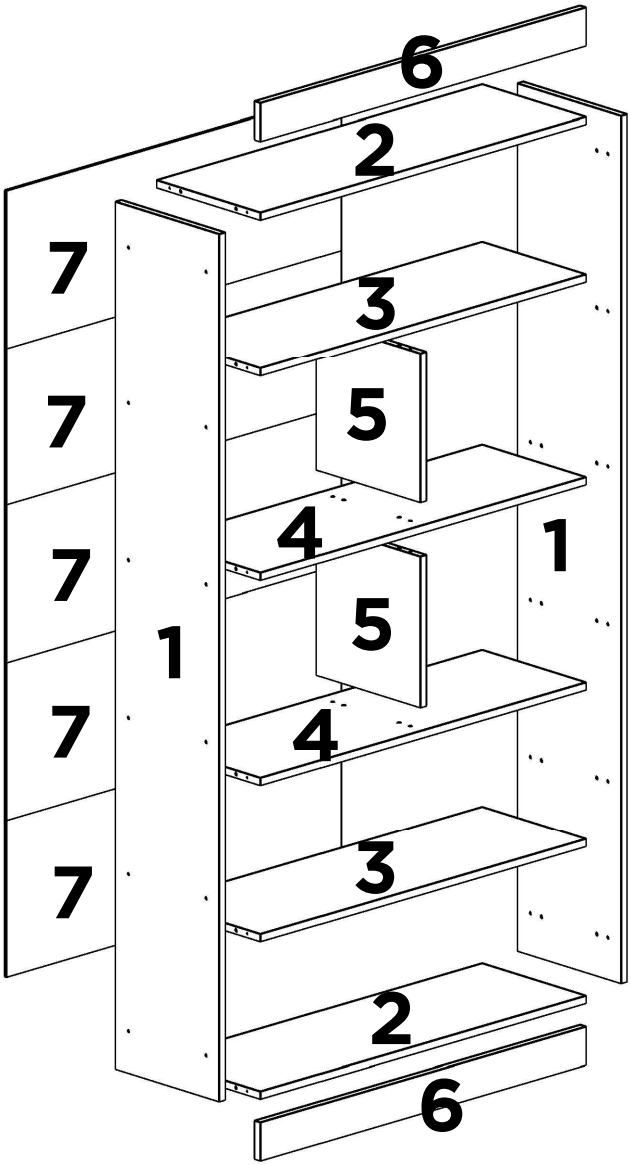

5.1

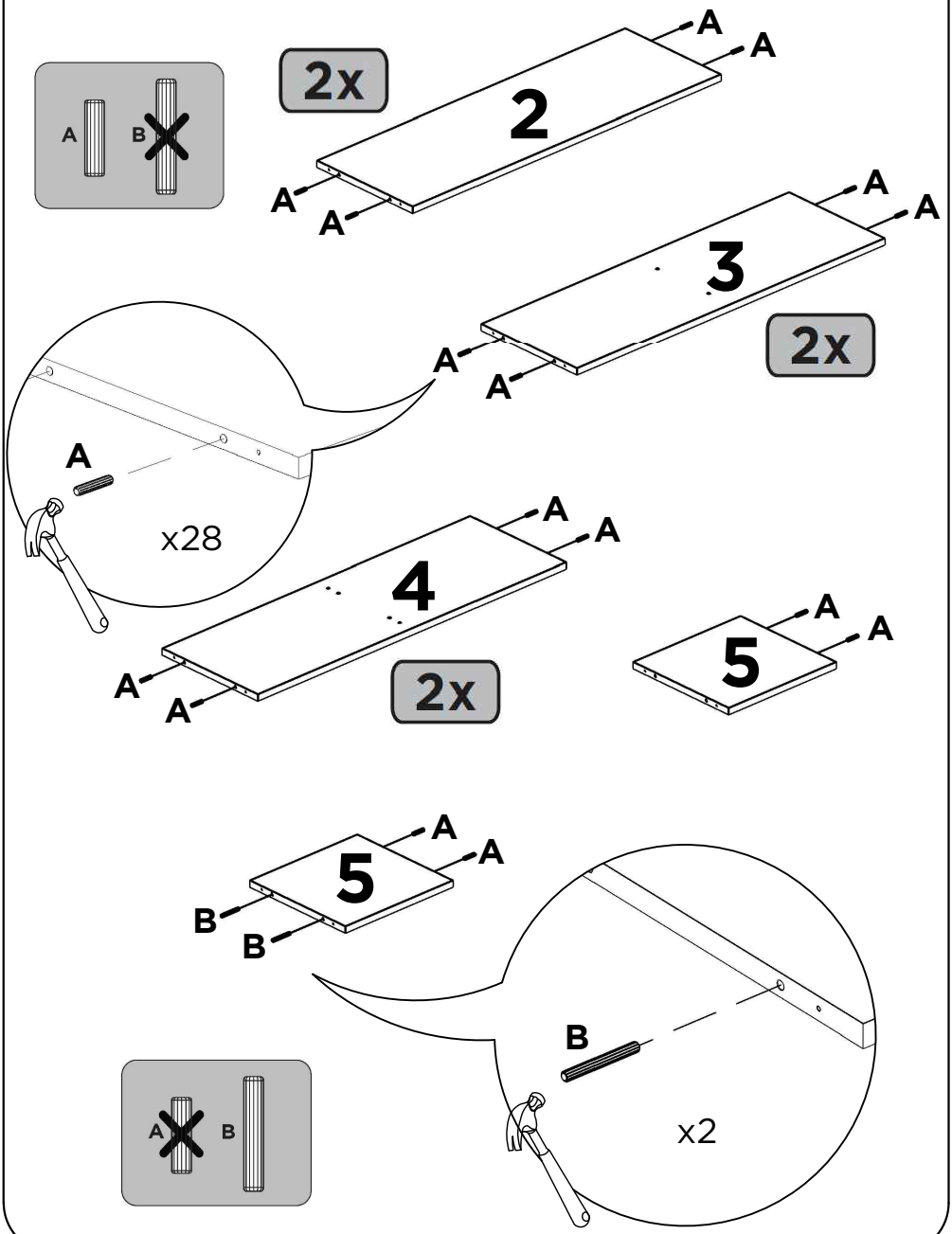

5.2

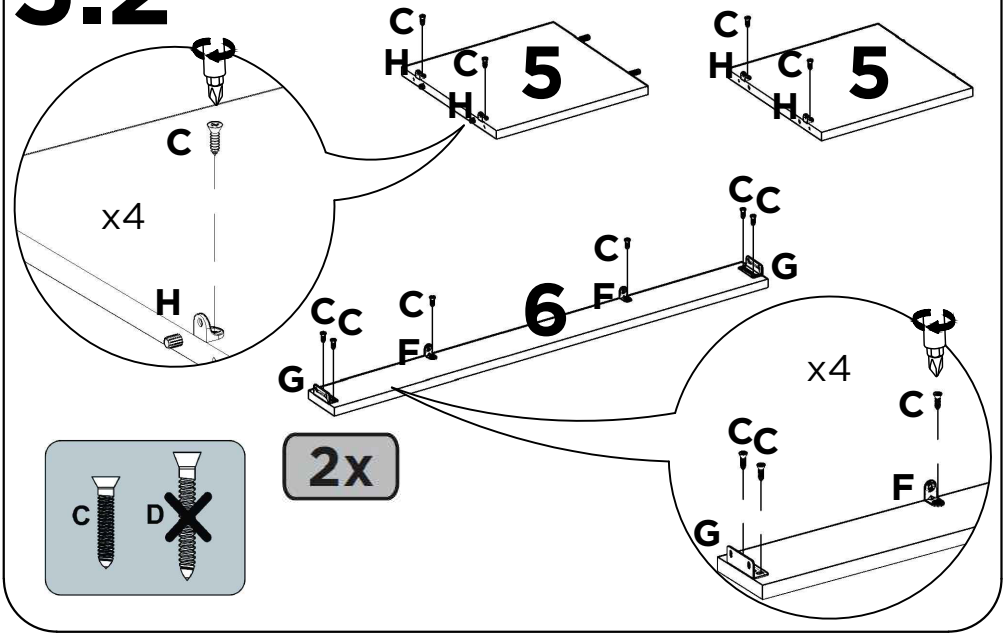

5.3

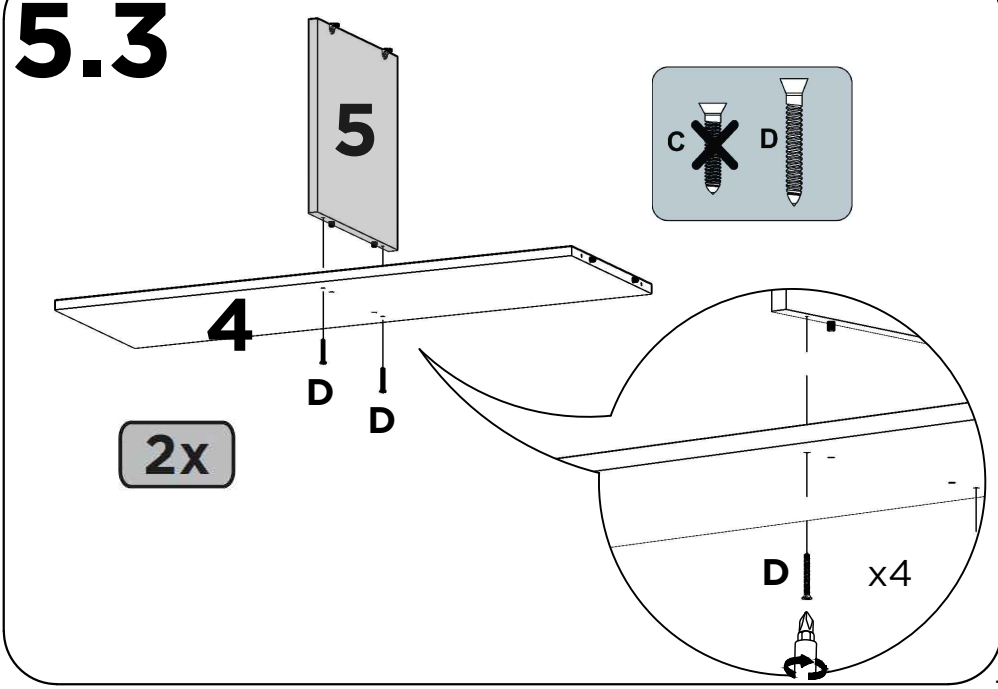

5.4

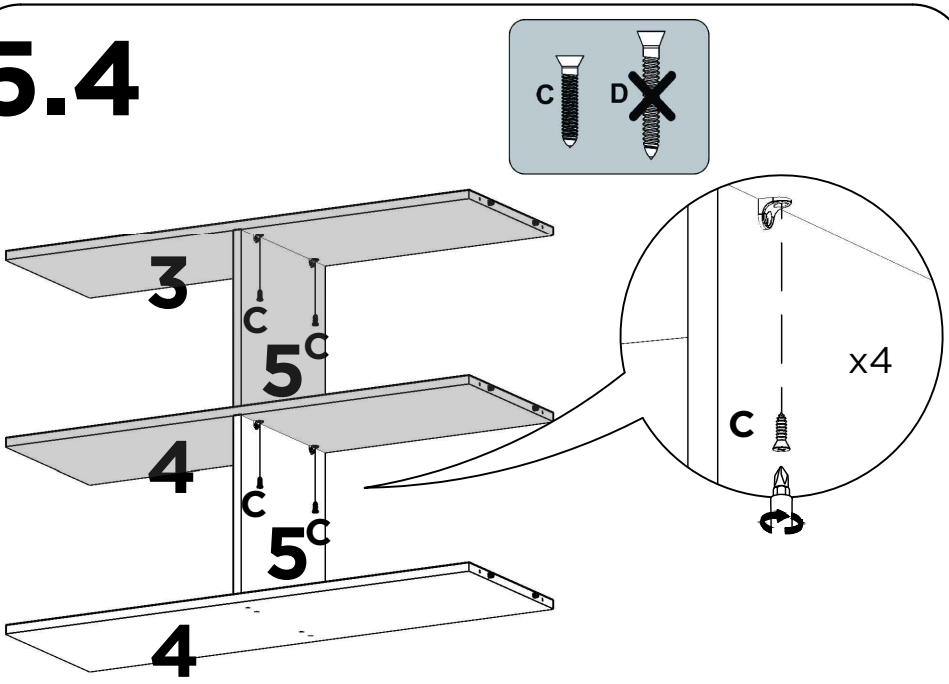

5.5

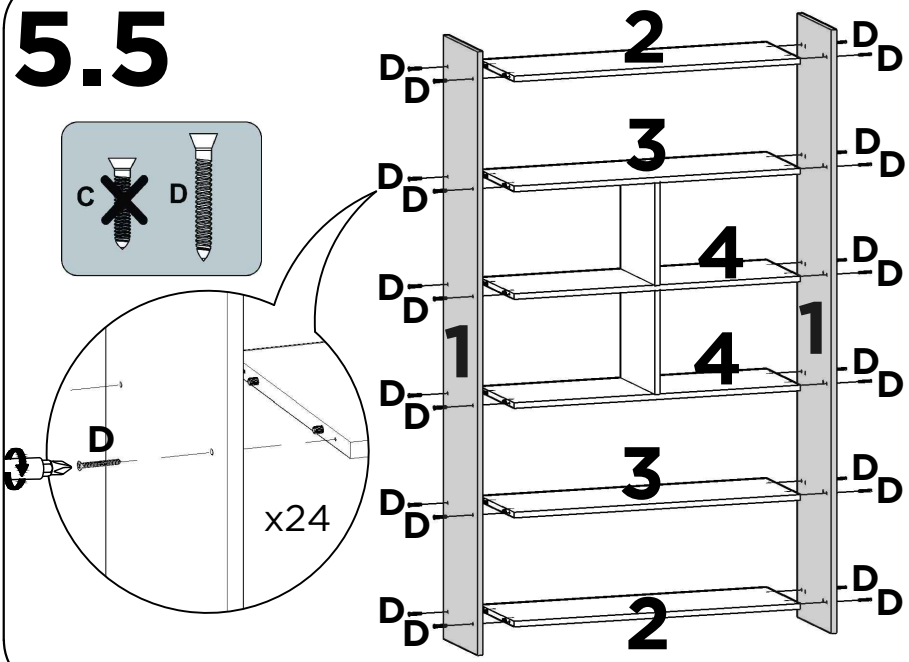

5.6

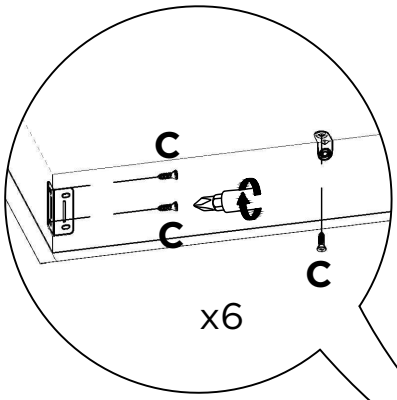

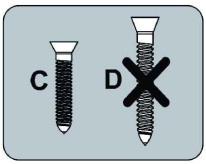

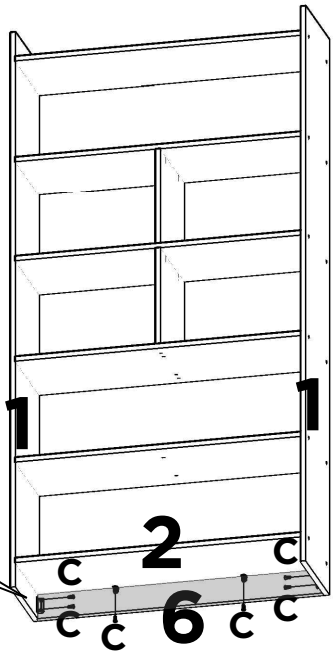

5.7

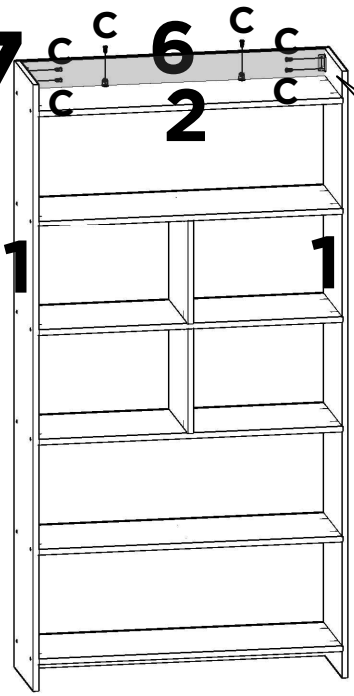

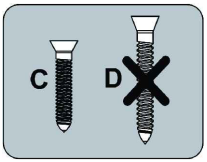

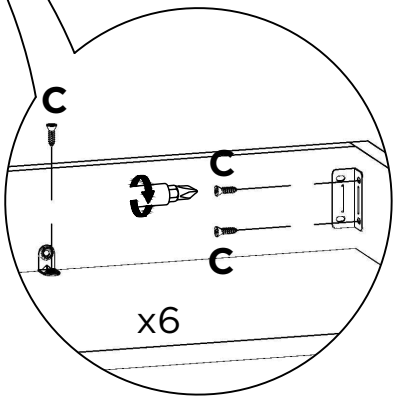

5.8

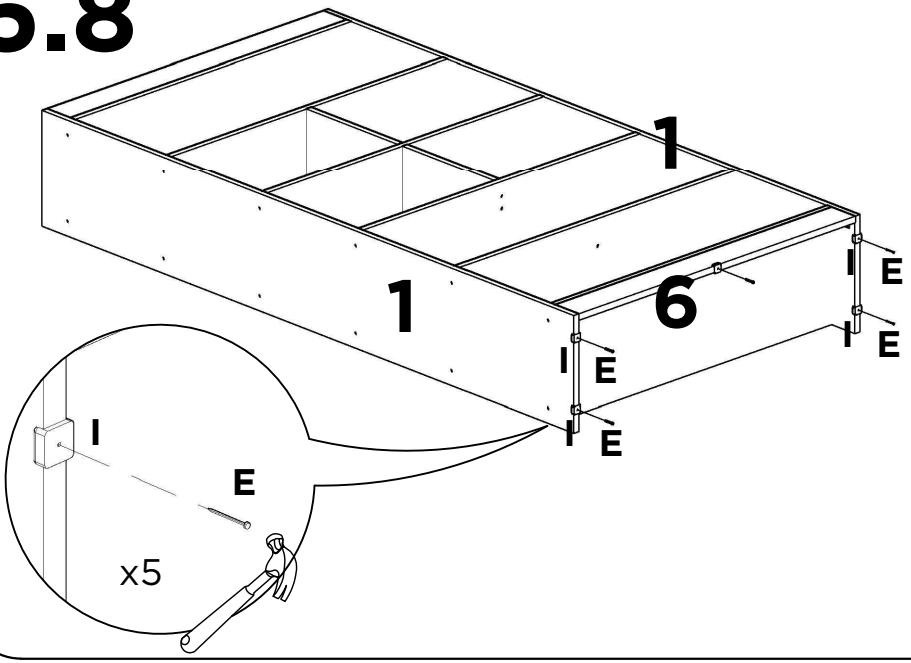

5.9

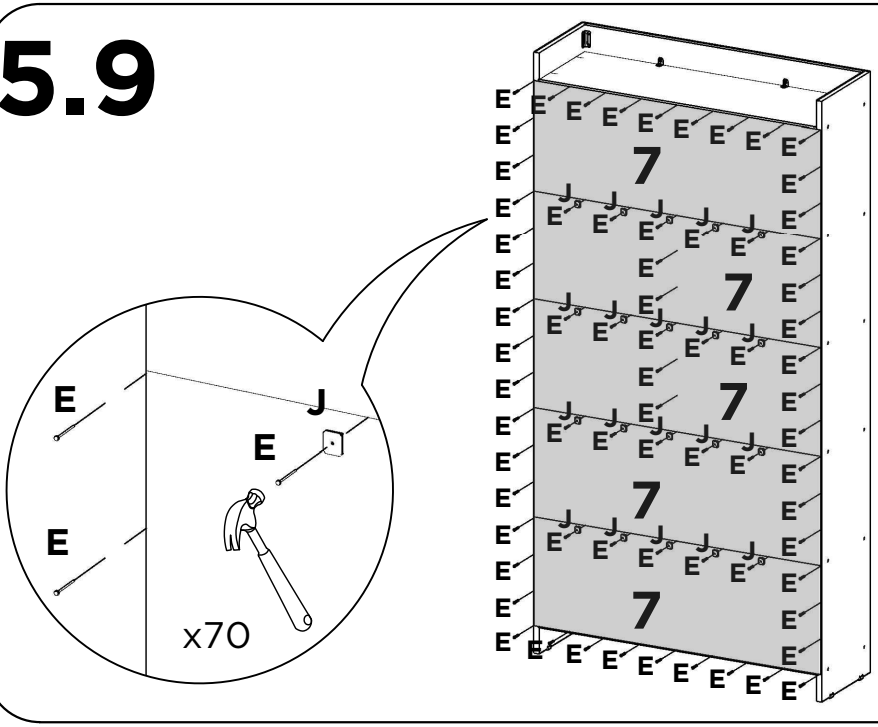



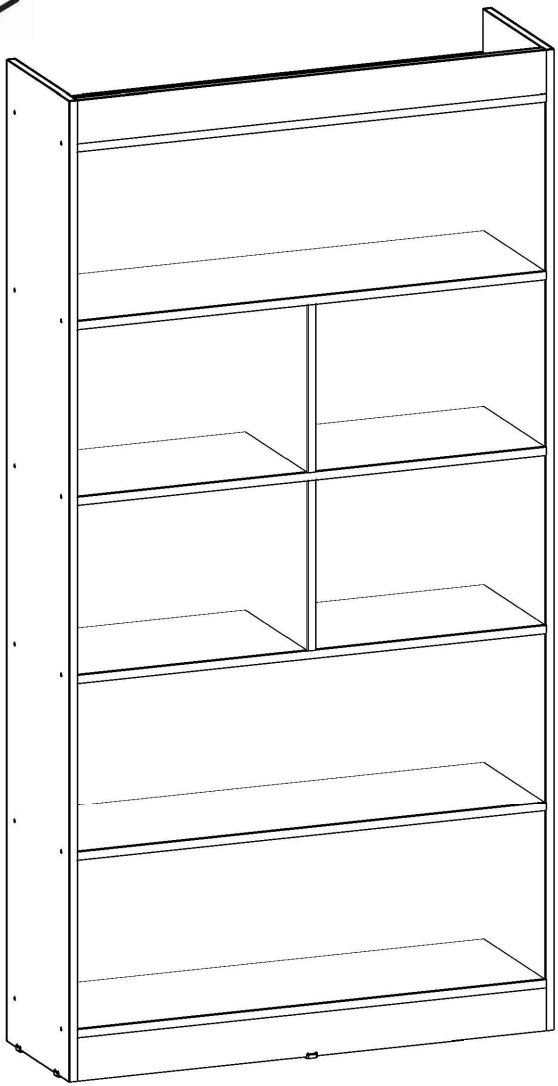





yes casa

by madeiramadeira

MANUAL DE MONTAGEM / PLANO DE ARMADO

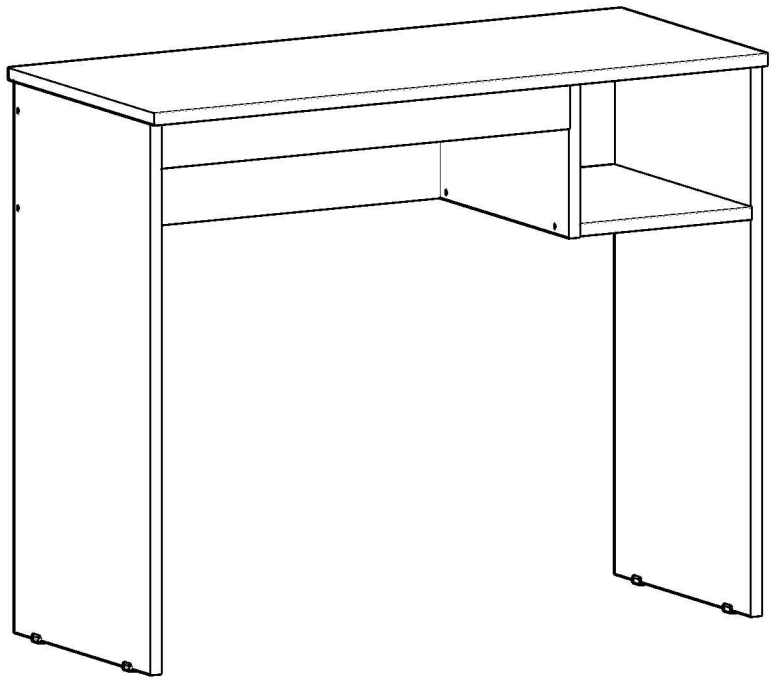

Ref.: 0326B

Antes de começar a montagem certifique-se que as caixas estão em perfeitas condições.

Antes de empezar el armado asegúrese que las cajas estén en perfectas condiciones.

genialflex
ambientes incríveis para todos

Parabéns! Você comprou um produto de excelente qualidade, fabricado com chapa de madeira de MDP ou MDF, extraída de florestas renováveis. Possui alta resistência e design atual.

Felicitaciones! Usted compró a un producto de excelente calidad, fabricado con placa de madera de MDP o MDF, proveniente de florestas renovables. Tiene alta resistencia y diseño actual.

Antes de montar o móvel, leia com atenção o manual de montagem!

Antes de armar el mueble, lea con atención el manual de ensamble!



ATENÇÃO:
ATENCIÓN:

1) Verifique todas as peças antes de começar a montagem.
Verifique todas las partes antes de empezar el armado.

2) Ao começar a montagem, não apoie as peças na parede.
Al empezar el armado, no apoyes las partes en la pared.

3) Ao colocar as peças e ferragens de lado, cuidado para não perde-las.
Al poner las piezas y herrages a parte, cuidado para no dañarlas.

4) O móvel deve ser montado no chão, para isso, use a própria caixa para proteger e não danificar o piso.
El mueble suele ser armando al piso, para eso, use la propria caja para protegerlo y no dañar al piso.

5) Comece a montagem seguindo as instruções passo a passo.
Comience el armado siguiendo la instrucciones paso a paso.

6) É de responsabilidade do montador seguir as intrucões desse manual, que são fundamentais para a estrutura do móvel.
Es de responsabilidad del armador seguir las instrucciones de este manual, que son fundamentales para la estructura del mueble.

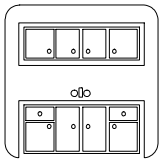

CUIDADOS:
CUIDADOS:

1) A conservação e limpeza deve ser feita com um pano levemente umedecido com água.
La conservación y limpieza debe ser hecha con un trapo levemente humedecido en agua.

2) Não use produtos abrasivos, como saponáceo, detergentes e esponja de aço.
No use productos abrasivos, como saponáceo, detergentes y esponja de acero.

3) Não use cera ou óleo para dar brilho ao móvel.
No use cera o aceites para darle brillo al mueble.

4) Não expor o móvel a interpéries e nem ao calor excessivo.
No exponer el mueble a interperies ni al calor excesivo.

5) Ao terminar a montagem, limpe o ambiente e o móvel.
Al terminar el armado, limpie al ambiente y al mueble.

FERRAMENTAS:
HERRAMIENTAS:
TOOLS:



Martelo de borracha
Martillo Goma
Rubber hammer



Martelo
Martillo
Hammer



Chave Phillips
Llave Phillips
Phillips screwdriver



Trena
Cinta métrica
Tape measure



Parafusadeira
Destornillador Eléctrico
Drill/Eletric Screwdriver

LISTA DE PEÇAS/ LISTA DE PIEZAS		
Nº	Descrição / Descripción	Qtd. Cant.
1	Lateral direita / Lateral derecha	1
2	Lateral esquerda / Lateral izquierda	1
3	Tampo / Tablero	1
4	Prateleira / Repisa	1
5	Divisória / Divisoria	1
6	Costa esquerda / Trasero izquierdo	1
7	Travessa / Travesaño	1
8	Costa direita / Costa derecha	1

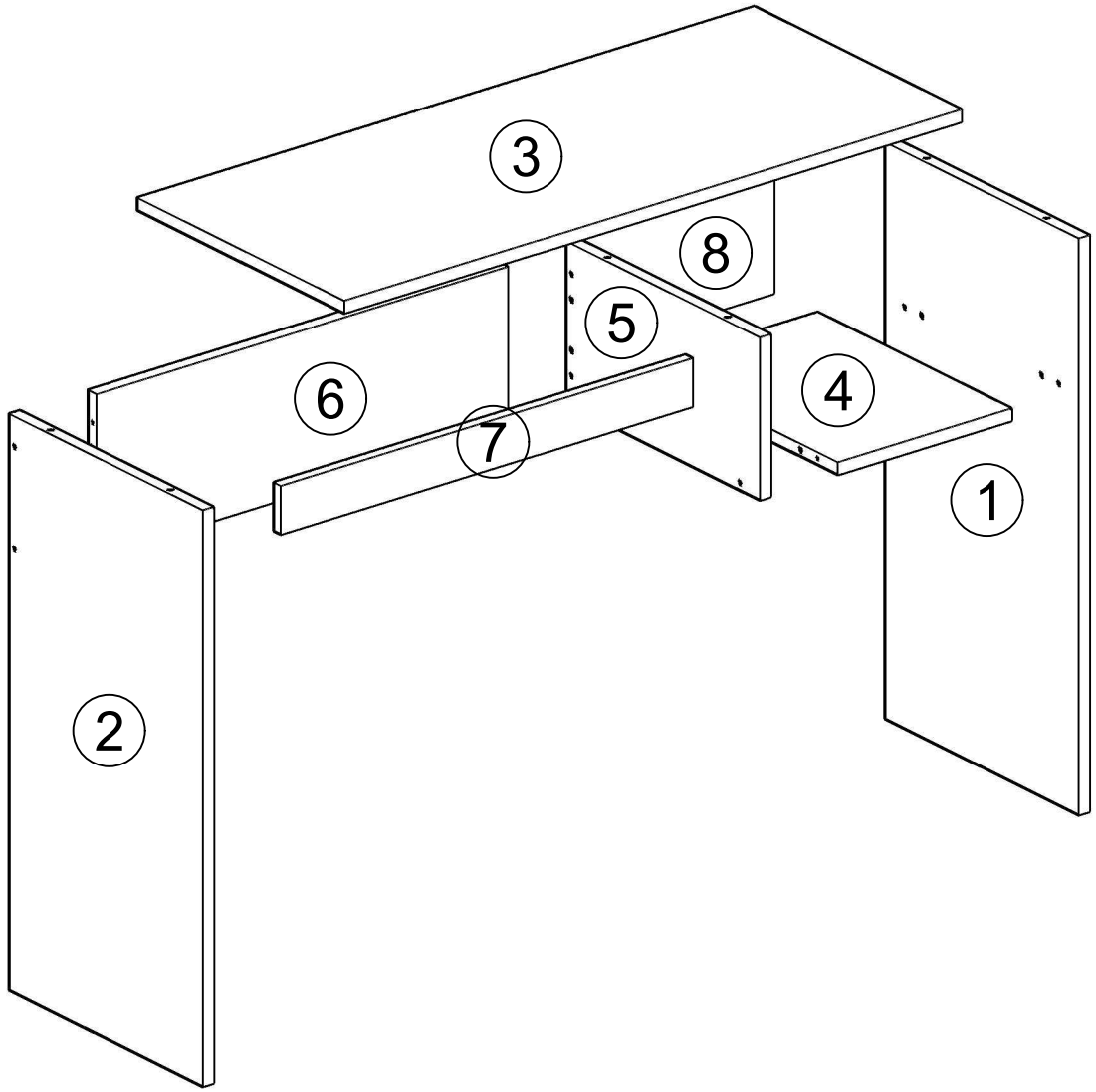

LISTA DE FERRAGENS / LISTA DE HERRAGES		
ITEM ITEM	**DESCRIÇÃO** / DESCRIPCIÓN	**QTD.** CANT.
C2	**CAVILHA 6X30** CLAVIJA 6X30	**14**
P6	**PARAFUSO 3,5X40** TORNILLO 3,5X40	**8**
P7	**PARAFUSO 4X12** TORNILLO 4X12	**28**
L2	**CHAPA "L" 2 FUROS** PLACA "L" 2 AGUJEROS	**10**
L4	**CHAPA "L" 4 FUROS** PLACA "L" 4 AGUJEROS	**2**
SP	**SAPATA** ZAPATA	**4**
R1	**PREGO 10X10** CLAVO 10X10	**14**

USE A RÉGUA PARA IDENTIFICAR OS PARAFUSOS
UTILICE LA REGLA PARA IDENTIFICAR LOS TORNILLOS

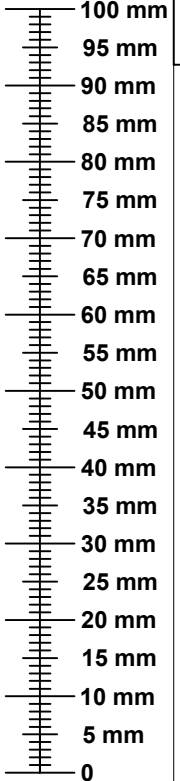

1

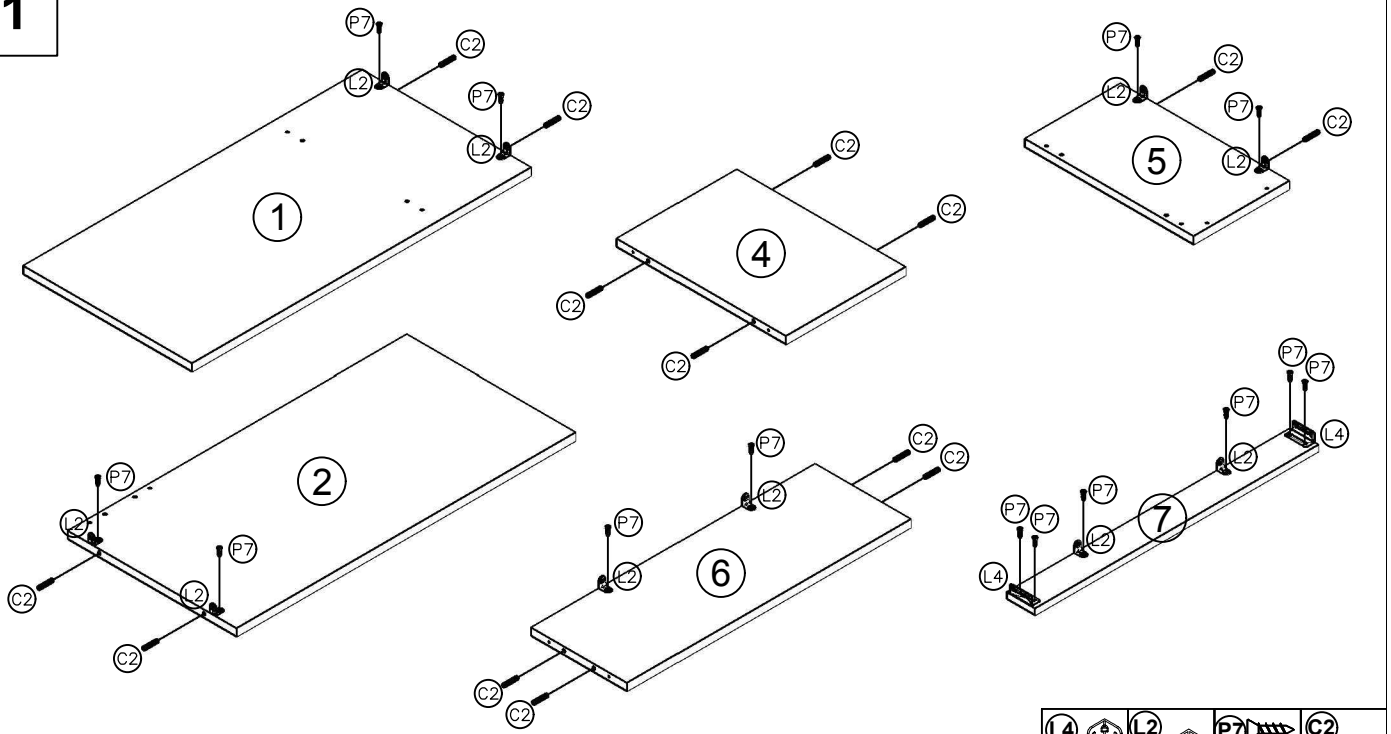

L4	L2	P7	C2
2X	10X	14X	14X

2

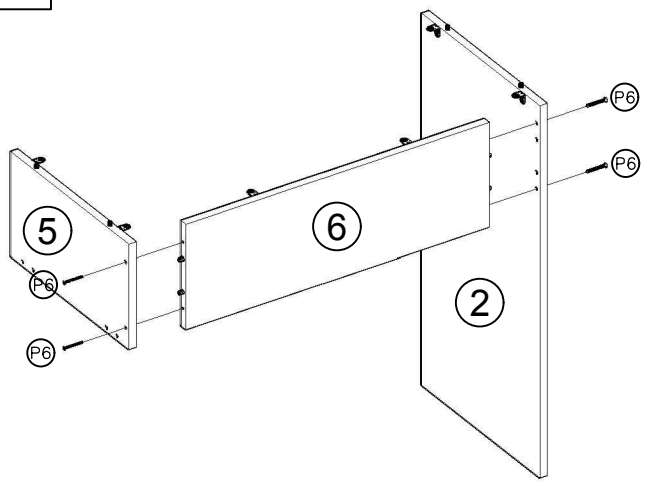

P6
4X

3

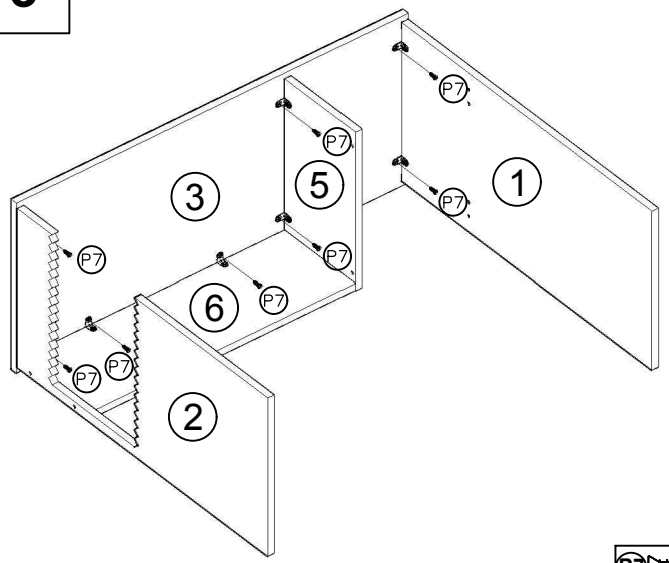

P7
8X

4

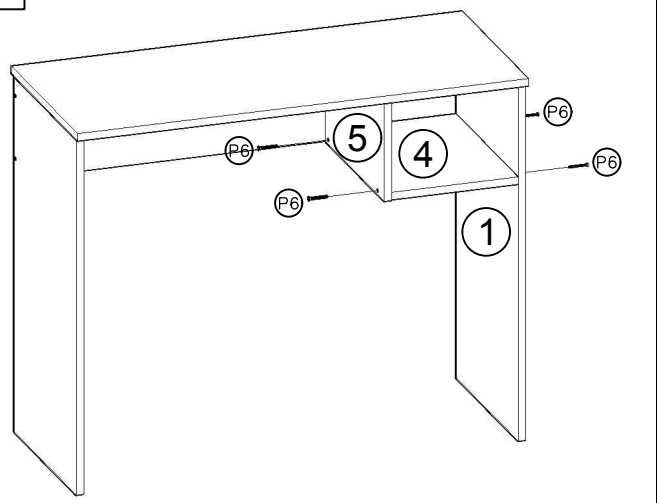

P6
4X

5

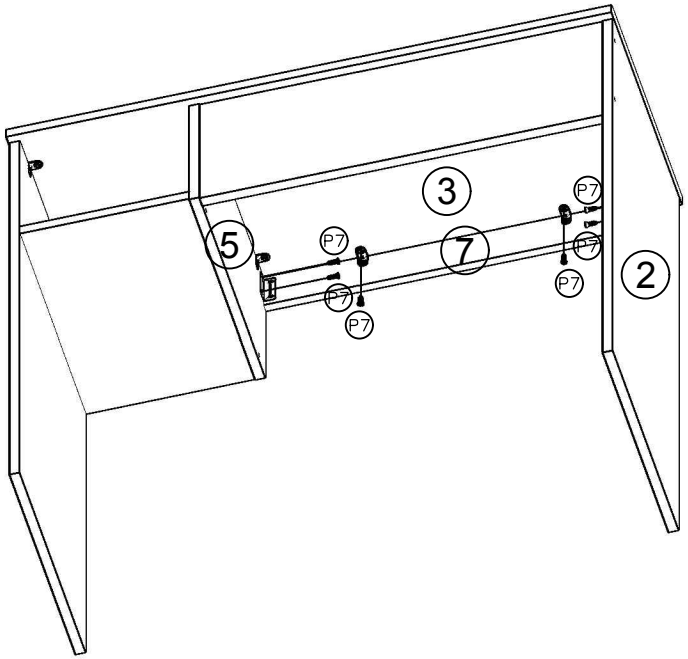

P7 6X

6

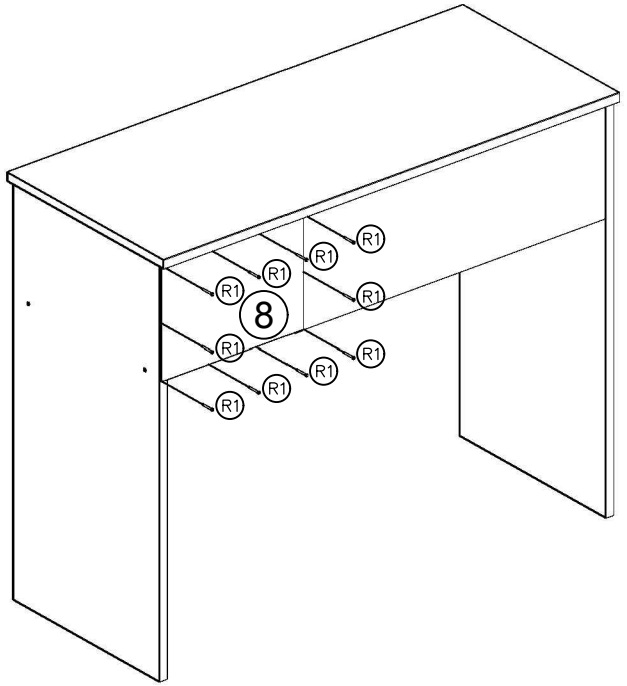

R1 10X

7

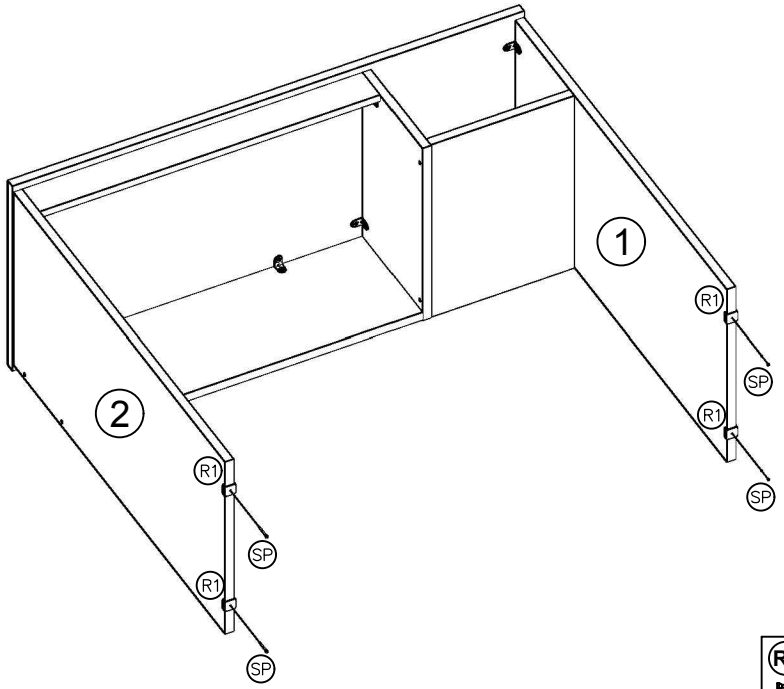

R1 4X SP 4X

