EST 023

Estilare
Móveis

Em caso de dúvidas entre em contato SAC (51) 998041825 ou estilare@estilare.com.br

ATENÇÃO:
1- Parabéns, você adquiriu um produto com a qualidade ESTILARE Móveis;
2- Antes de iniciar a montagem leia e observe severamente este manual;
3- IMPORTANTE: para que o produto não perca a garantia, solicitamos observar atentamente as orientações de montagem como:
-***Fixação do produto na parede (se estiver pedindo no manual)***;
-***Colocação correta de cavilhas e ferragens***.
4- Caso não sinta segurança em realizar a montagem deste produto, contrate um profissional capacitado;
5- Aconselhamos utilizar a embalagem para forrar o chão, a fim de não danificar o produto;
6- **LIMPEZA**: Pano levemente umedecido seguido por pano seco;
7- **GARANTIA**: A garantia dos produtos fabricados pela ESTILARE Móveis, abrange defeitos de fabricação, no prazo estabelecido pelo código de defesa do consumidor, em seu artigo 26, II, o qual prevê a garantia legal de 90 (noventa) dias.

OBS: Antes de começar, coloque as cavilhas e ferragens em seus lugares.

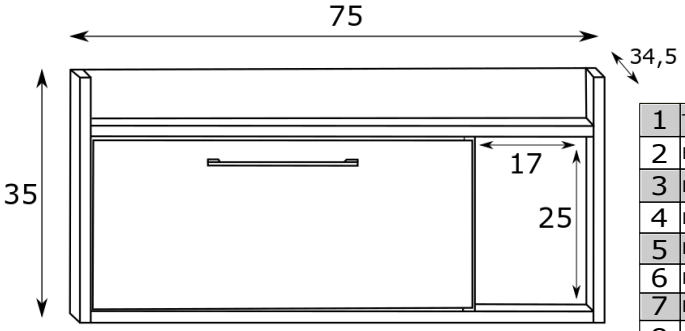

1	TAMPO	-1 PÇ-	720x345x15
2	BASE	-1 PÇ-	720x345x15
3	LATERAL DIREITA	-1 PÇ-	350x345x15
4	LATERAL ESQUERDA	-1 PÇ-	350x345x15
5	DIVISÓRIA	-1 PÇ-	250x328x15
6	PORTA	-1 PÇ-	542x242x15
7	FUNDO 15	-1 PÇ-	170x250x15
8	COSTA SUPERIOR	-1 PÇ-	720x 70x15
9	FUNDO	-1 PÇ-	555x270x15

A	PARAFUSO CC 4x16	35
B	PARAFUSO CC 4x50	7
C	CANTONEIRA 18x18	10
D	Bucha 08	2
E	Prego 10x10	30
F	Dobradiça super alta caneco 26	2
G	Cavilha 6x30	12
H	Puxador	1
I	PARAFUSO CC 4x30	2
J	Cavilha 8x30	4
K	CANTONEIRA DE METAL GRANDE	1
L	PARAFUSO CC 5x70	2

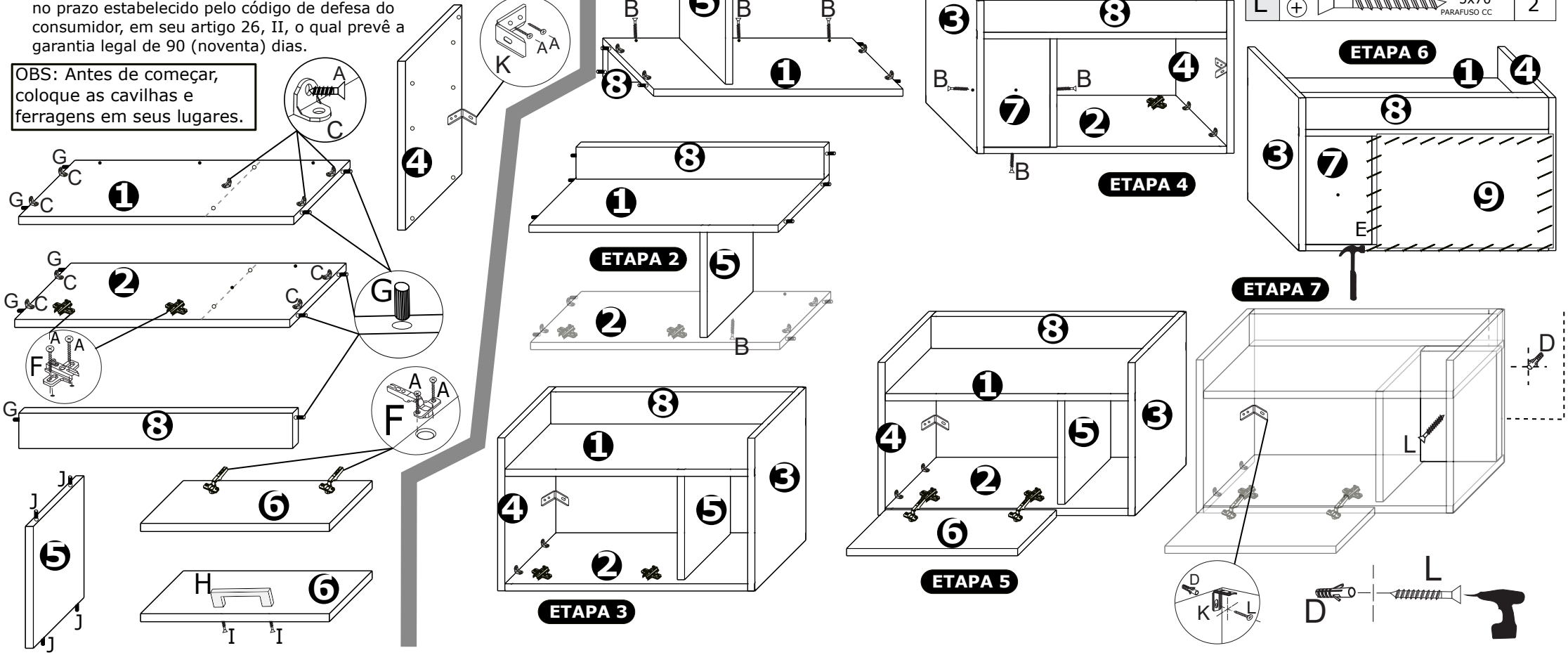

EST 037

Estilare
Móveis

Em caso de dúvidas entre em contato SAC (51) 998041825 ou estilare@estilare.com.br

ATENÇÃO:
1- Parabéns, você adquiriu um produto com a qualidade ESTILARE Móveis;
2- Antes de iniciar a montagem leia e observe severamente este manual;
3- IMPORTANTE: para que o produto não perca a garantia, solicitamos observar atentamente as orientações de montagem como:
-***Fixação do produto na parede (se estiver pedindo no manual)***;
-***Colocação correta de cavilhas e ferragens***.
4- Caso não sinta segurança em realizar a montagem deste produto, contrate um profissional capacitado;
5- Aconselhamos utilizar a embalagem para forrar o chão, a fim de não danificar o produto;
6- **LIMPEZA**: Pano levemente umedecido seguido por pano seco;
7- **GARANTIA**: A garantia dos produtos fabricados pela ESTILARE Móveis, abrange defeitos de fabricação, no prazo estabelecido pelo código de defesa do consumidor, em seu artigo 26, II, o qual prevê a garantia legal de 90 (noventa) dias.

OBS: Antes de começar, coloque as cavilhas e ferragens em seus lugares.

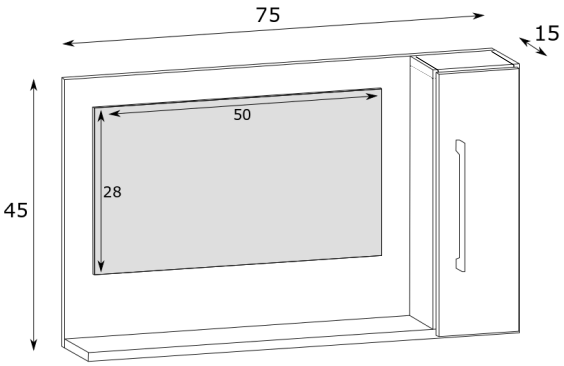

1	PAINEL	-1 PÇ-	750x450x15
2	TAMPO	-1 PÇ-	120x135x15
3	BASE	-1 PÇ-	750x135x15
4	PRATELEIRA	-1 PÇ-	120x135x15
5	LATERAL DIREITA	-1 PÇ-	435x135x15
6	LATERAL ESQUERDA	-1 PÇ-	435x135x15
7	PORTA	-1 PÇ-	442x142x15
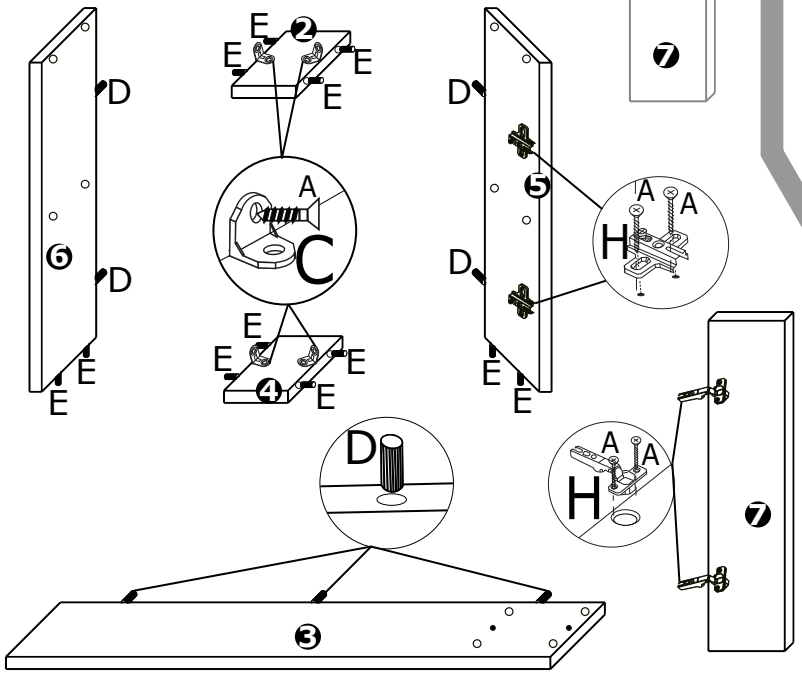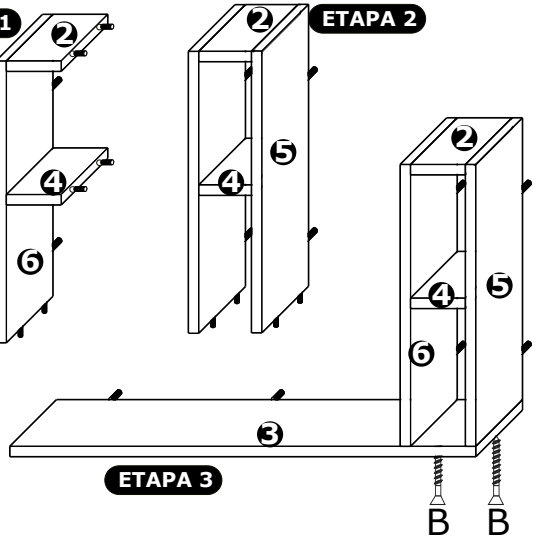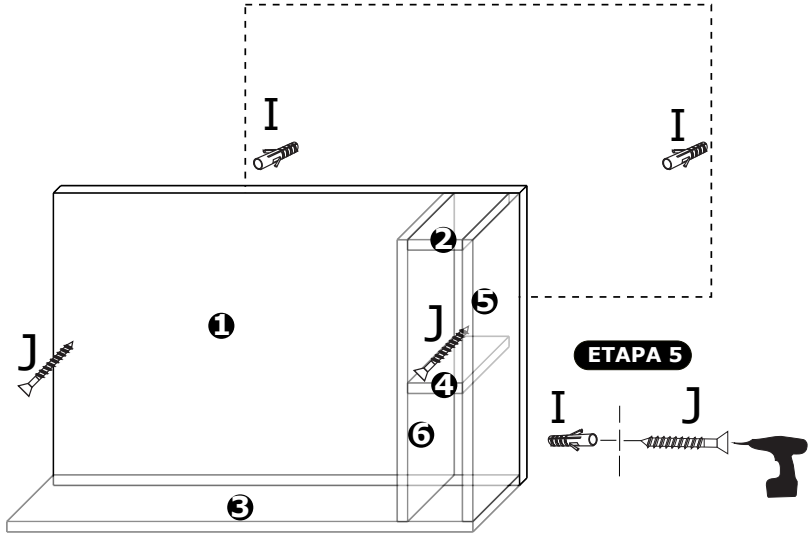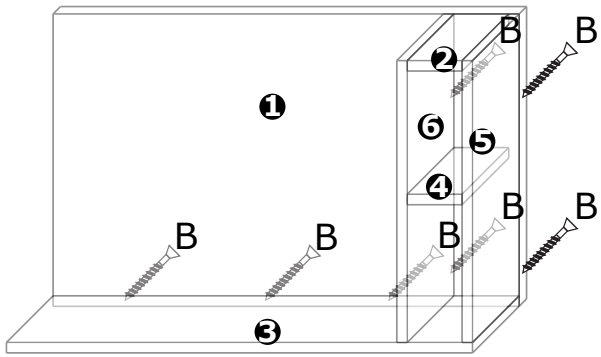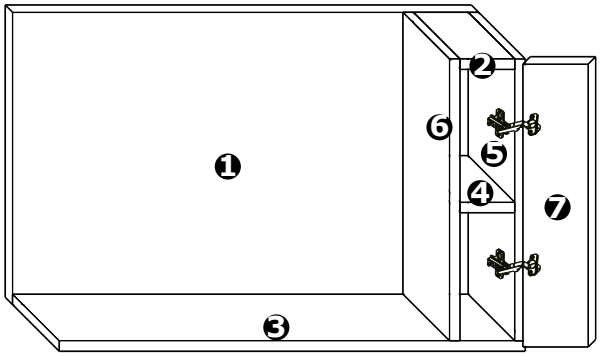
A	PARAFUSO CC 4x16	18
B	PARAFUSO CC 4x50	9
C	CANTONEIRA 18x18	4
D	Cavilha 8x30	7
E	Cavilha 6x30	14
F	Puxador	1
G	PARAFUSO CC 4x30	2
H	Dobradiça alta caneco 26	2
I	Bucha 08	2
J	PARAFUSO CC 5x70	2