madeiramadeira

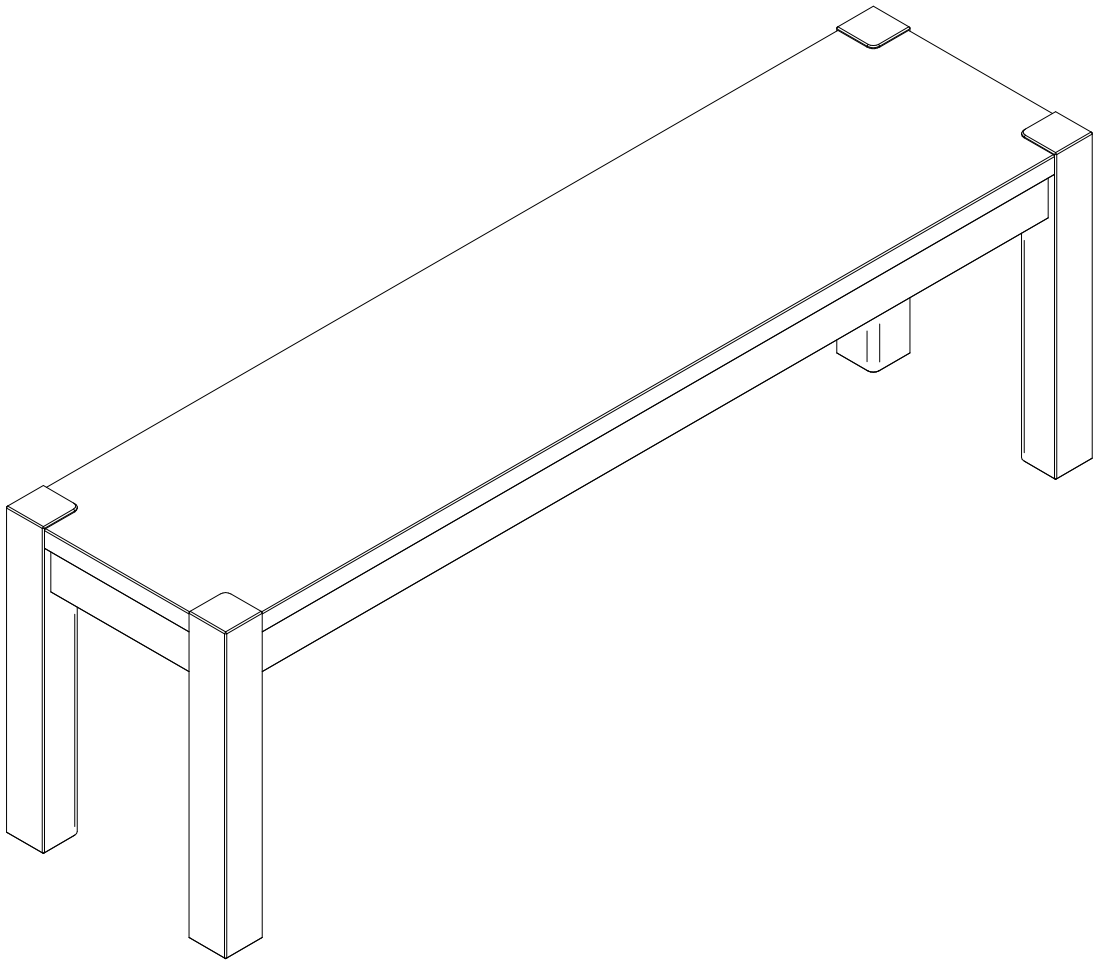

BANCO PRIMAVERA

Nossa História

A MadeiraMadeira é a maior loja online de produtos para casa do Brasil. Oferecemos mais de 300.000 produtos para que você possa construir, mobiliar, reformar e decorar sua casa usando apenas seu smartphone ou computador.

Somos referência em soluções em tecnologia para que você possa renovar a casa toda online, sem se preocupar. Temos um time preparado e apaixonado para tornar a sua experiência de compra cada vez mais completa, desde o momento que escolhe o produto até a entrega no seu endereço.

10 anos
de mercado

+ de 500
colaboradores

+ de 300mil
produtos

+ de 5mil
entregas/dia

+ de 800mil
clientes satisfeitos

Informações Úteis

Para assegurar a garantia, é recomendada a prévia conferência das peças e componentes, bem como a leitura do guia de montagem.

Qualquer dúvida sobre os nossos produtos você pode entrar em contato via nosso canal de atendimento: **https://www.madeira-madeira.com.br/atendimento**

Limpeza
- Para começar a limpeza, retire o pó com flanela seca, depois use um pano macio, levemente umedecido com água. É possível o uso detergente neutro, ou sabão neutro com água.
- De tempos em tempos, reaperte os parafusos do produto para garantir sua estabilidade e durabilidade.
- Tenha cuidado com a disposição de aparelhos eletrônicos sobre o móvel, a falta de ventilação e excesso de calor pode prejudicar a durabilidade e acabamento do seu produto.

Para mais dicas amigas e inspirações de decoração acesse nosso Blog: **https://www.madeiramadeira.com.br/central-de-dicas**

Siga MadeiraMadeira:

WELL DONE!!!

madeira**madeira.com.br**

30min

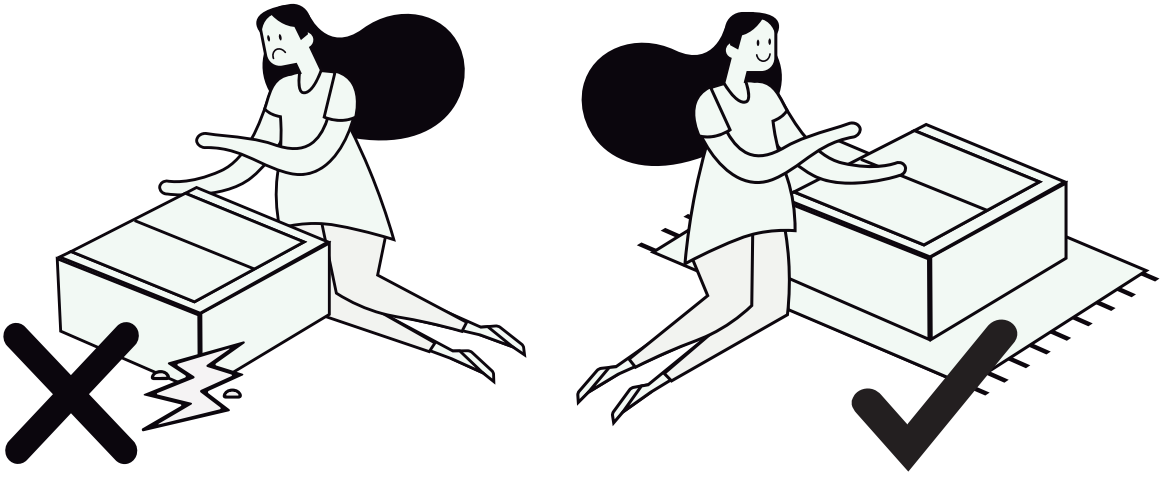

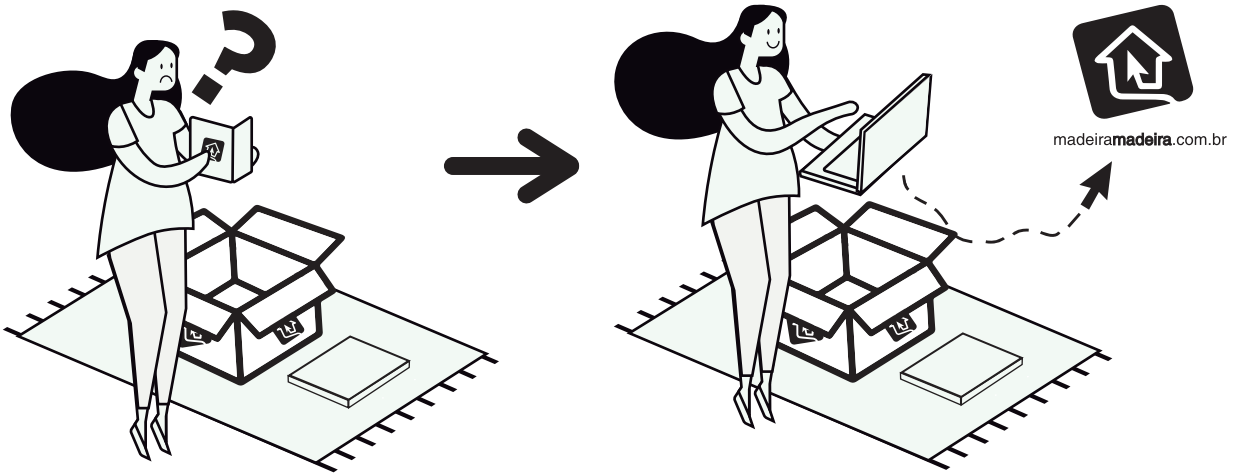

A

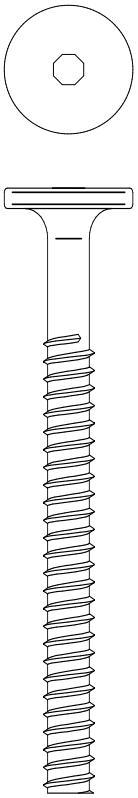

x8

B

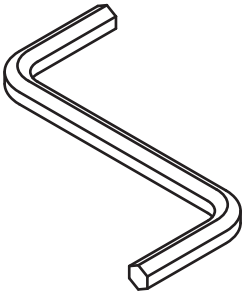

C

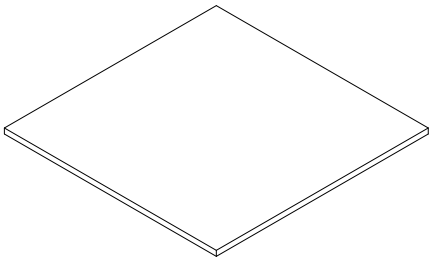

x4

D

1:1

2

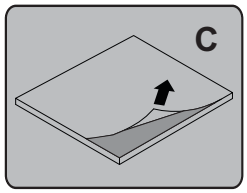

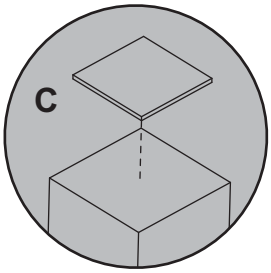

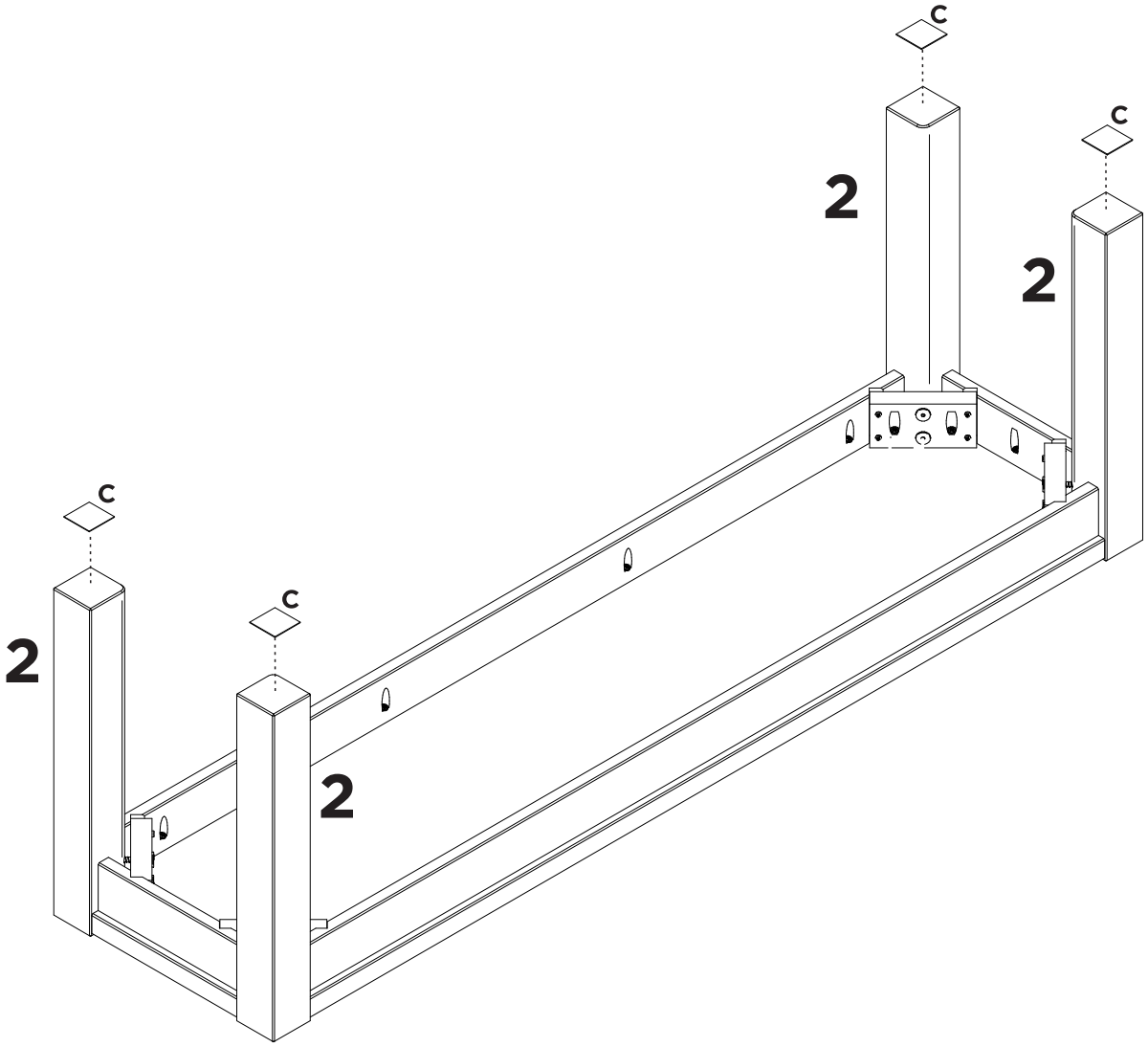

1

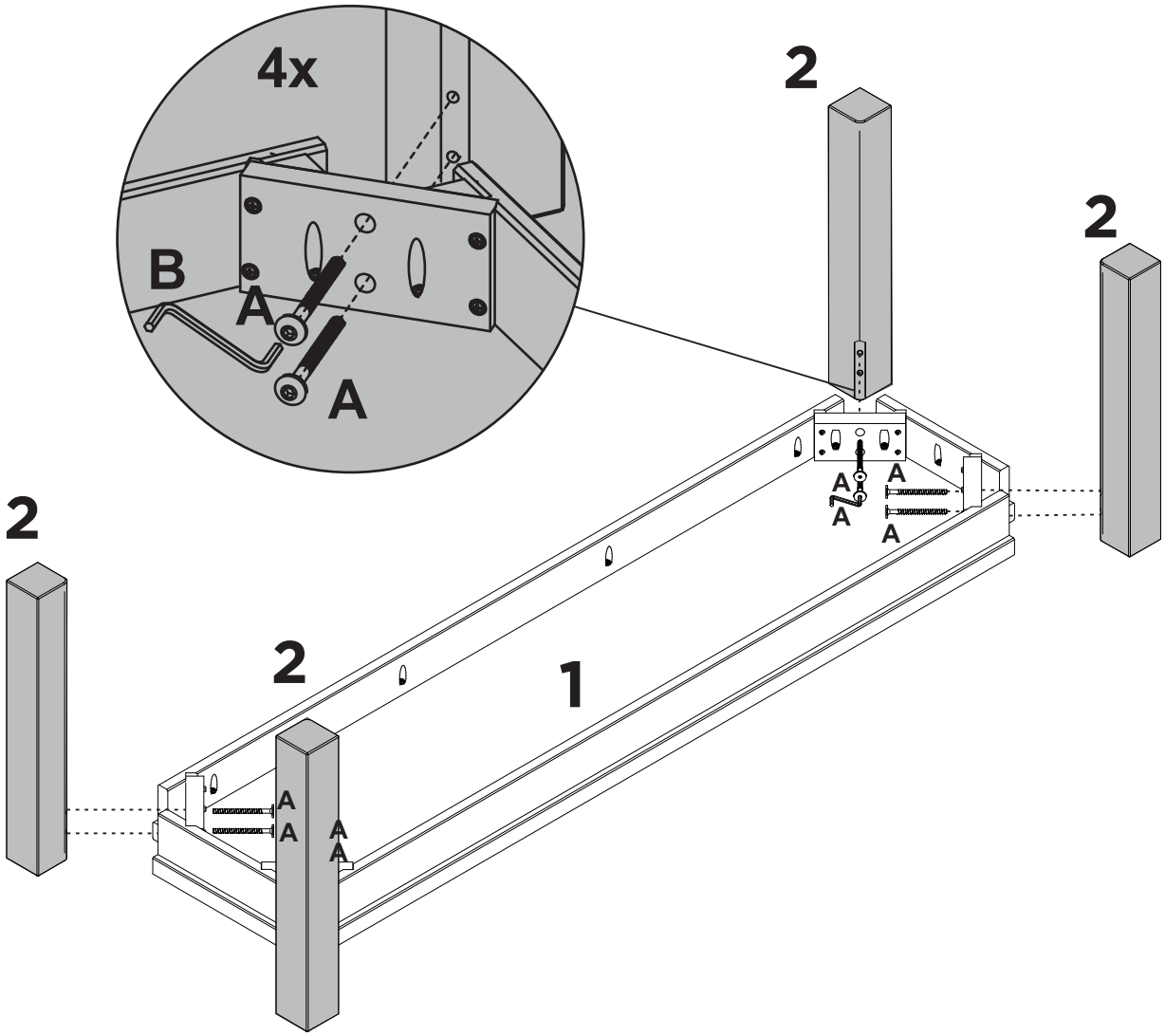

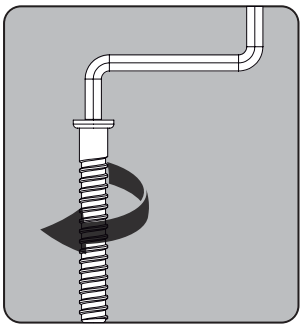

3

D
madeiramadeira
1:1
Etiqueta MadeiraMadeira

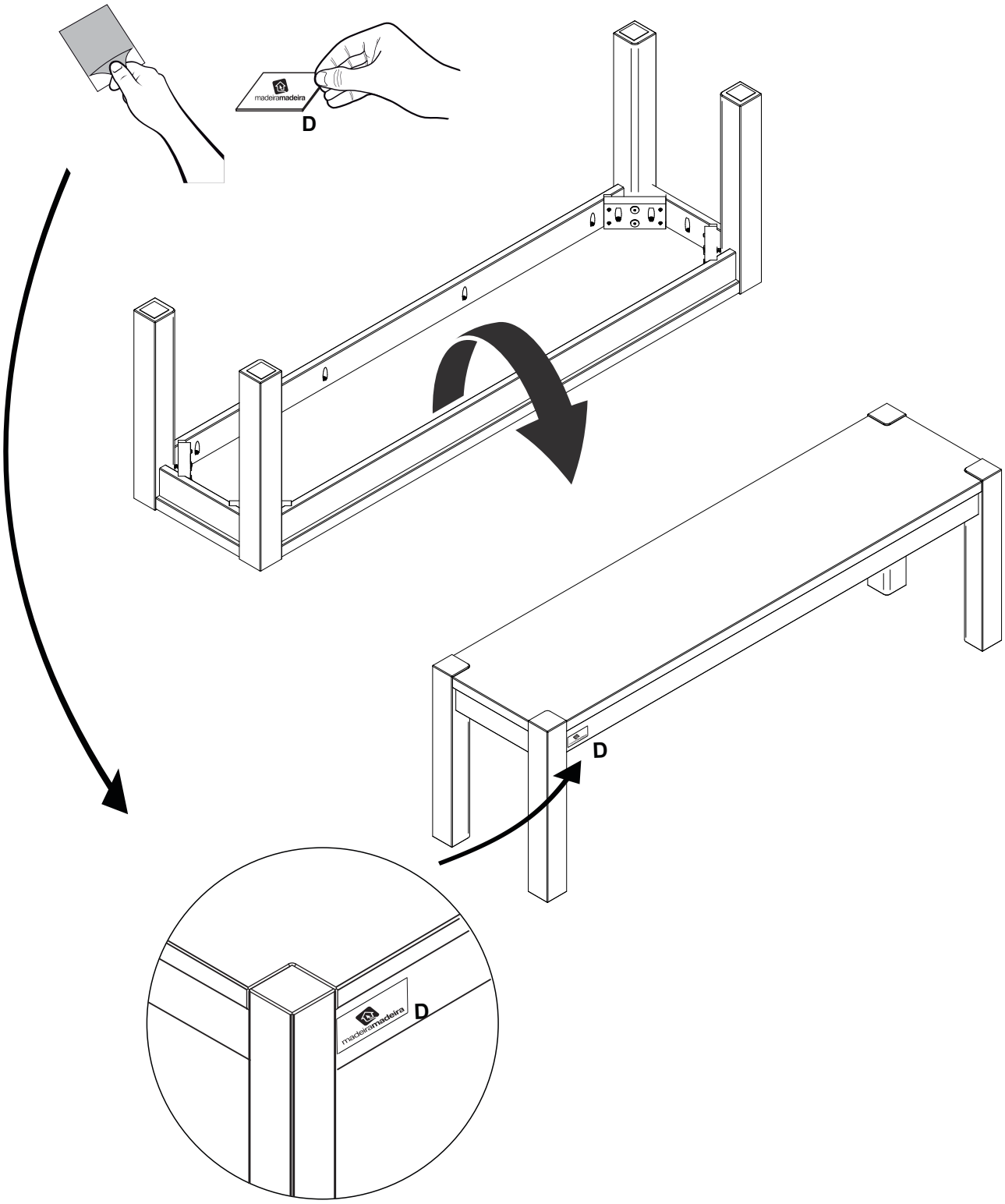
madeiramadeira
D
D
madeiramadeira
D
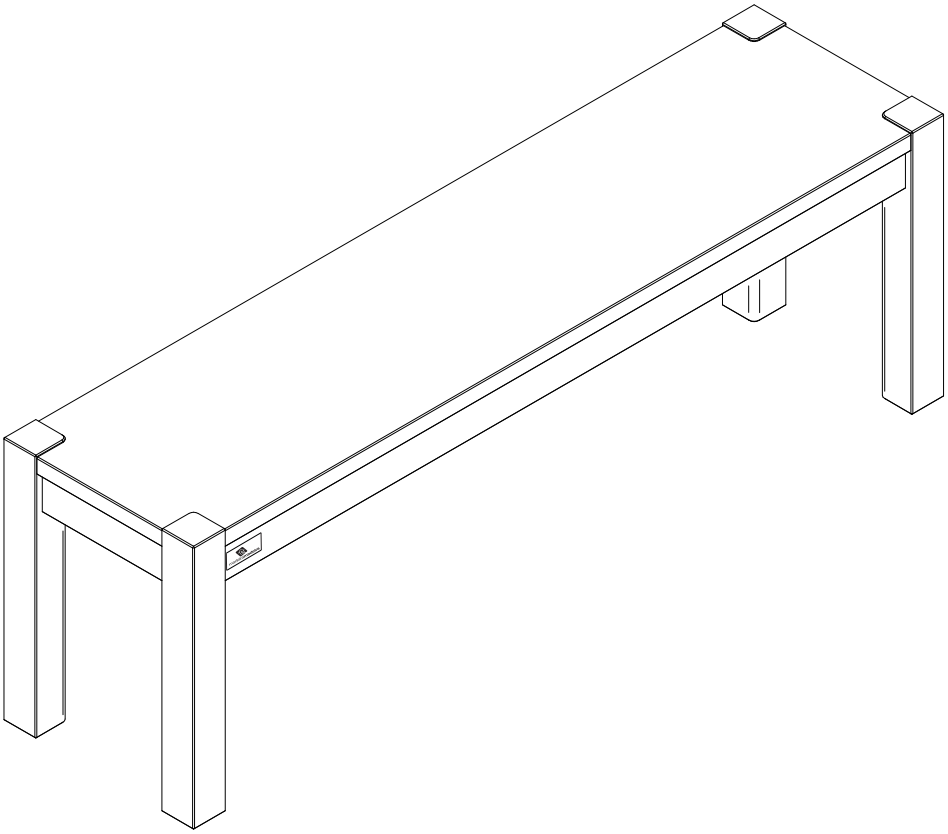
4