madeiramadeira

CABECASA

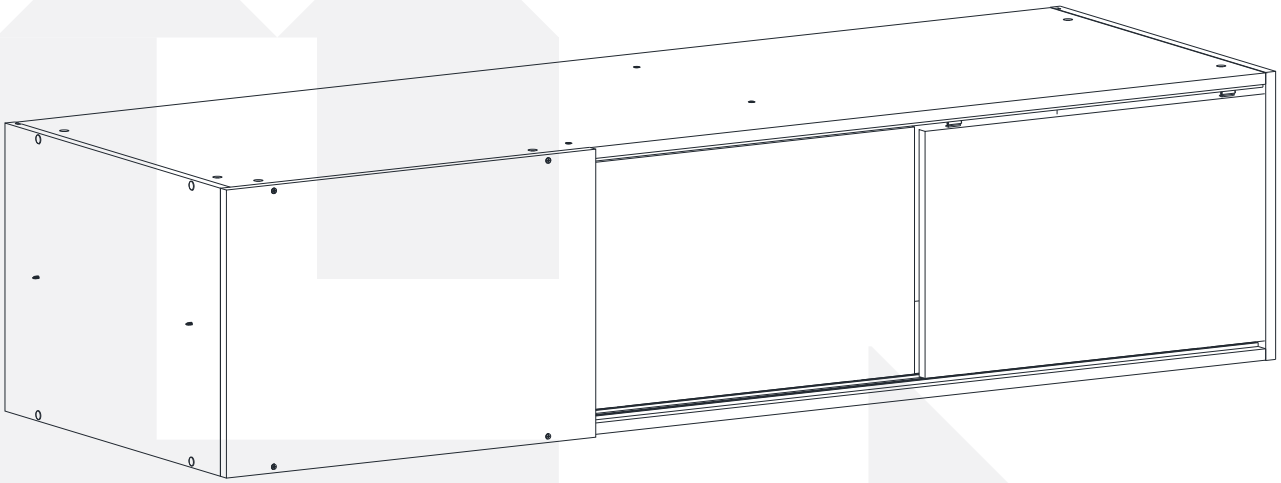

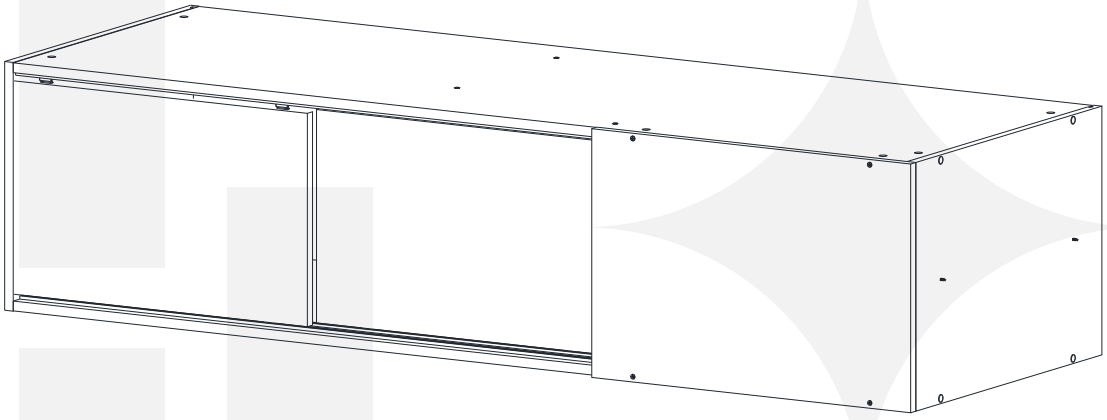

2 anos de garantia

Conheça nossos produtos CabeCasa

MODULADO

AÉREO CANTO LINEAR 2 PORTA JADE

CabeCasa

Casa e Decoração por MadeiraMadeira

Caber é fazer dar certo.
E para caber na sua vida, criamos a CabeCasa.
Ao invés da gente dizer o que cabe
Fomos perguntar para quem sabe: você, cliente Madeira.
Agora cabe no bolso, cabe na vida
Cabe o que você quiser que caiba.
Cabe em casa.

CabeCasa é a primeira marca original MadeiraMadeira, conheça nossa loja:

+ de **10 anos** de mercado

+ de **8 mil** entregas por dia

+ de **5 milhões** de clientes

Garantia Cabecasa

A MadeiraMadeira garante que o produto está isento de defeitos de material e fabricação durante período de tempo a contar partir do recebimento do produto com a assinatura de recebimento do mesmo:

• 90 dias (garantia legal) - Abrange o acabamento de peças, defeitos de costura, revestimentos, partes e peças sujeitas a desgaste natural. Neste tipo de garantia o cliente deve acionar o canal de vendas no qual fez a compra.
• Produtos com 2 anos (garantia estrutural) - Estão inclusos aqui, defeitos estruturais que possam comprometer o correto funcionamento do produto.
• Produtos com 5 anos (garantia estrutural) - Estão inclusos aqui, defeitos estruturais que possam comprometer o correto funcionamento do produto.

O presente termo e as garantias aplicam-se apenas ao território nacional.

Solicitação da Garantia

Aconselhamos que a caixa deva ser aberta no momento do recebimento do produto e que a qualidade do mesmo seja verificada, desta forma podemos solucionar eventuais problemas o mais rápido possível. Ocorrendo algum problema dentro do prazo de 90 dias, o consumidor deve entrar em contato com o canal de vendas seguindo as orientações do mesmo.

Em casos de garantia superior a 90 dias, o consumidor deve entrar em contato com a central de atendimento ao cliente através da área www.madeiramadeira.com.br/central-de-ajuda ou www.madeiramadeira.com.br/garantia-cabecasa, que lhe trará as orientações necessárias.

A MadeiraMadeira caberá a responsabilidade de realizar uma análise prévia do produto através de fotos e vídeos, em caso de parecer positivo (comprovado defeito) a empresa arcará com custo de transporte envio de peças e produtos. É reservado o direito da empresa de reter o produto ou a(s) peça(s) danificada(s). Com a comprovação de defeito no produto, a MadeiraMadeira poderá optar pela substituição total ou parcial de peças. Esta se reserva no direito de realizar os serviços de reposição de partes de peças e componentes que constatem satisfatoriamente a existência de defeito de material ou de manufatura. Se, no momento em que ocorrer a assistência o mesmo produto ou seus materiais não estiverem disponíveis, a empresa poderá substituí-los por de igual qualidade e valor equivalentes a nova linha de produção.

Perda de Garantia

Fica determinado que a garantia perderá efeito nos casos:

• Desgaste em parte e/ ou peças e acabamento decorrentes de uso intenso ou exposição a condições extremas, incluindo, mas não se limitando a exposição ao frio e calor intensos, luz direta do sol, chuva, umidade excessiva, maresia, entre outros;

• Danos causados durante o transporte, quando estes não tiverem sido executados pela MadeiraMadeira e, principalmente, não há cobertura de danos decorrentes de transportes e mudanças de endereço do cliente;

• Danos decorrente da má utilização do produto, esforços indevidos ou qualquer uso diverso daquele orientado pela MadeiraMadeira, bem como no caso de montagem em desacordo com o manual de instruções ou no caso de o cliente ou prestador de serviços por este contratado, vir a realizar alterações na estrutura ou acabamento do produto diferente da forma como o produto foi entregue;

• Não há cobertura por danos causados por descuido, limpeza e/ou manutenção em desacordo com as instruções repassadas pela MadeiraMadeira ou no caso de danos causados por prestadores de serviços de limpeza ou conserto contratados pelo cliente;

• Não se aplica a danos causados por materiais corrosivos como ácidos, solventes, tintas e fluídos corporais;

• Danos causados por acidentes, quedas, sinistros, ataques de pragas ou agentes da natureza. Ou ainda danos decorrentes de corrosão devido à falta de limpeza, manutenção com produtos inadequados ou conservação em lugares diversos daqueles indicados pela MadeiraMadeira (excetuados os produtos destinados ao uso nestas condições);

• Esta garantia não cobre afrouxamento de tecido ocorrido com o uso e pelo desgaste natural do tecido bem como pela deformação do enchimento ou espuma e pelo desalinhamento de costuras eventualmente advindas com o tempo de uso;

• Produtos enviados a título de amostra não são cobertas por garantia.

• Produtos sem Nota Fiscal não possuem garantia.

Como trocar seu produto

Para caber na sua vida, tem que caber mais transparência. Se o seu produto CabeCasa chegou com algum defeito, **você tem 7 dias para solicitar a troca**, saiba como agora mesmo.

1. Tenha em mãos: as fotos das peças com defeito; nome; código (como está aqui no manual) e quantidade de peças com defeito

2. Acesse o chat em nosso site, clicando no ícone 

3. Selecione o seu pedido, e depois a opção “Quero trocar um produto”.

4. Pronto, agora é só preencher as informações e enviar. Vamos entrar em contato por e-mail e te dar todas as instruções.

CABE NO BOLSO • CABE NA VIDA • CABE EM CASA

Prepare-se para a montagem

IMPORTANTE - LEIA CUIDADOSAMENTE - RETENHA PARA REFERÊNCIA FUTURA

Confira as peças, componentes e se já tem em mãos as ferramentas necessárias.

Para proteger seu móvel, coloque as peças sobre um tapete.

Para realizar a montagem são necessárias 02 pessoas. Convide sua família ou amigos pra montar com você.

Para realizar a montagem você vai precisar dessas ferramentas:



Se ficar alguma dúvida, é só falar com a gente pelo chat do site.

Atenção!

Grau de dificuldade de montagem AVANÇADO
Contrate nosso serviço profissional de montagem, é só apontar a câmera do seu celular para o QR Code ao lado ou chamar o número (41) 9877-0911 no whatsapp.

Faça utilização da régua abaixo para medir as ferragens.

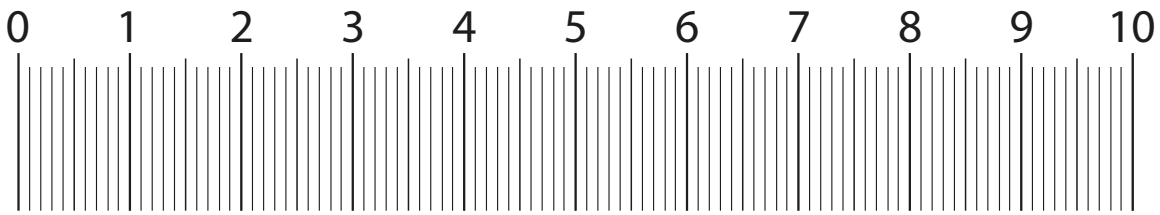

LISTA DE PEÇAS

Nº PEÇA	CÓD. FORNECEDOR	DESCRIÇÃO	QTD	DIMENSÕES (mm)			PESO UNT (KG)
				COMP	LARG	ESP	
1	55372	Lateral esq.	1	380	540	15	1,90 kg
2	55373	Base	1	1570	540	15	7,86 kg
3	55374	Lateral dir.	1	380	540	15	1,90 kg
4	55375	Chapéu	1	1570	540	15	7,86 kg
5	55378	Porta Ponte canto reto	2	330	515	15	1,59 kg
6	55376	Costas	1	1584	362	6	2,14 kg
7	55379	Fechamento	1	560	380	15	1,98 kg
8	55380	Pilastra	1	349	64	15	0,21 kg
9	55377	Divisão	1	349	427	15	1,38 kg

LISTA DE FERRAGENS

REF.	DESCRIÇÃO	ILUSTRAÇÃO	QTD
A	Cavilha 8 x 30	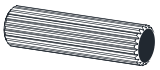	18
B	Parafuso C.C. 3,5 x 16		6
C	Parafuso C.C. 3,5 x 25		4
D	Parafuso C.C. 4,0 x 50	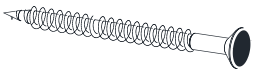	18
E	Porca cilíndrica		18
F	Tampa 12 p/ parafusos		8
G	Esquema de montagem A4	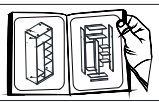	1
H	Suporte aéreo	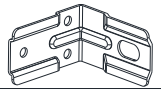	2
I	Bucha fixadora		2
J	Parafuso 5,5 x 50 C/T	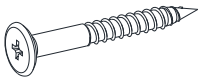	2
K	Capa Suporte Aéreo	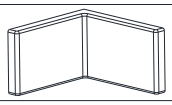	2
L	Parafuso C.C. 3,5 x 14	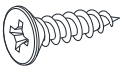	30
M	Guia Superior 11.01.163	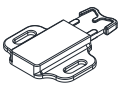	4
N	Carro inferior	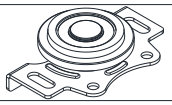	4
O	Trilho inferior ALX-034 LL (Aluxa)	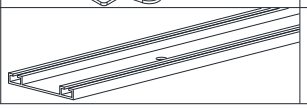	2

Como utilizar esse manual:

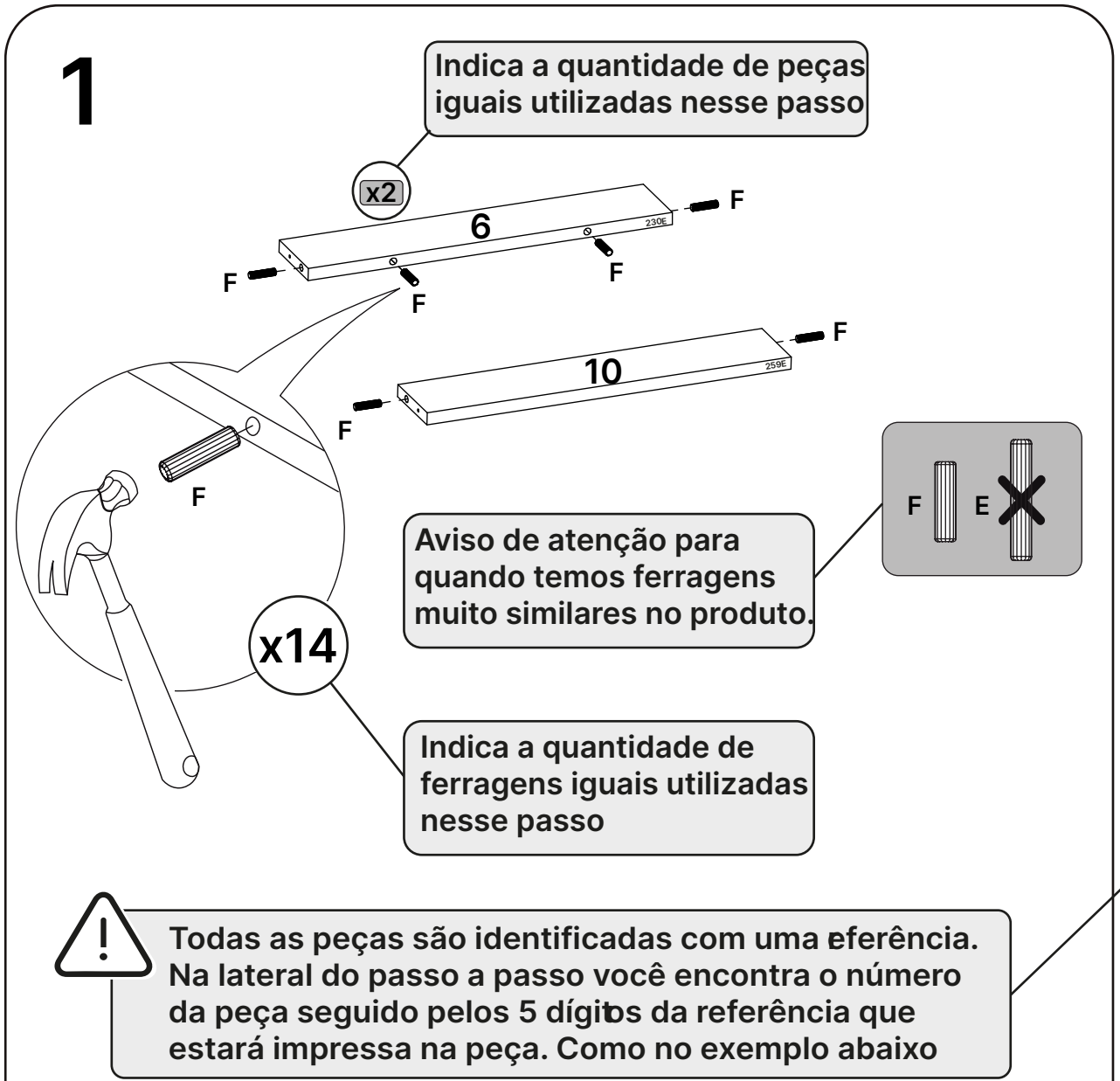

LISTA DE PEÇAS

Nº PEÇA	CóD. FORNECEDOR	DESCRIÇÃO	QTD	DIMENSÕES (mm)			PESO UNT (KG)
				COMP.	LARG.	ESP.	
	50828	Lateral esq.	1	2000	540	15	10,02

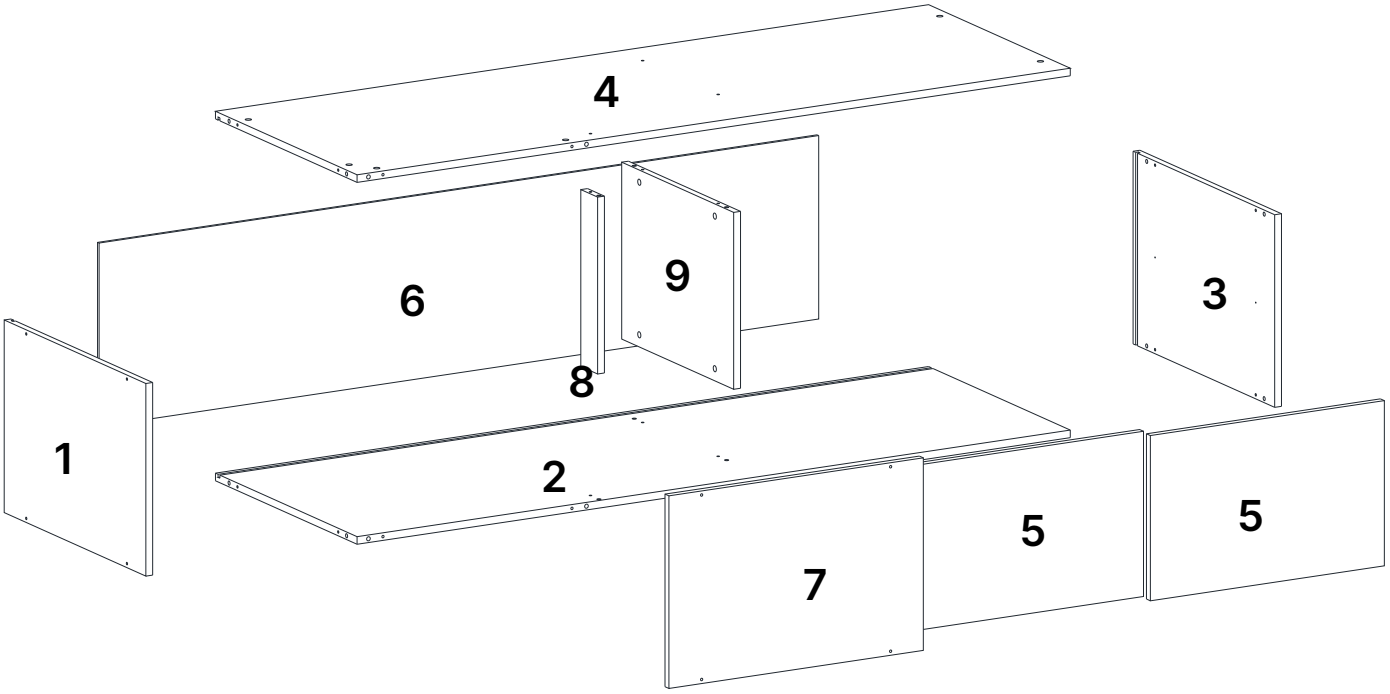
4
6
9
3
8
1
2
5
5
7

1

Esses passos devem ser usados para montagem da porta direita.

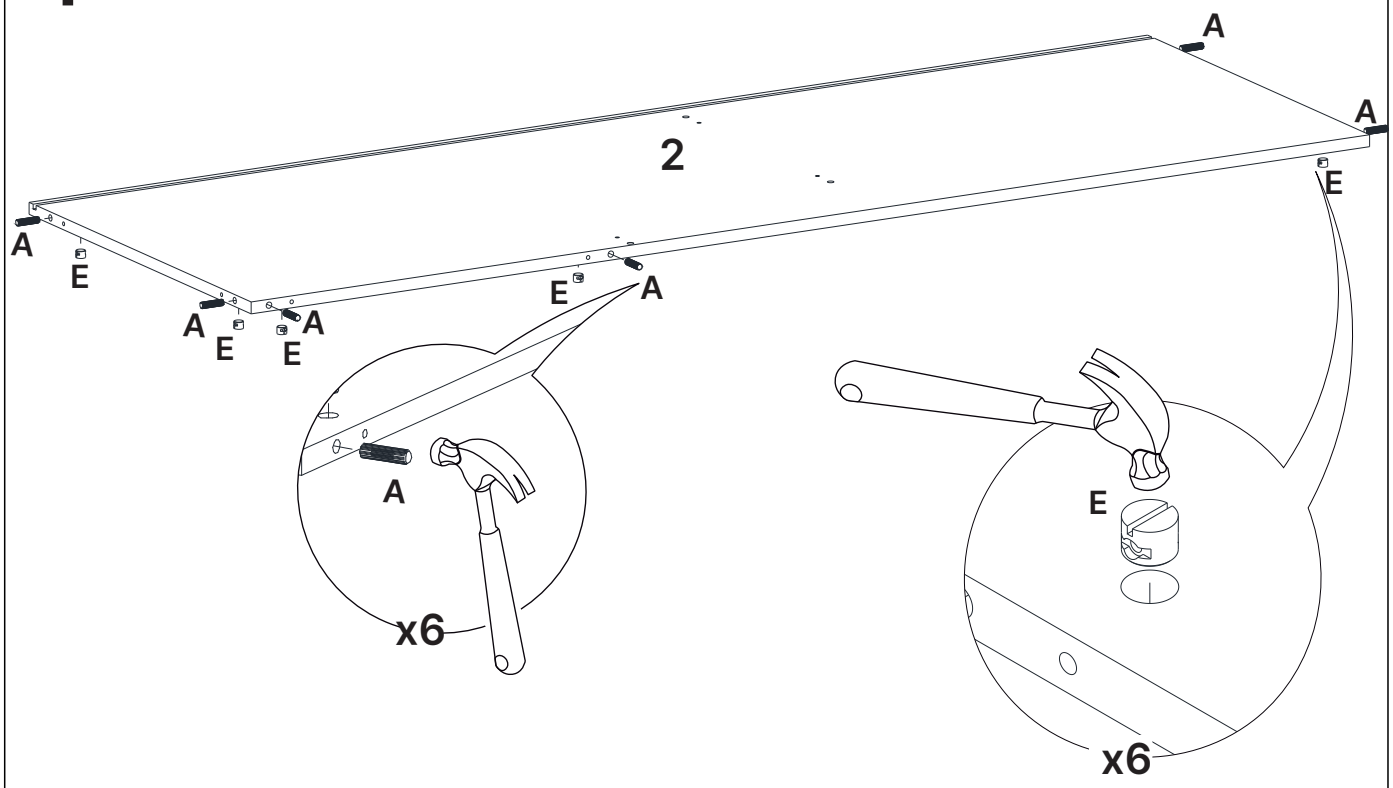

2.55373

2

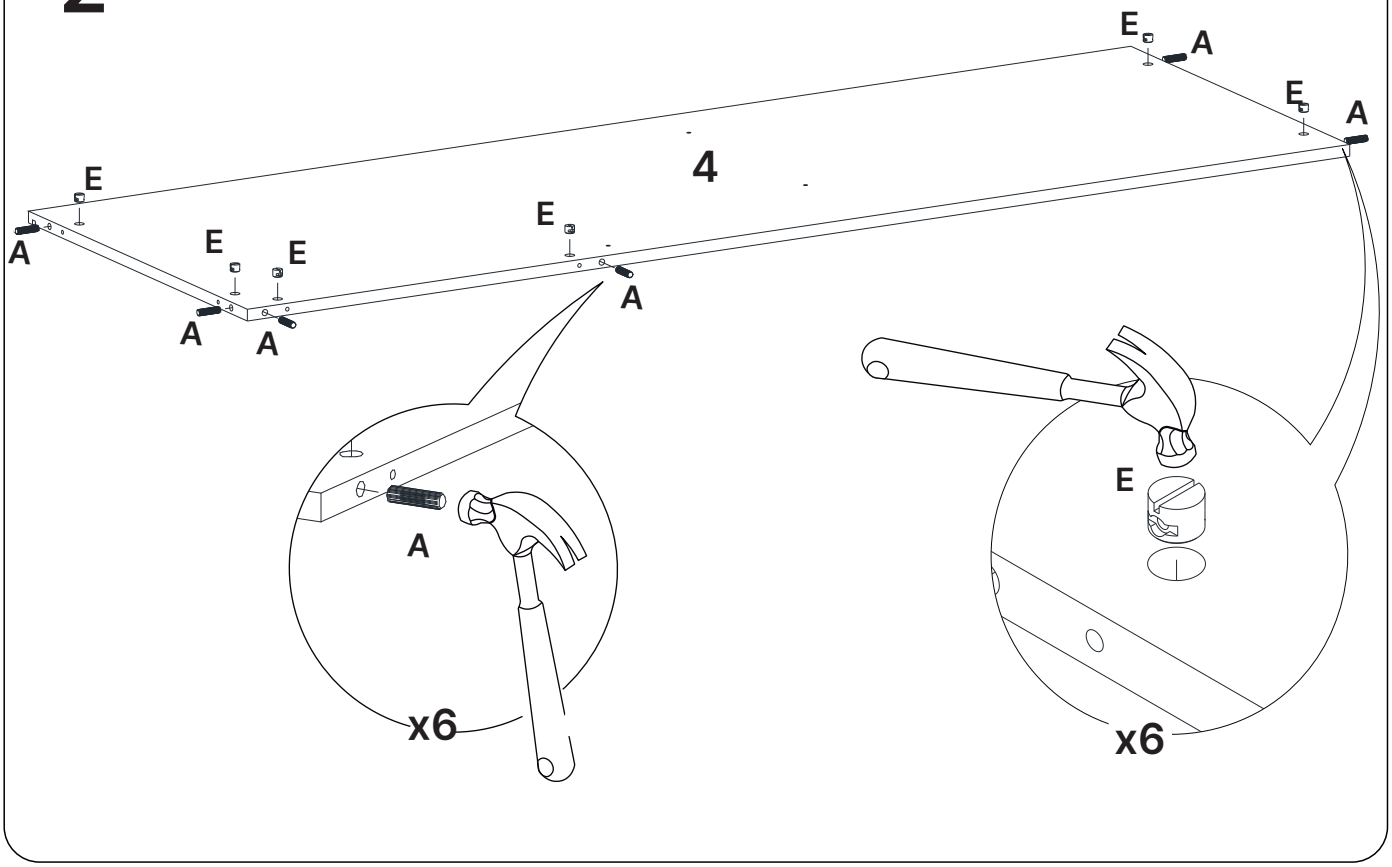

4.55375

3

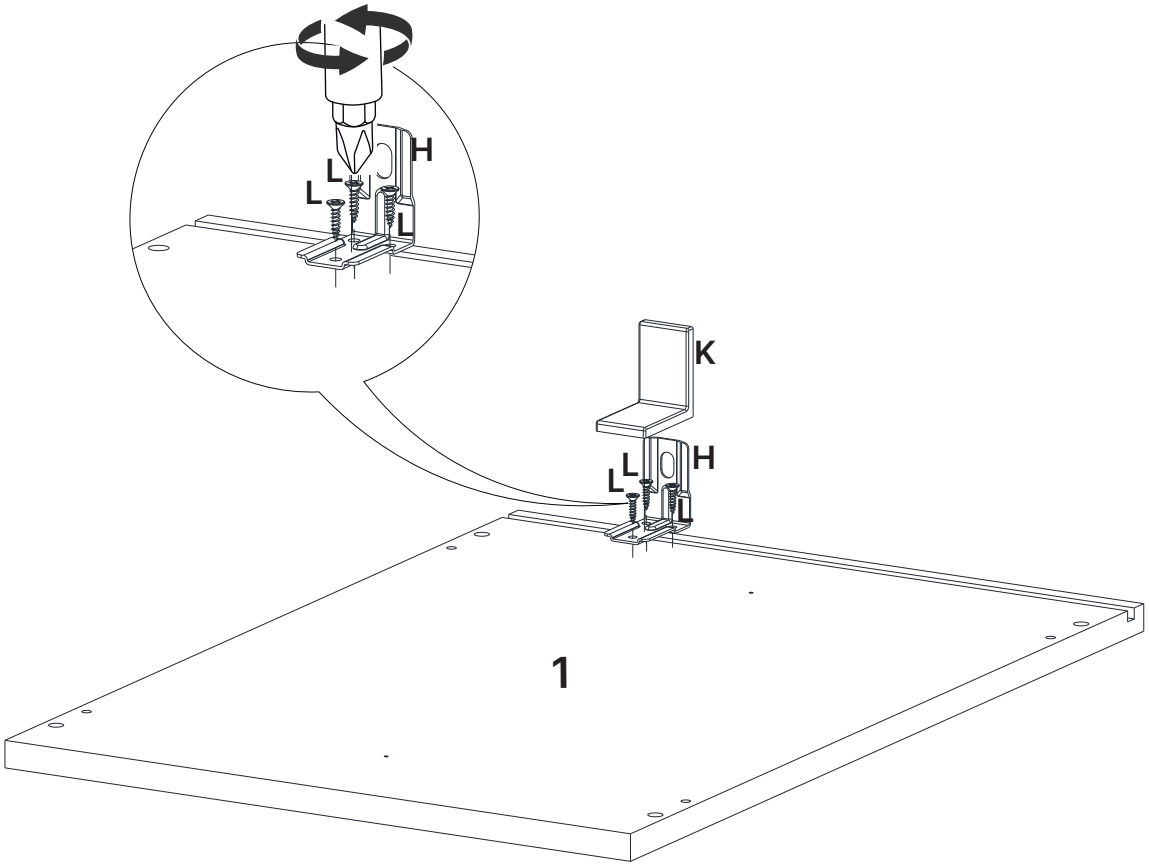

1.55372

4

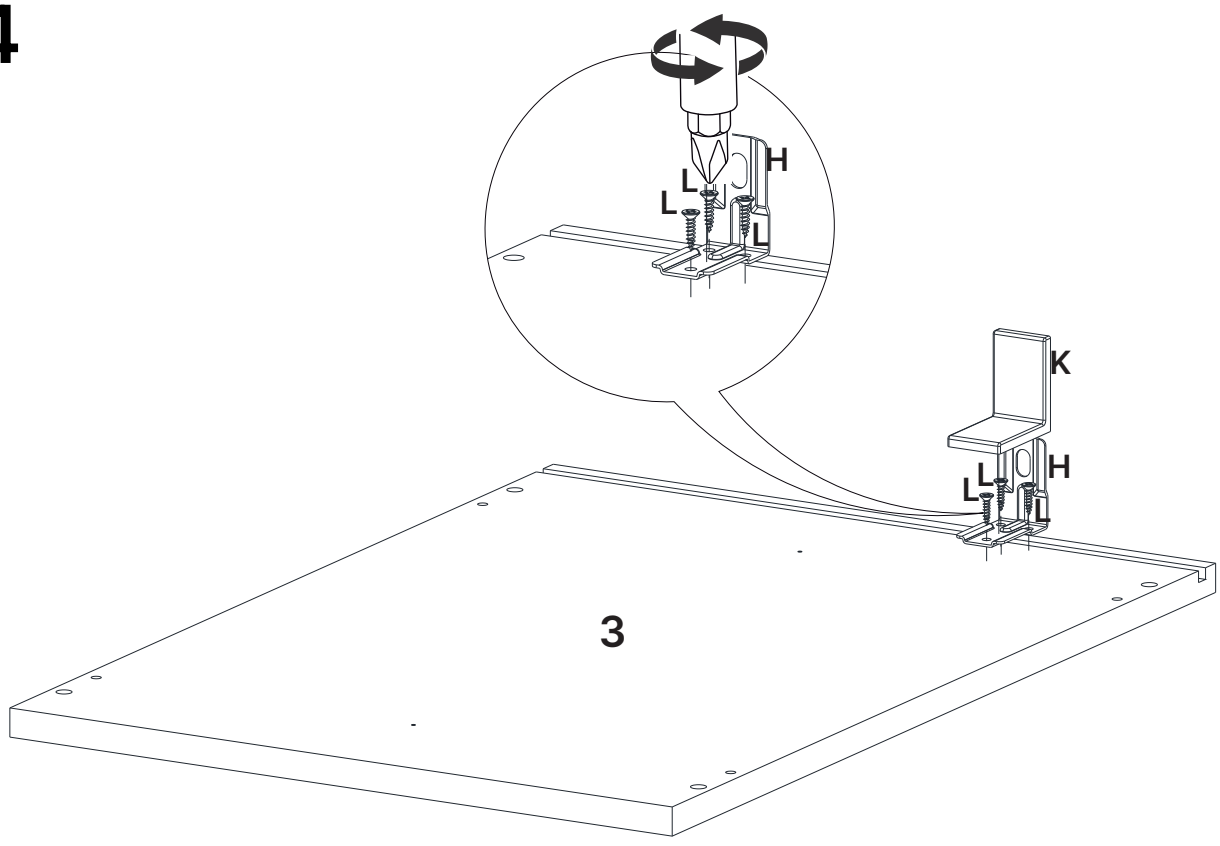

3.55374

5

Esses passos devem ser usados para montagem da porta esquerda.

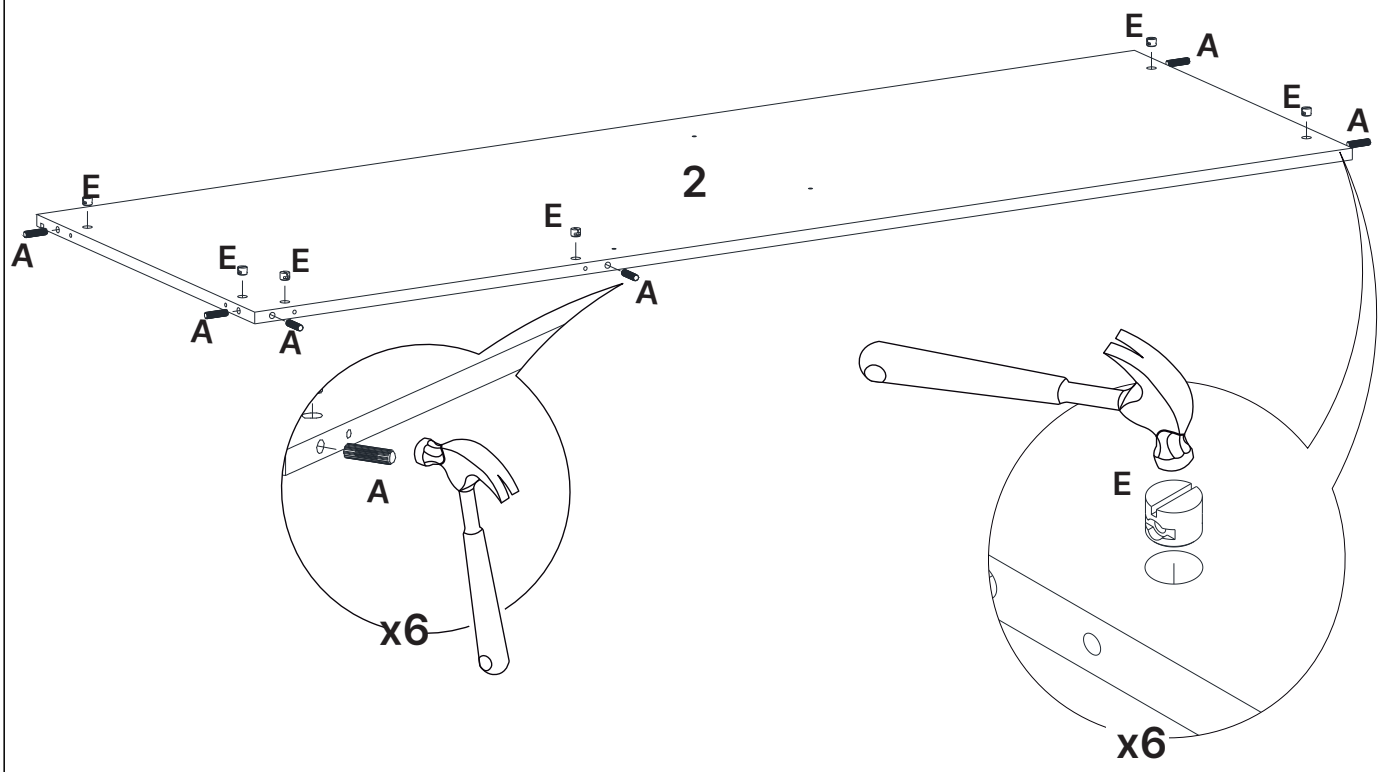

2.55373

6

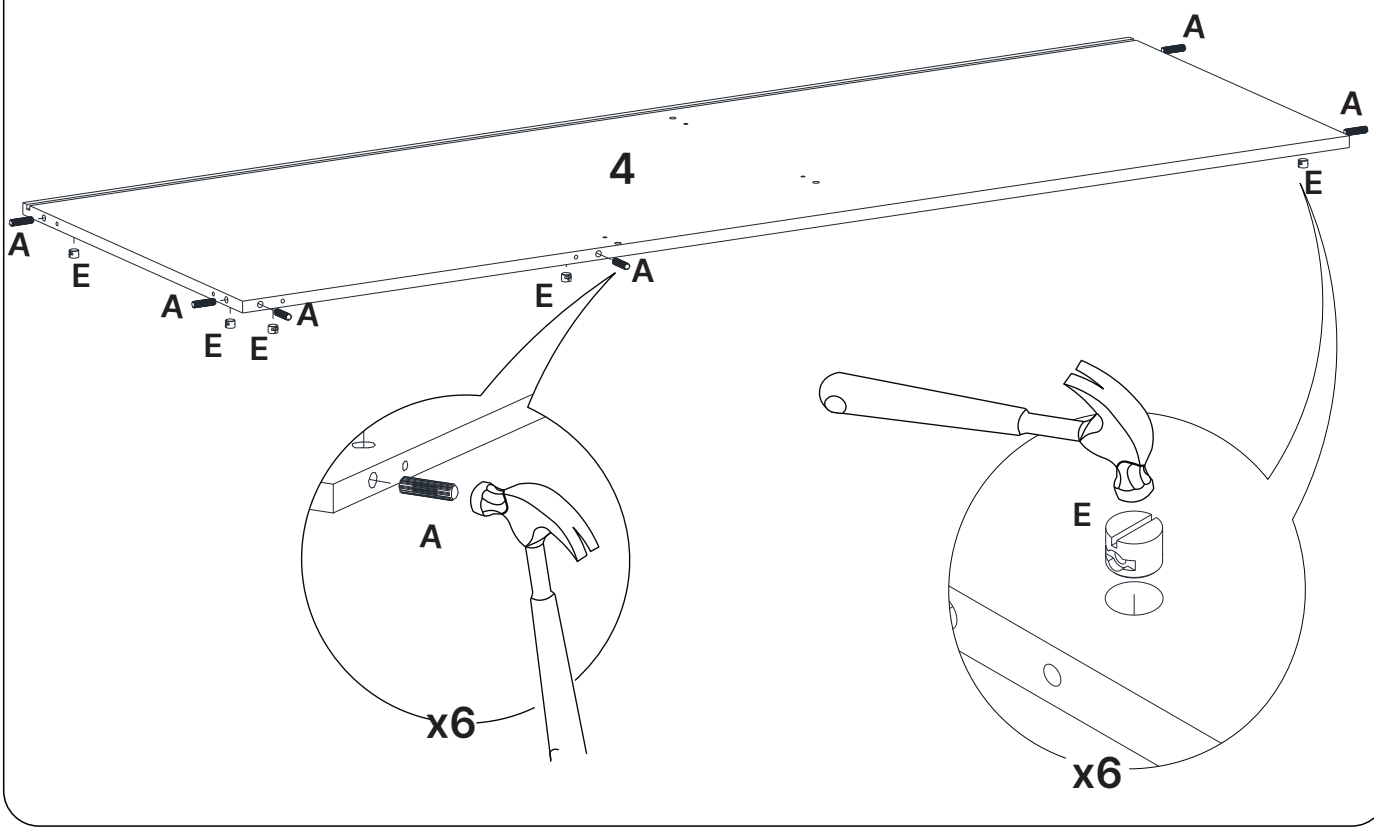

4.55375

7

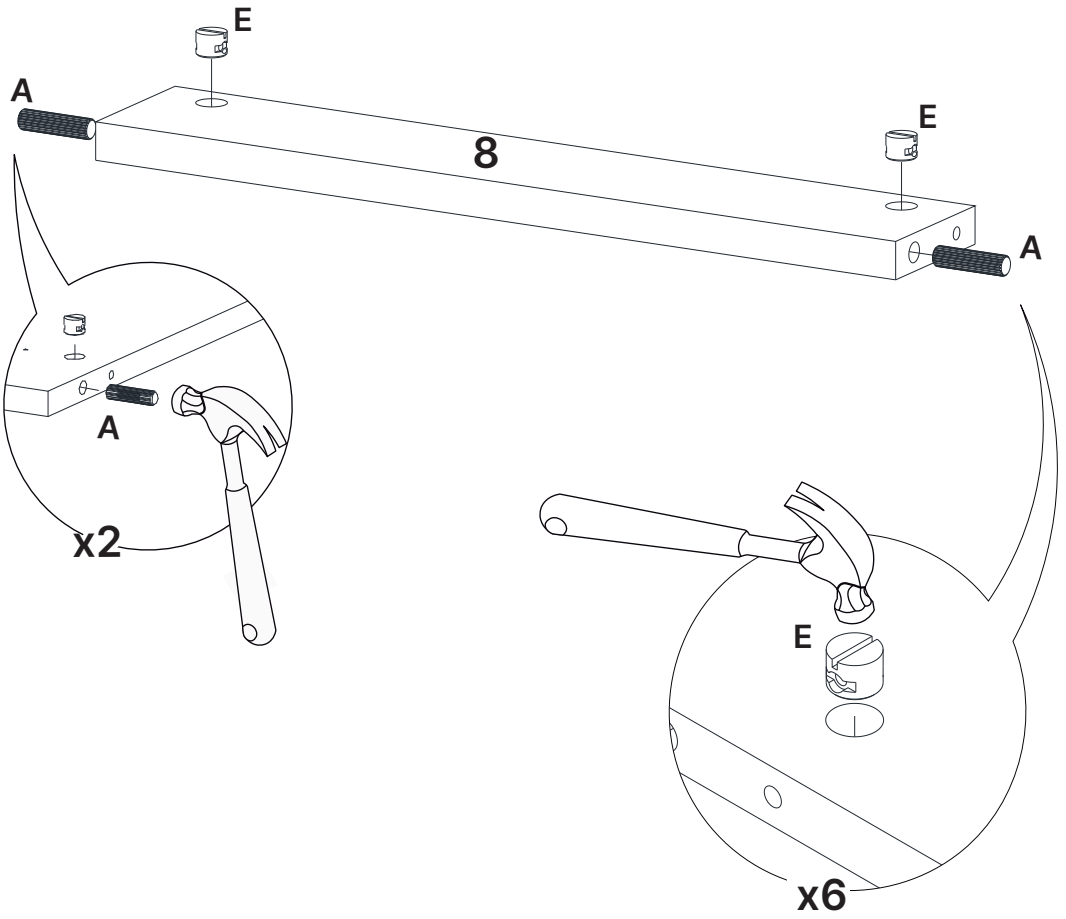

8.55380

8

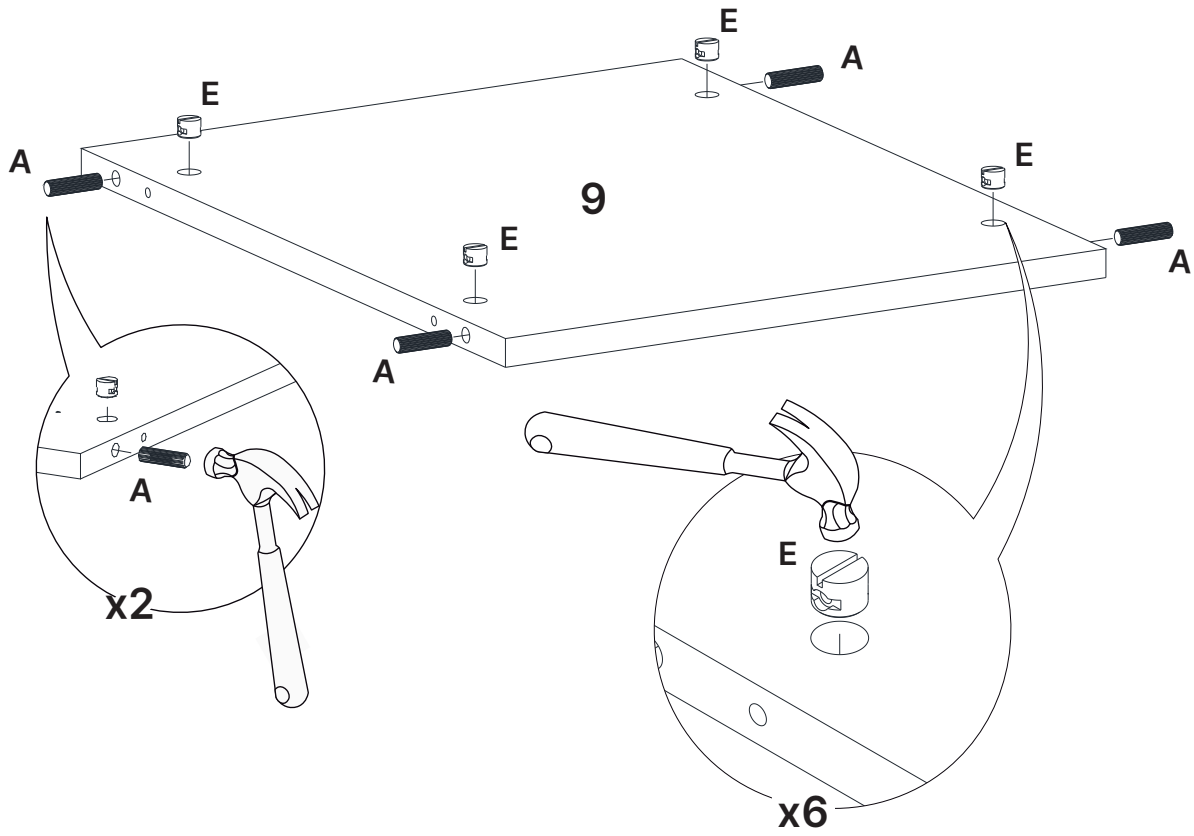

9.55377

9

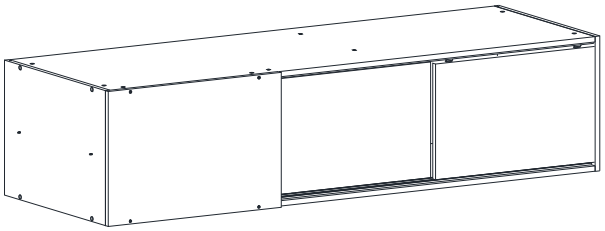

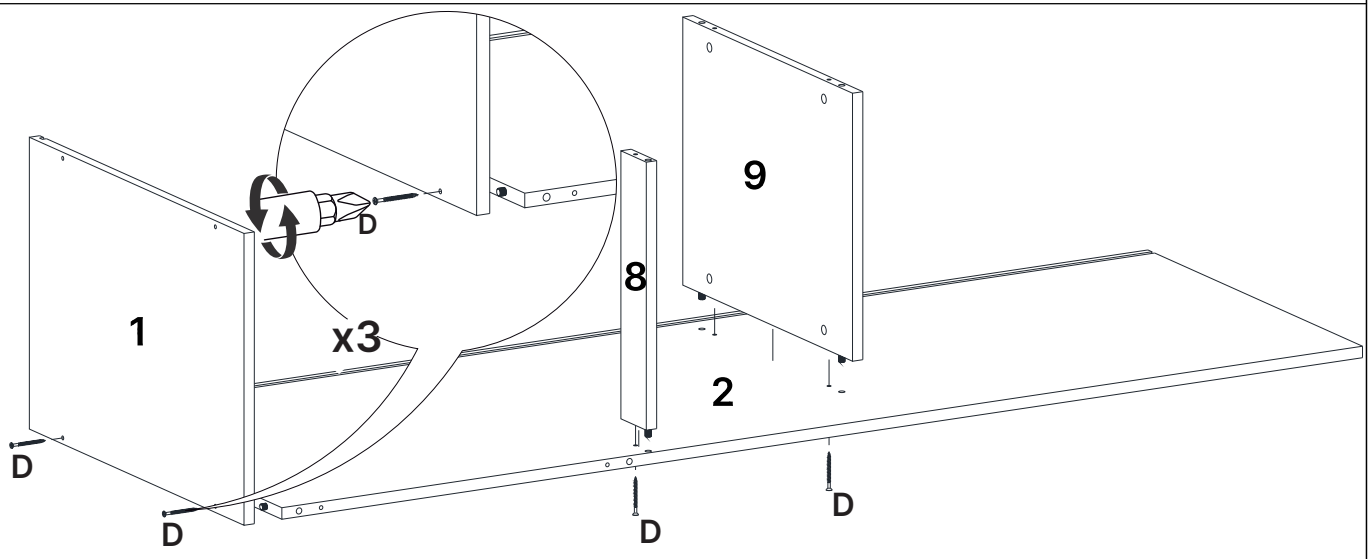

1.55372 / 2.55373 / 8.55380 / 9.55377

⚠ **Para montagem com porta do lado esquerdo seguir para o passo 19!**

10

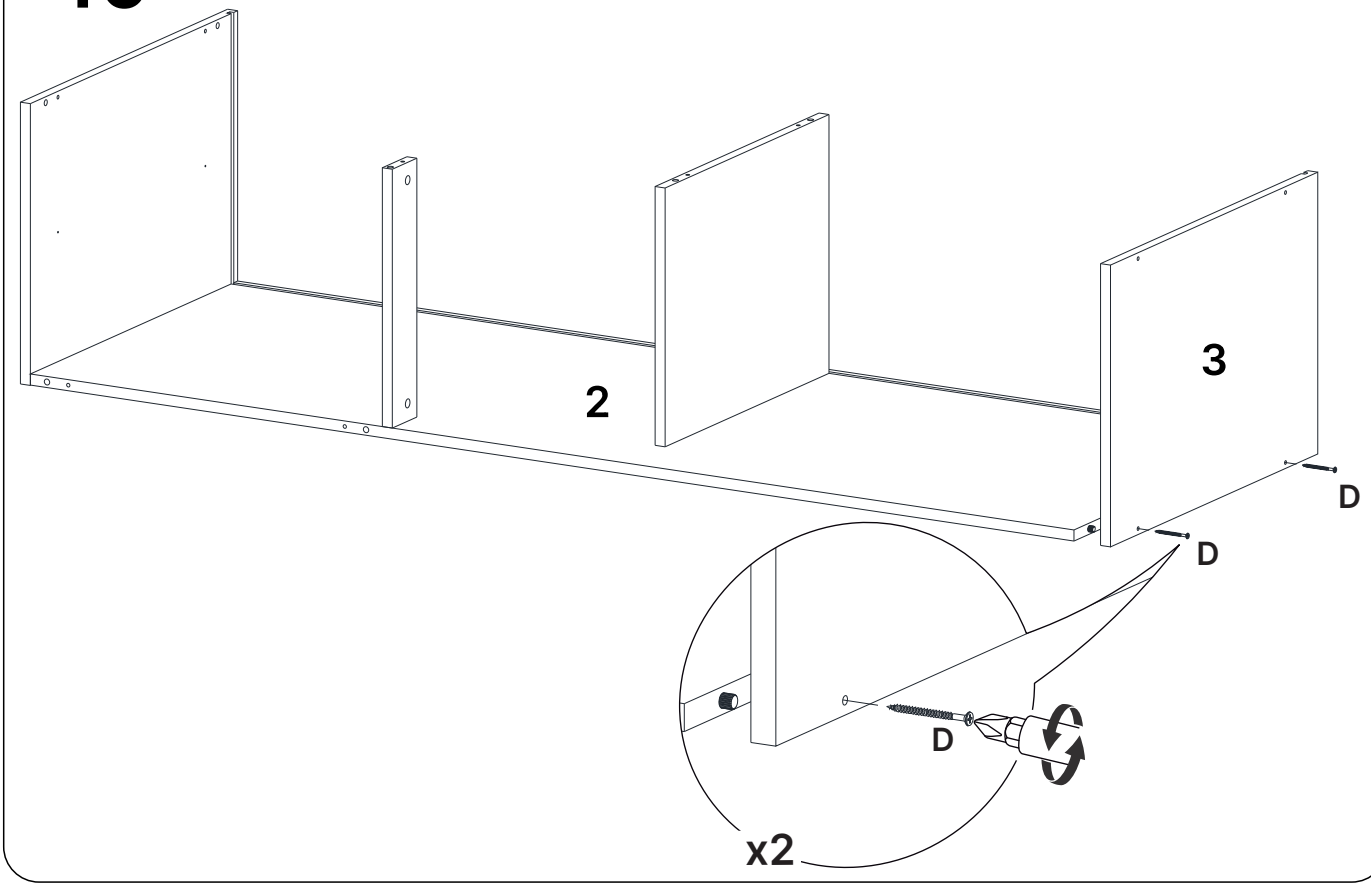

2.55373 / 3.55374

11

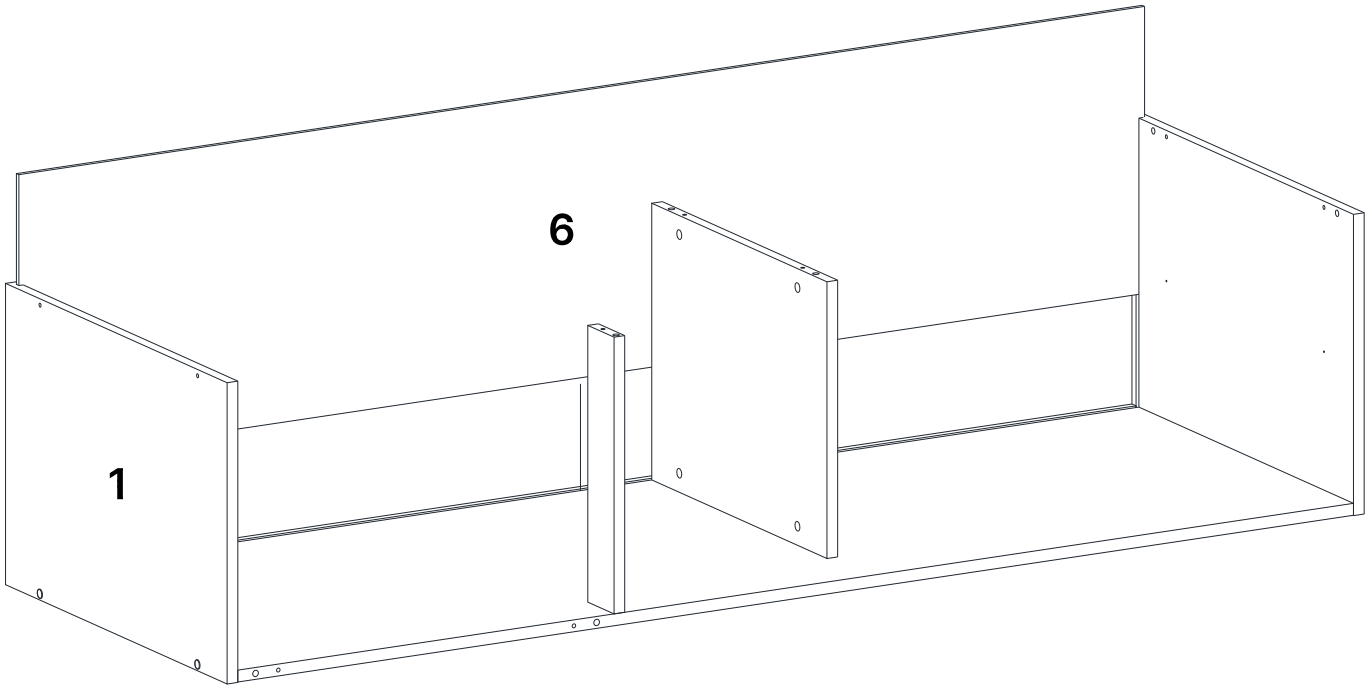

6.55376

12

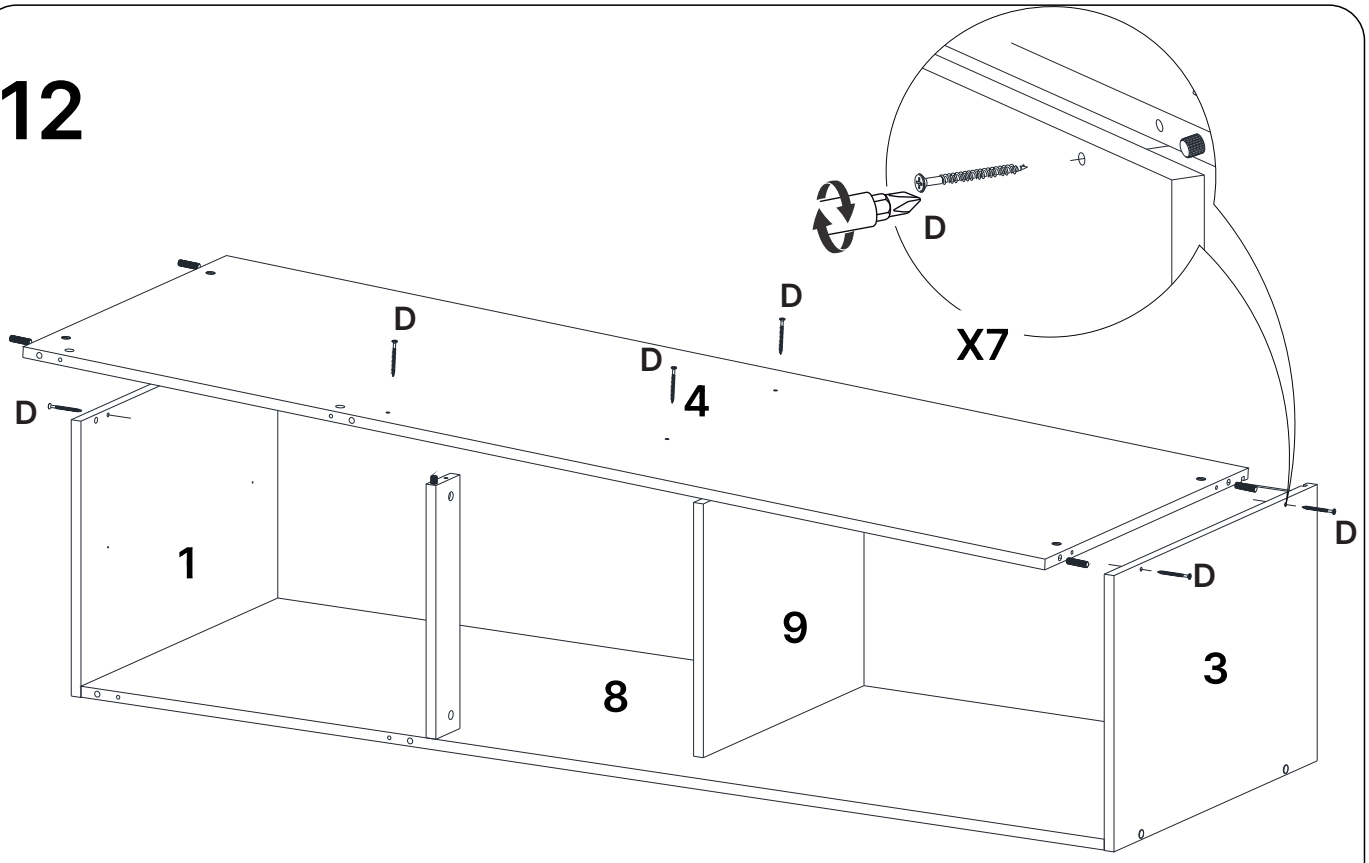

1.55372 / 3.55374 / 4.55375 / 8.55380 / 9.55377

13

Para sua segurança e obrigatório fixar o módulo na parede,
antes de fazer os proximos passos!

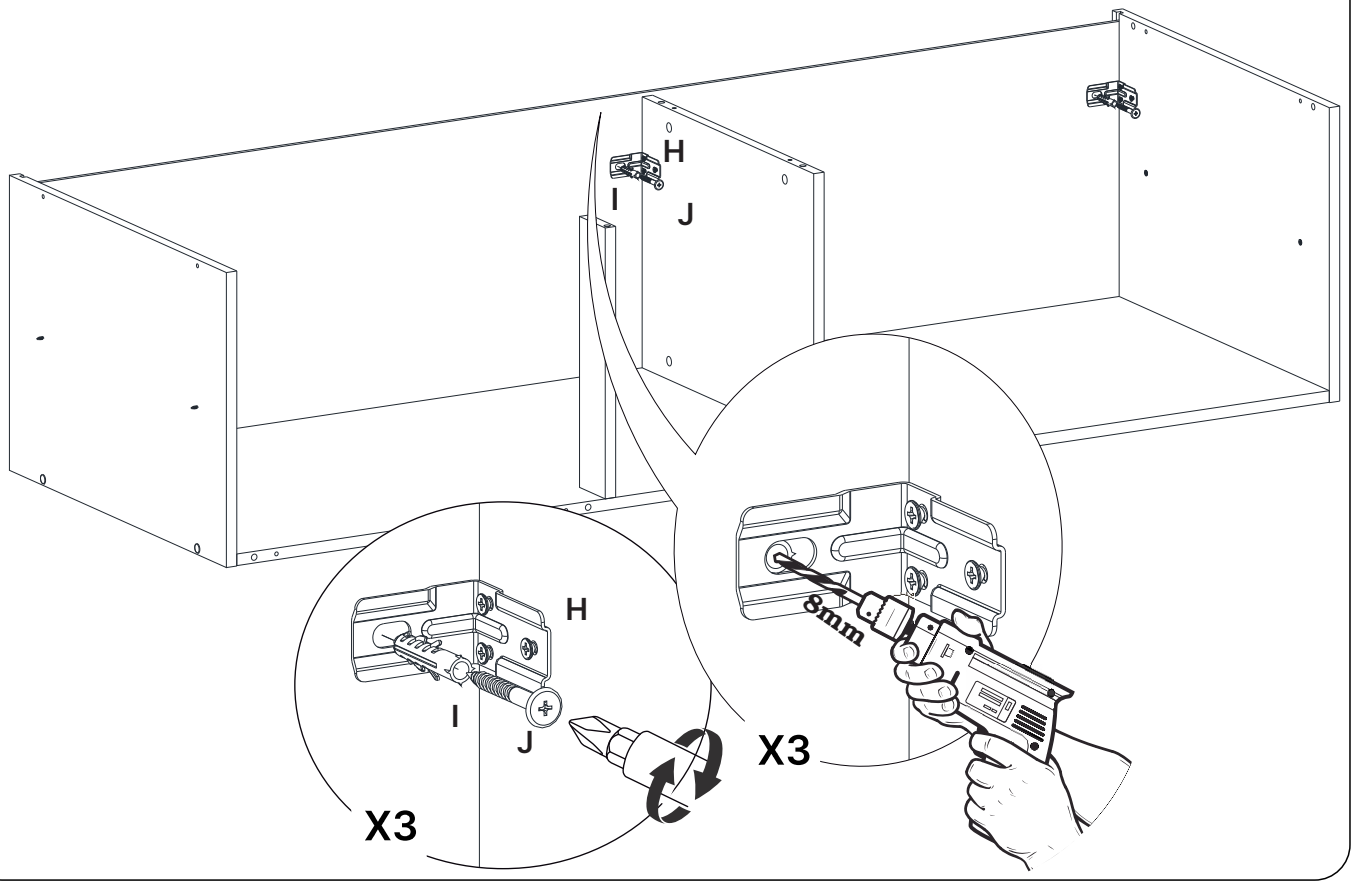

14

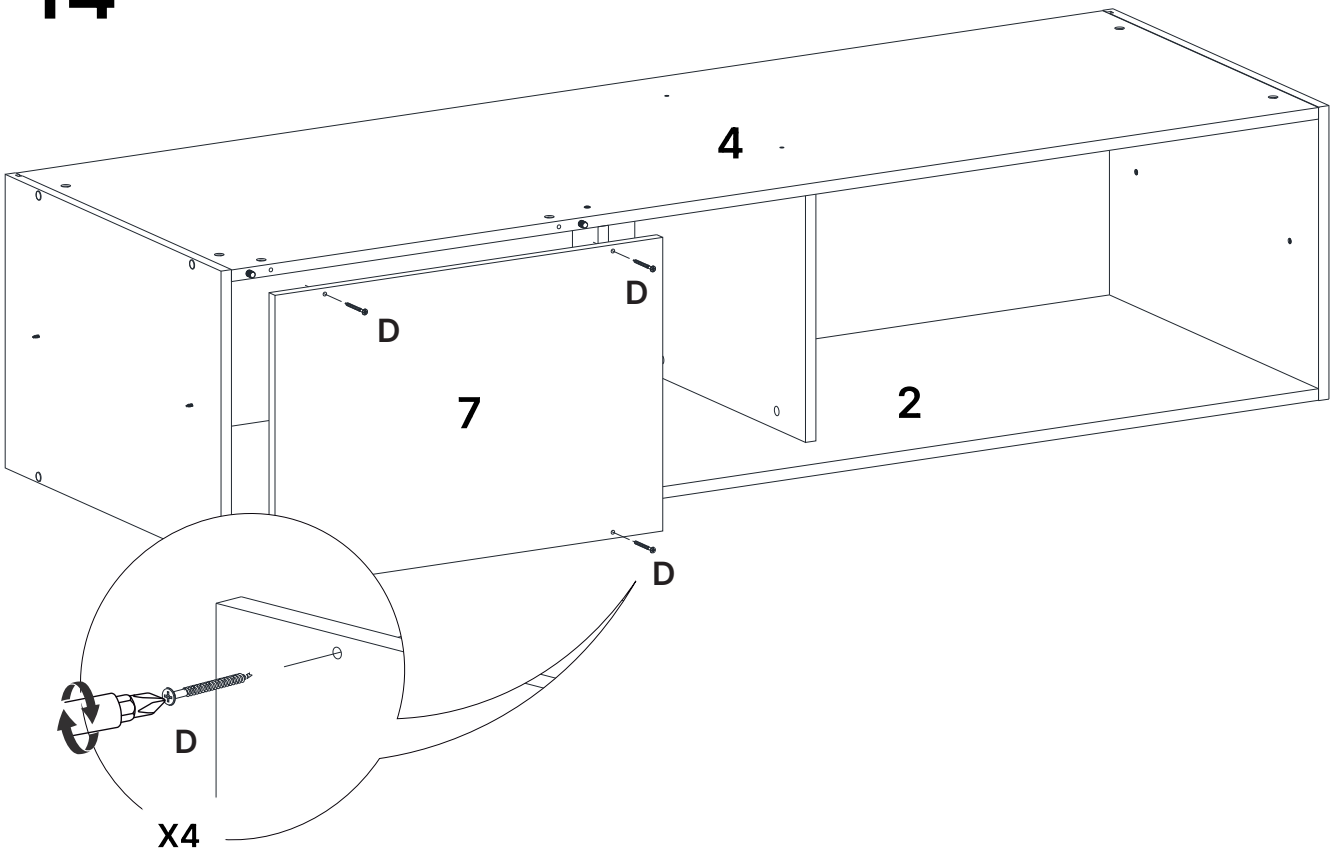

2.55373 / 4.55374 / 7.55379

15

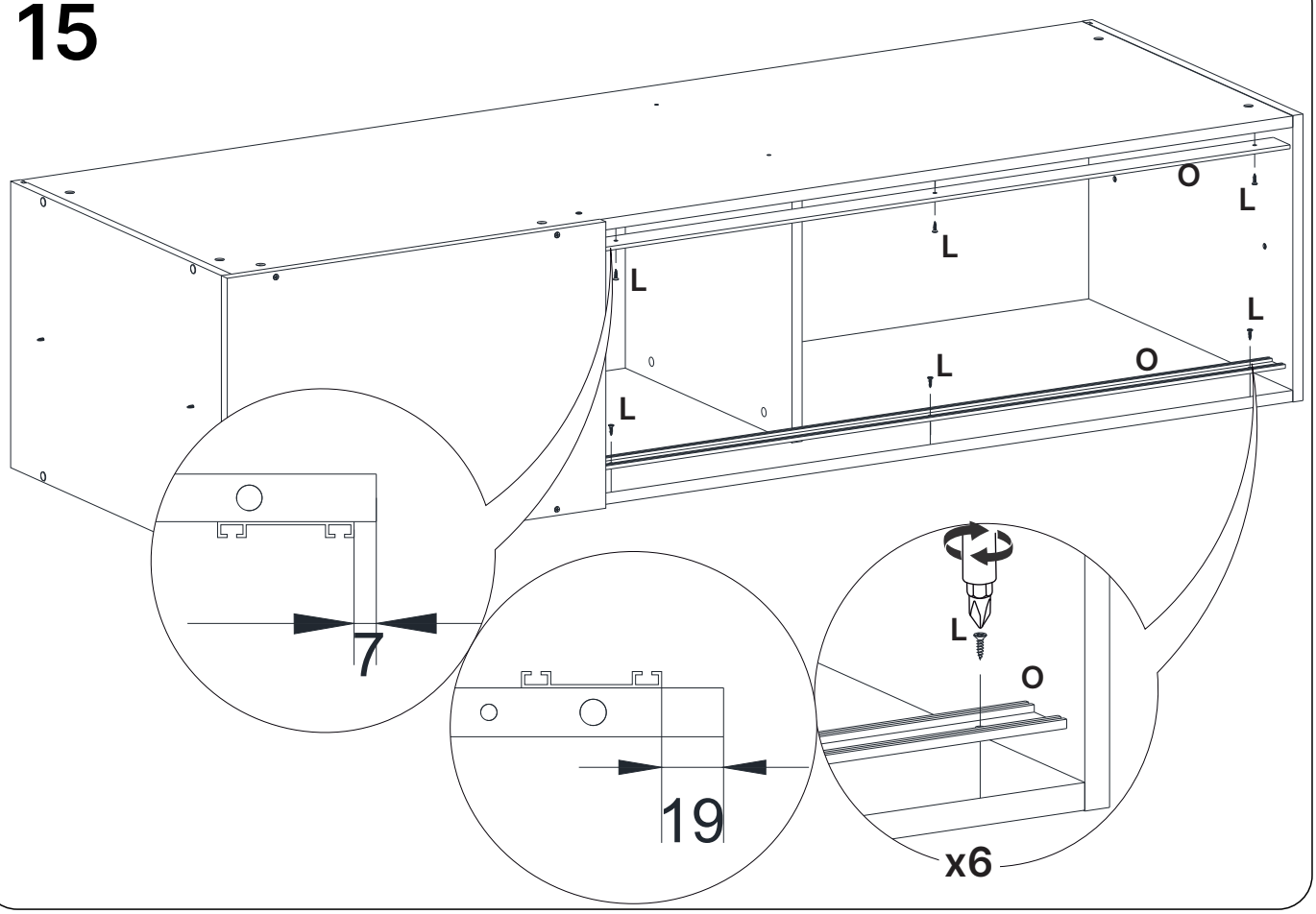

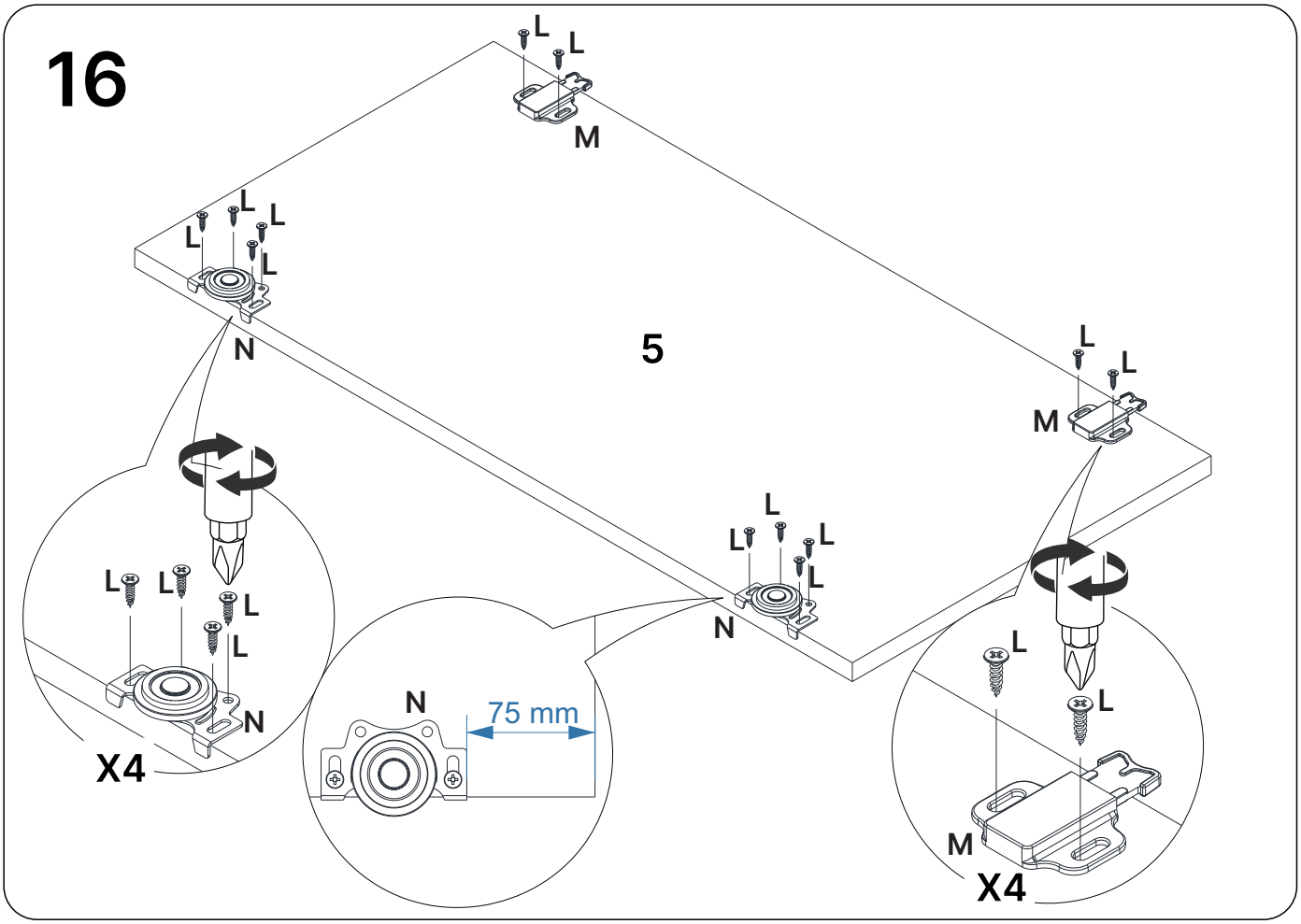

5.55378

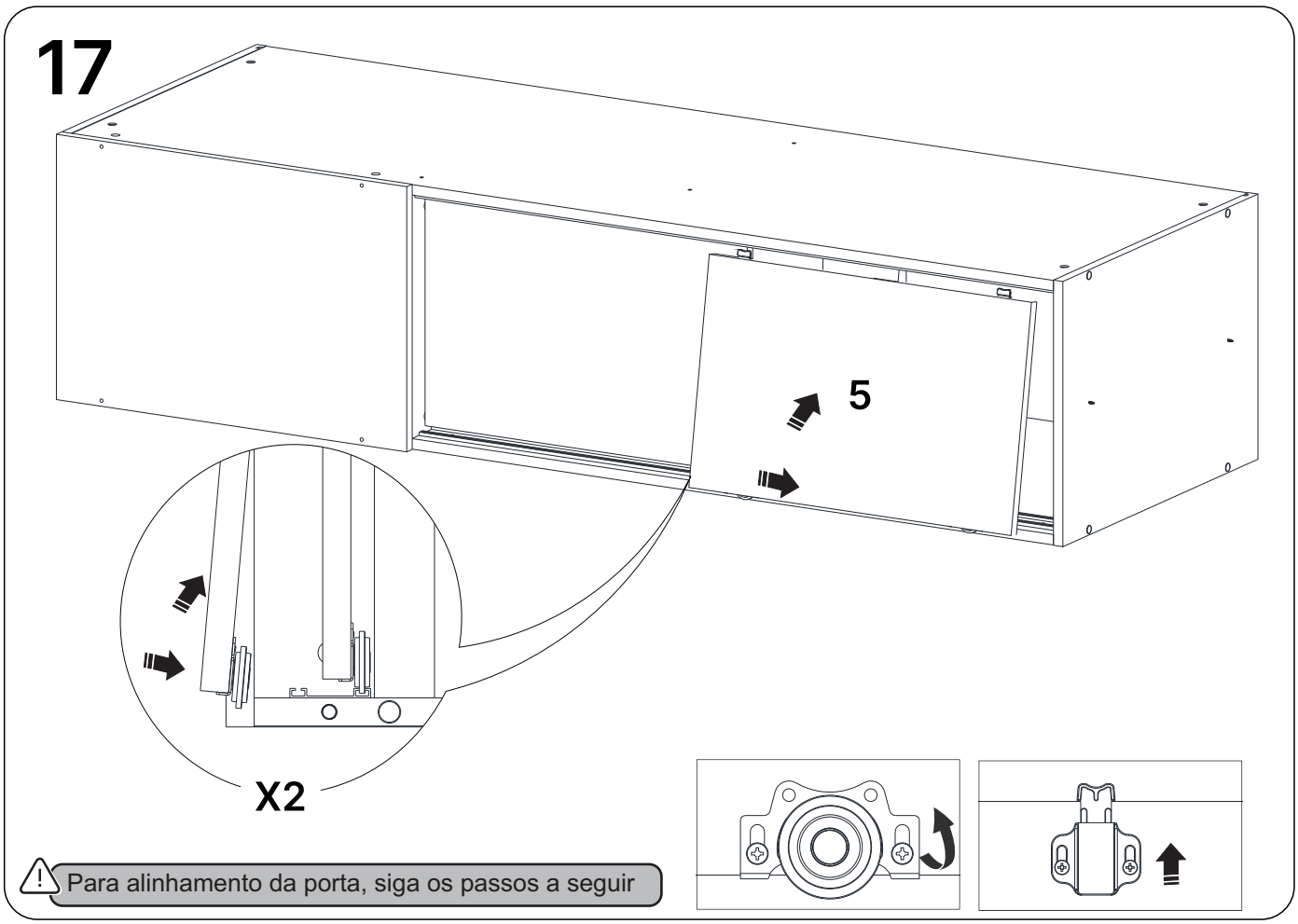

5.55378

18

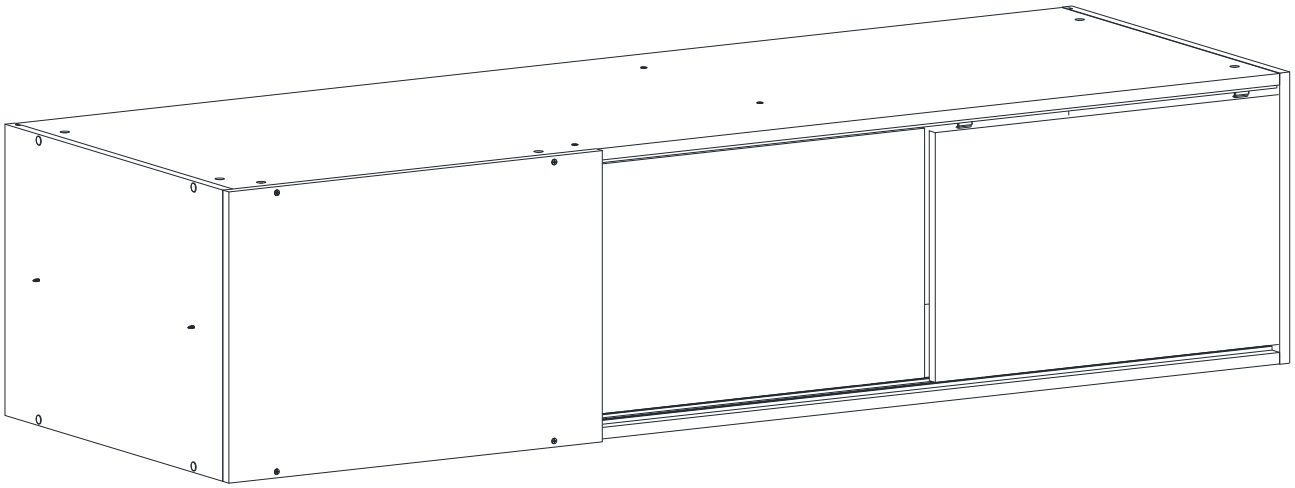

19

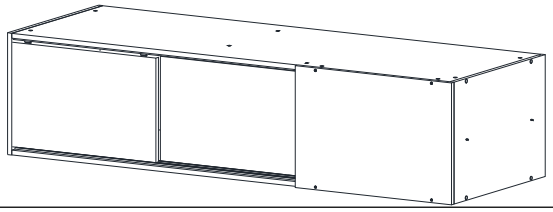

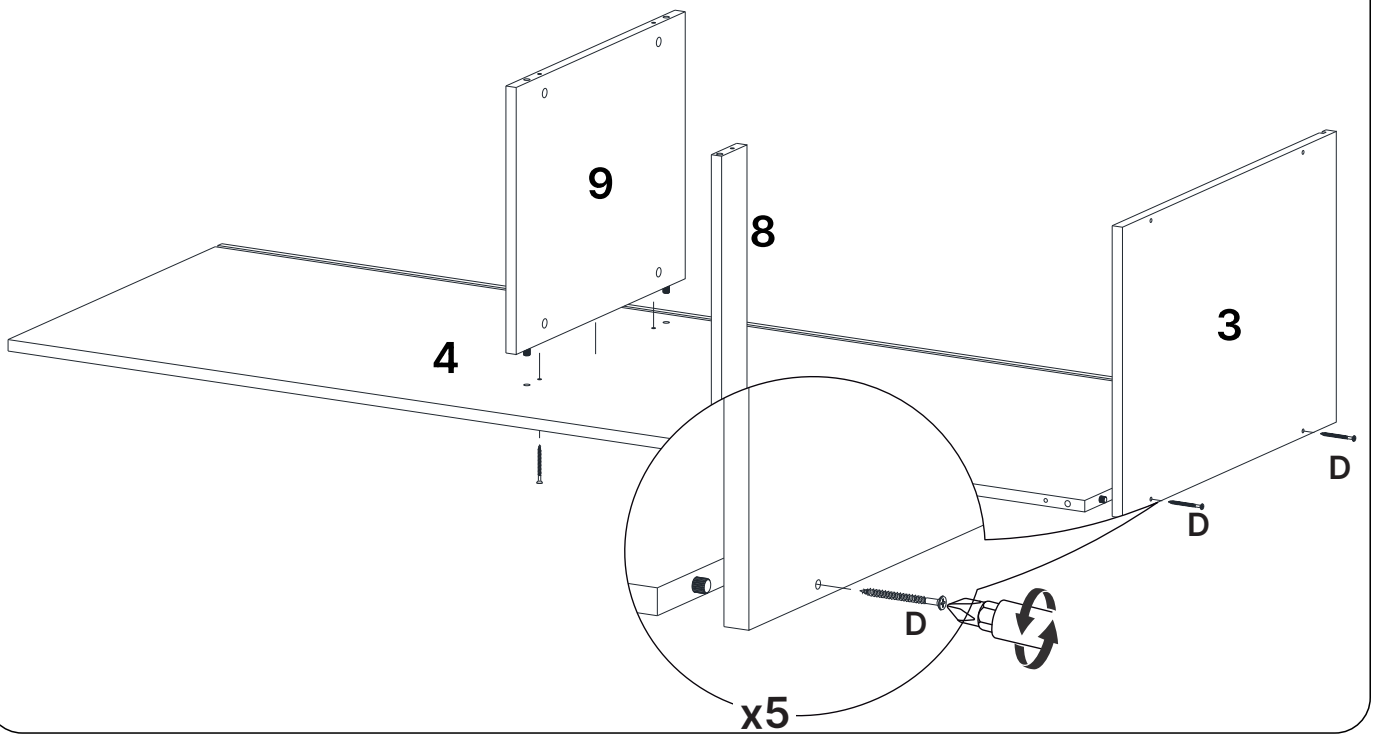

3.55374 / 4.55375 / 8.55380 / 9.55377

20

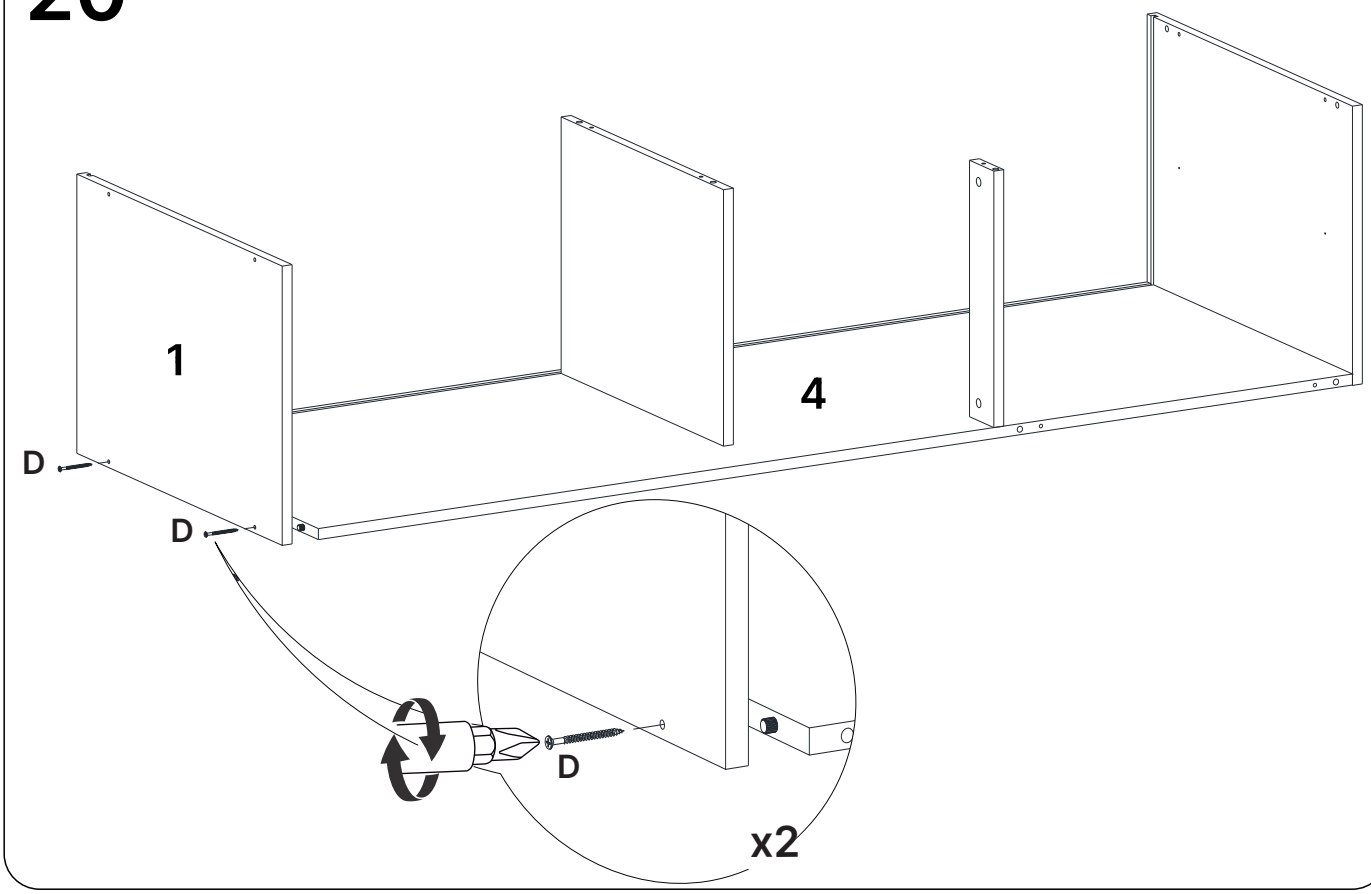

1.55372 / 4.55375

21

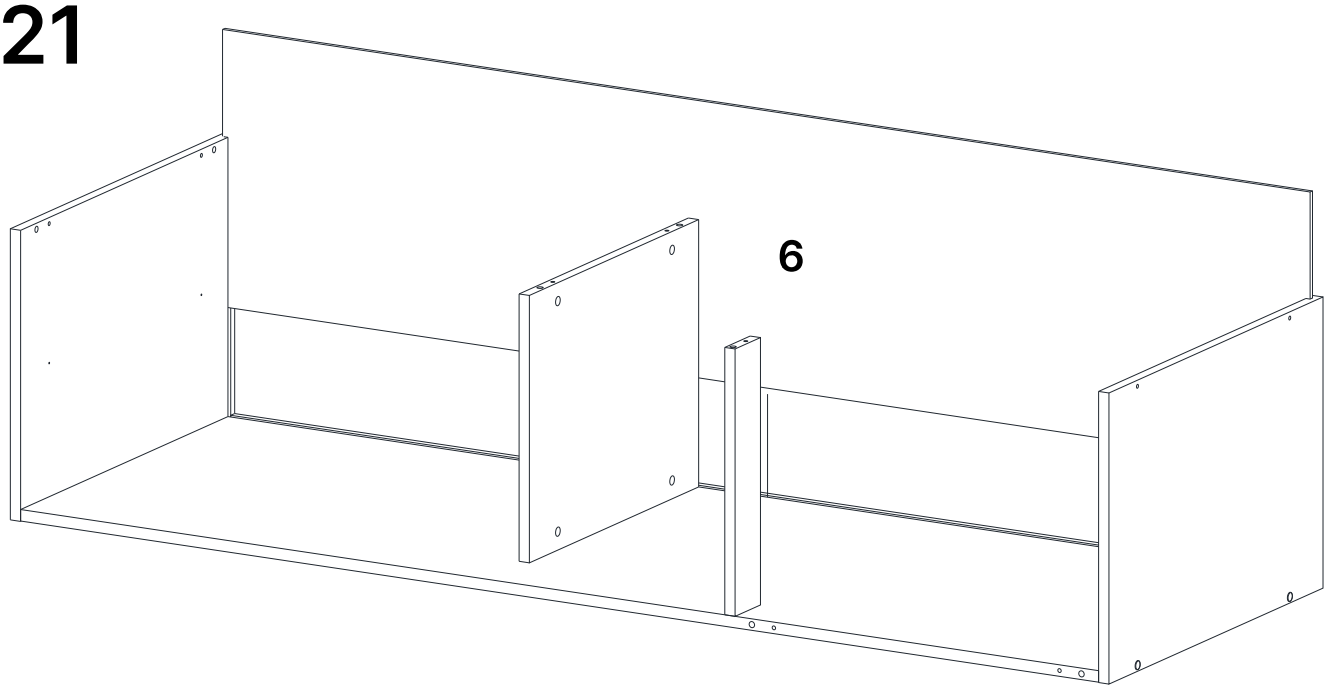

6.55376

22

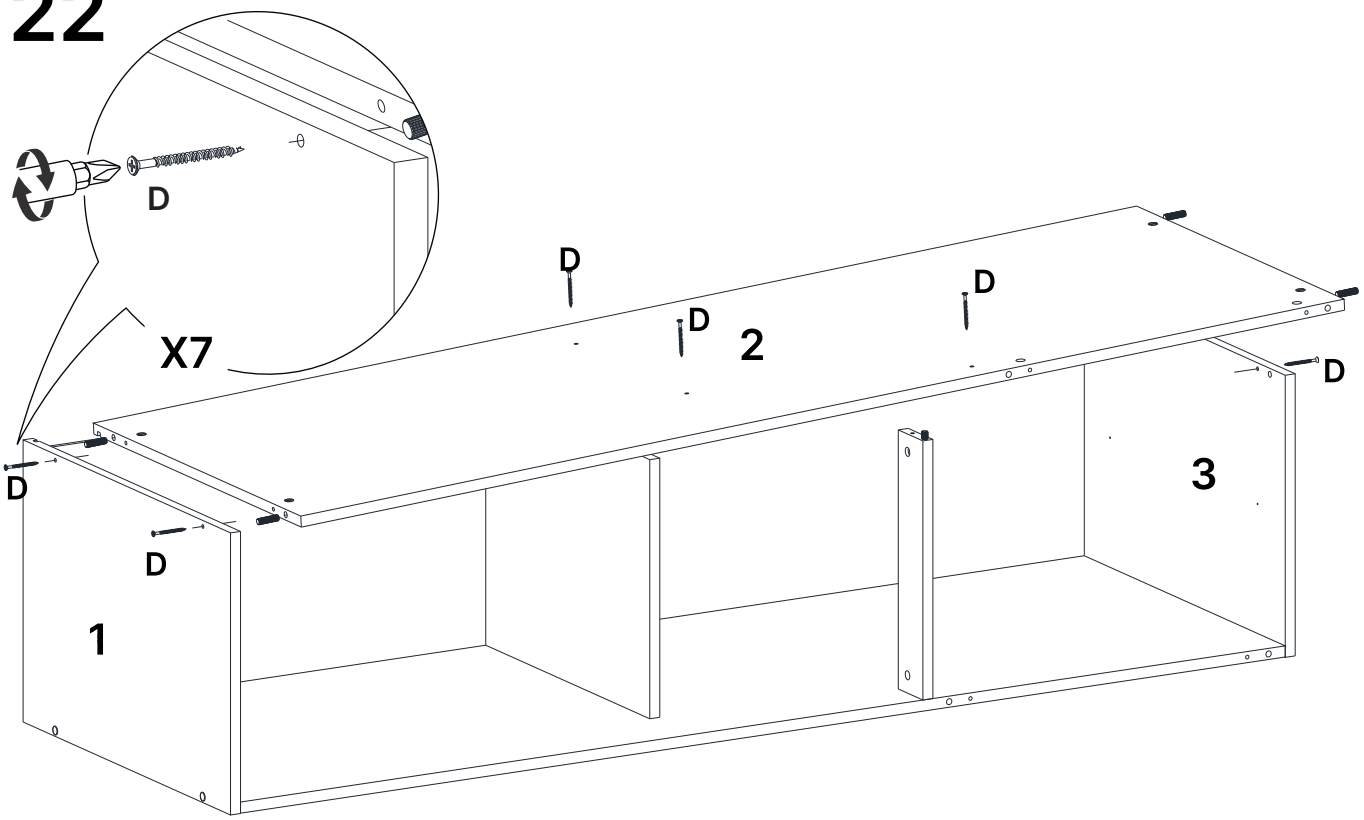

1.55372 / 2.55378 / 3.55374

23

Para sua segurança e obrigatório fixar o módulo na parede,
antes de fazer os proximos passos!

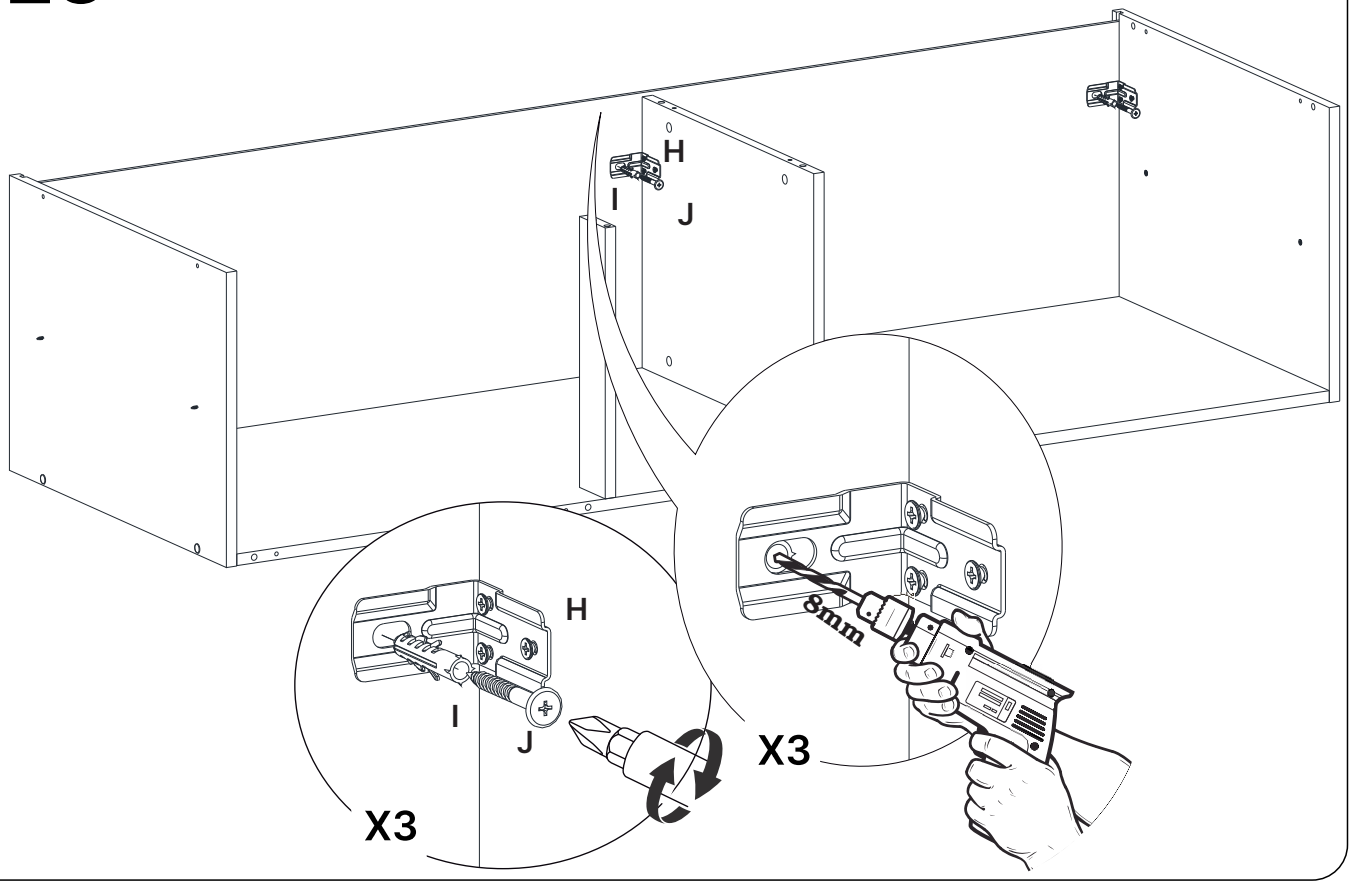

24

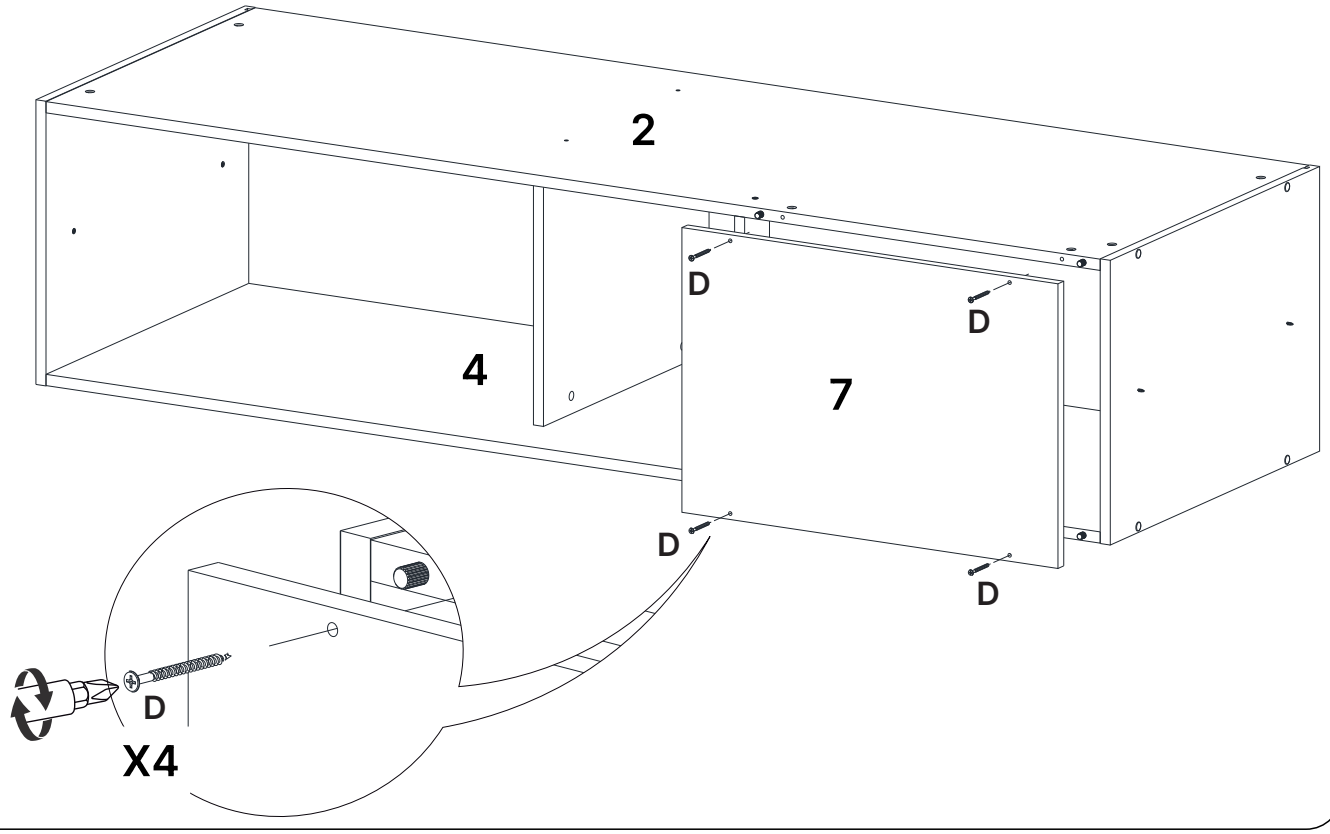

2.55373 / 4.55375 / 7.55379

25

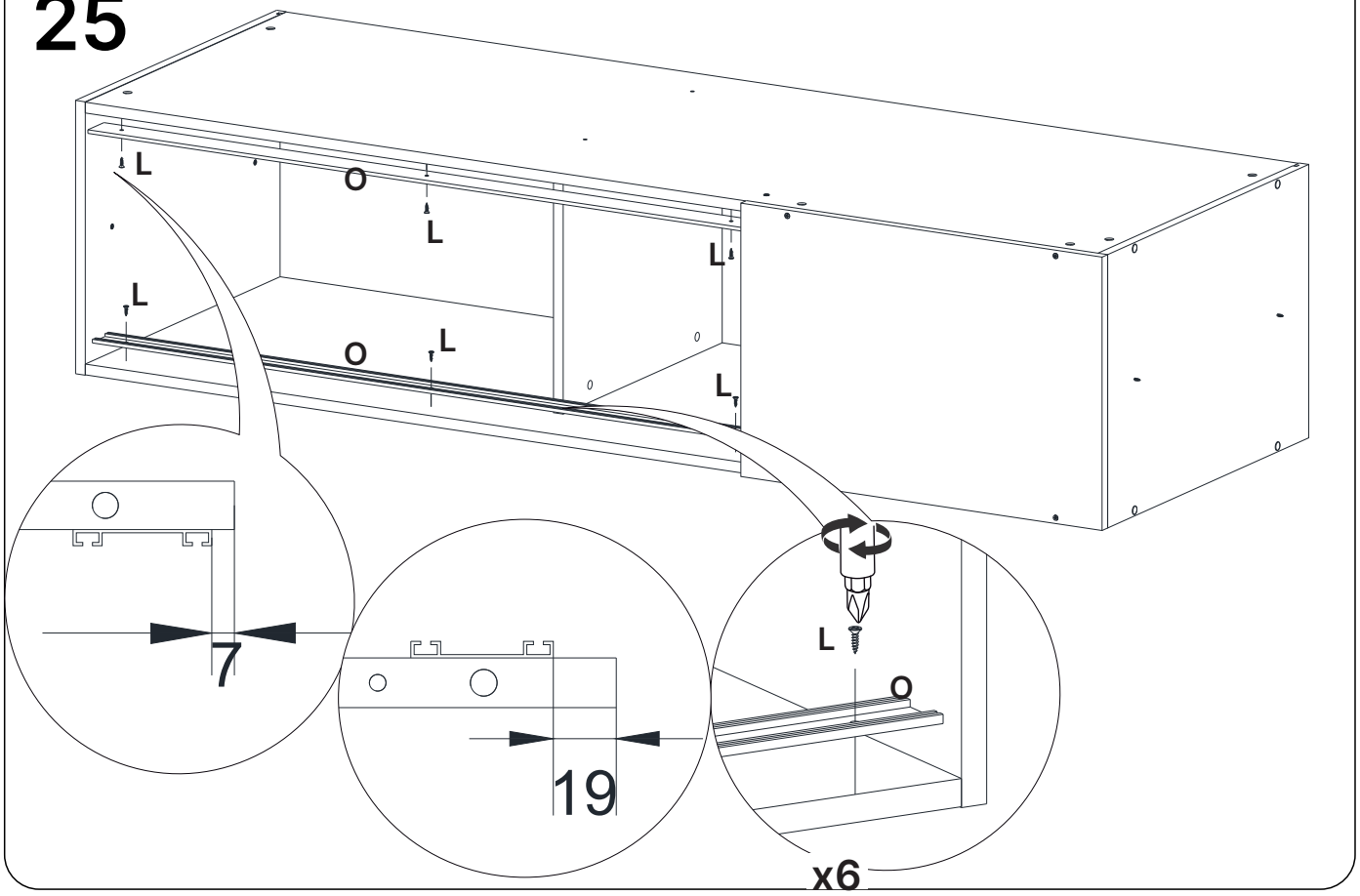

26

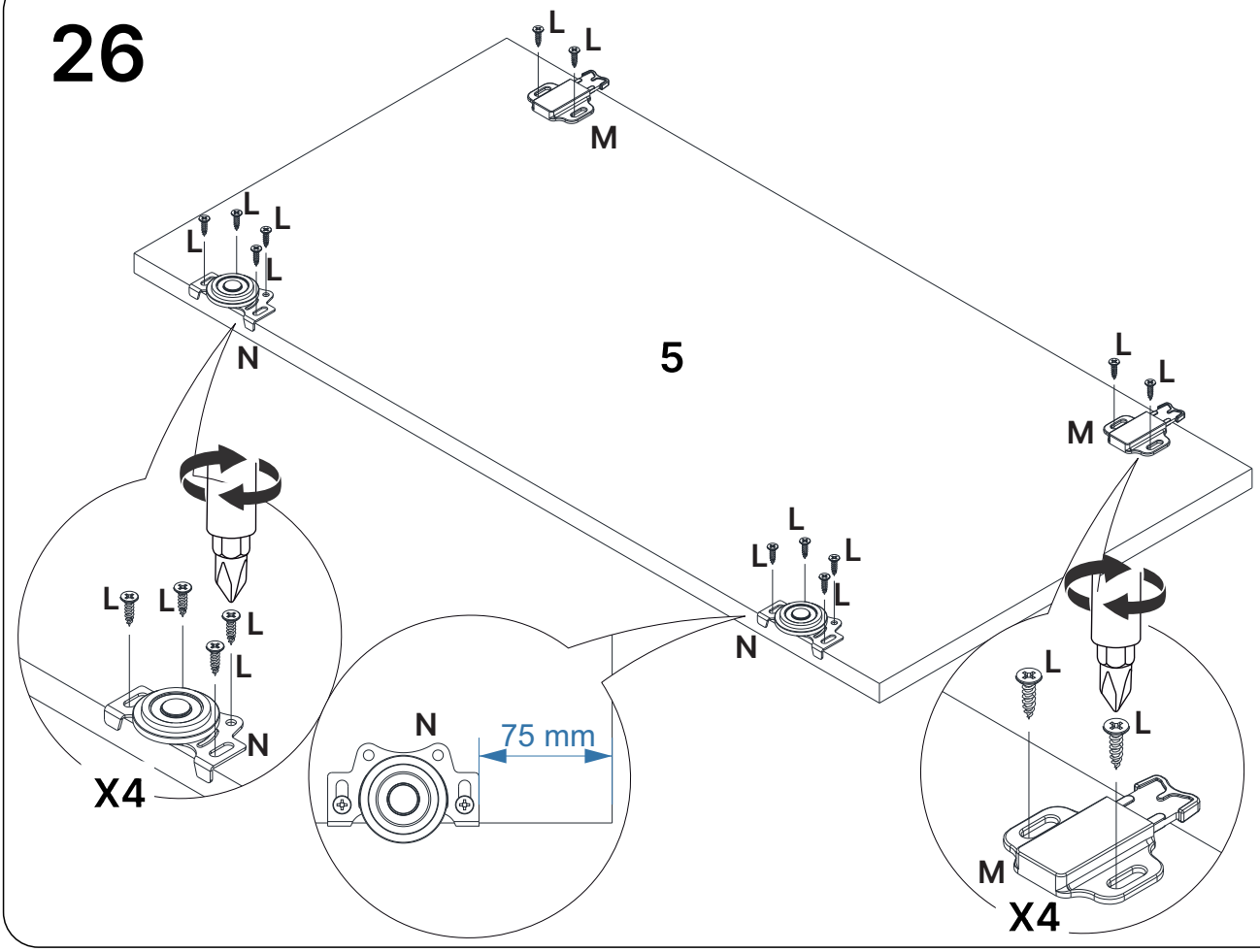

5.55378

27

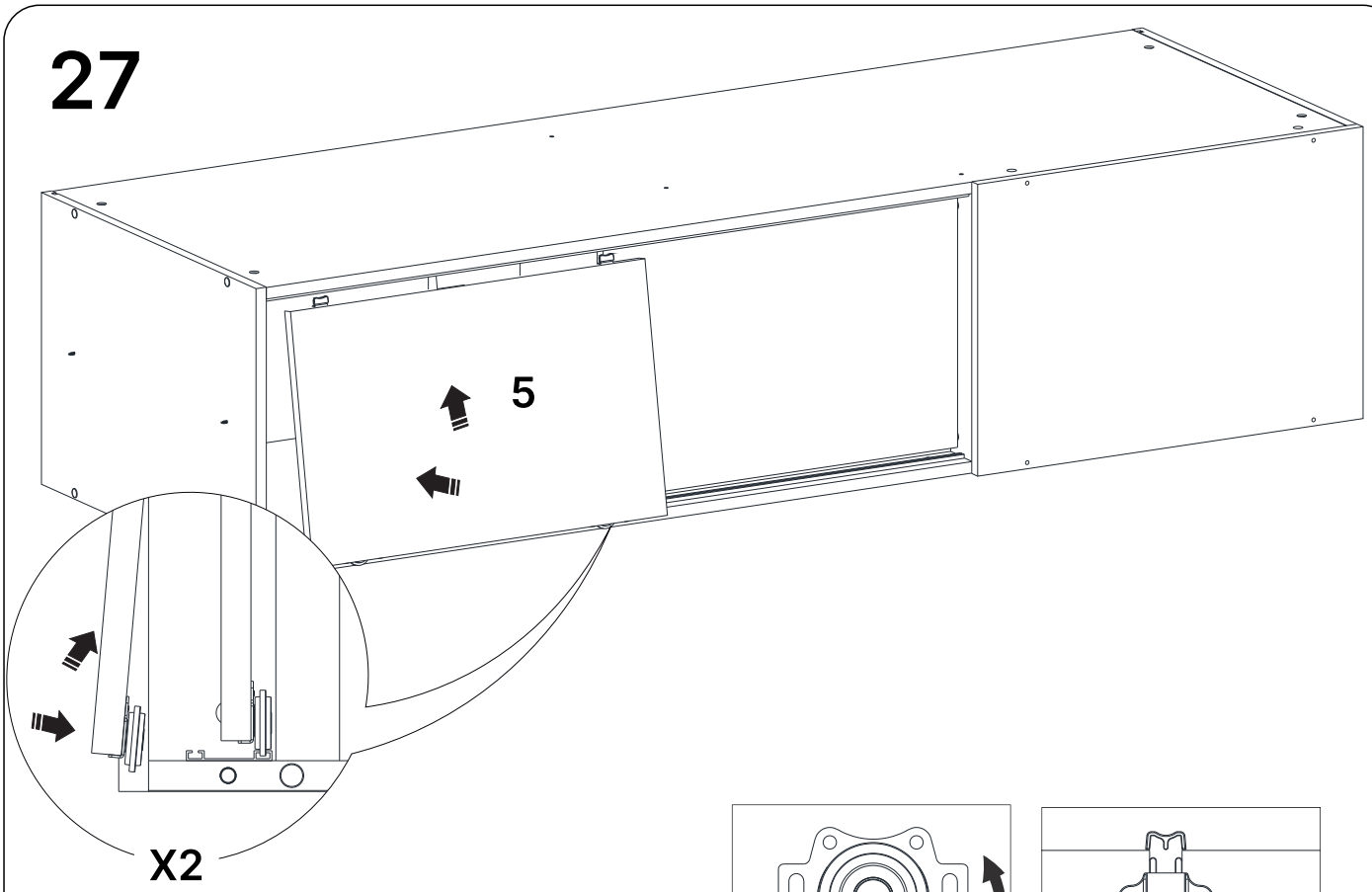

Para alinhamento da porta, siga os passos a seguir

5.55378

28

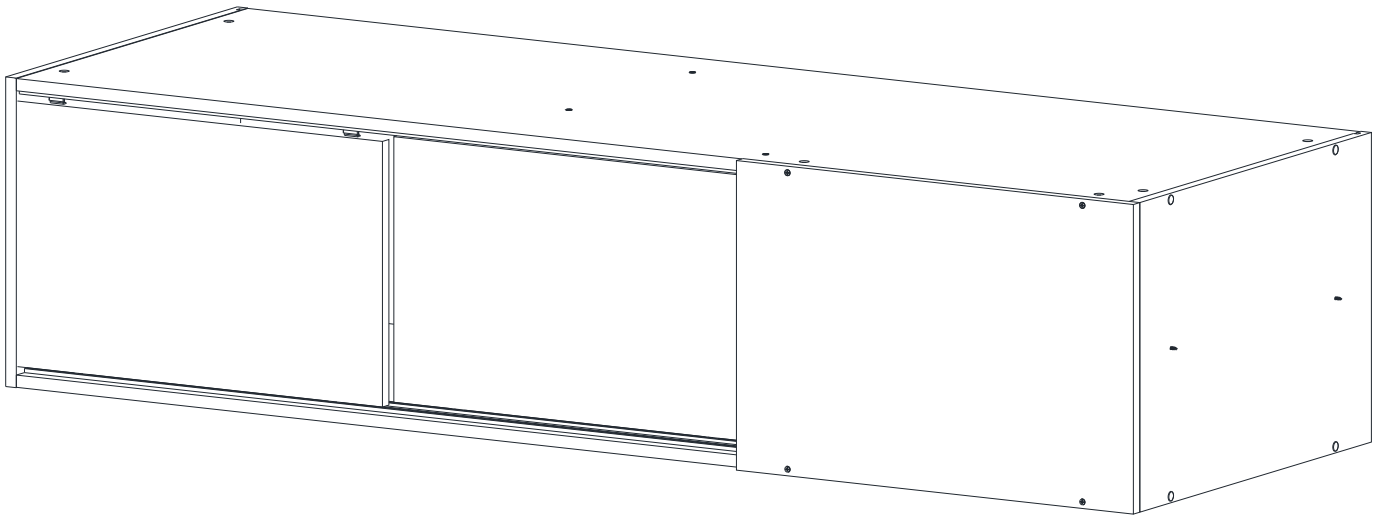

29

Essas são algumas opções para configurar seu móvel!

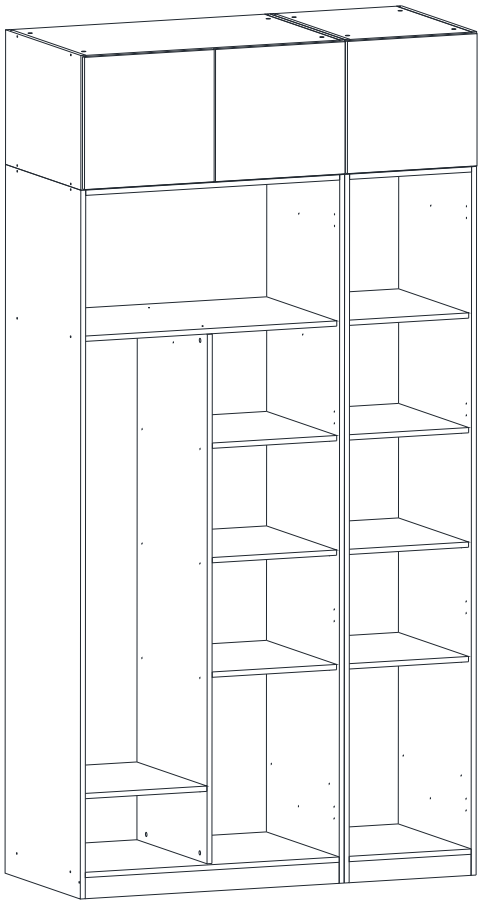

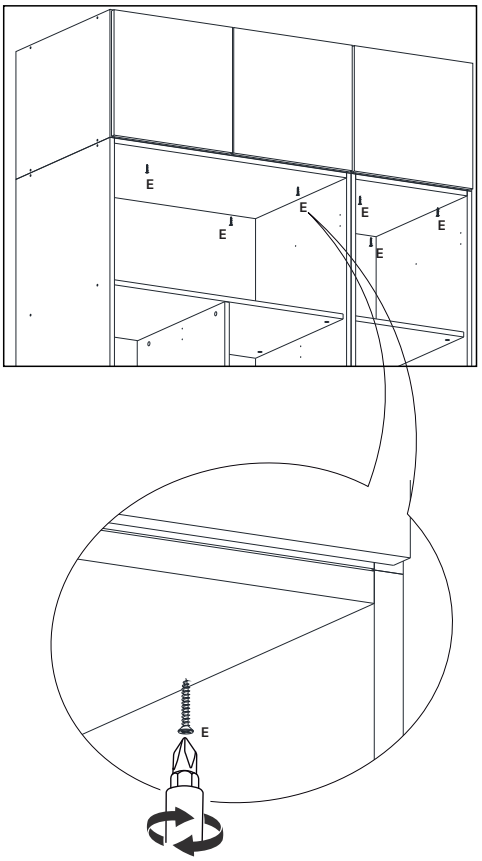

30

Essas são algumas opções para configurar seu móvel!

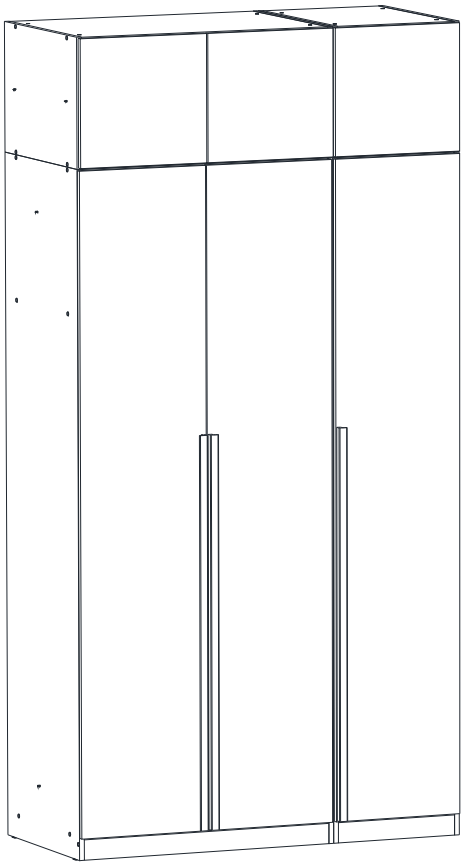

31

Para segurança é obrigatório fixar os módulos aéreos na parede!

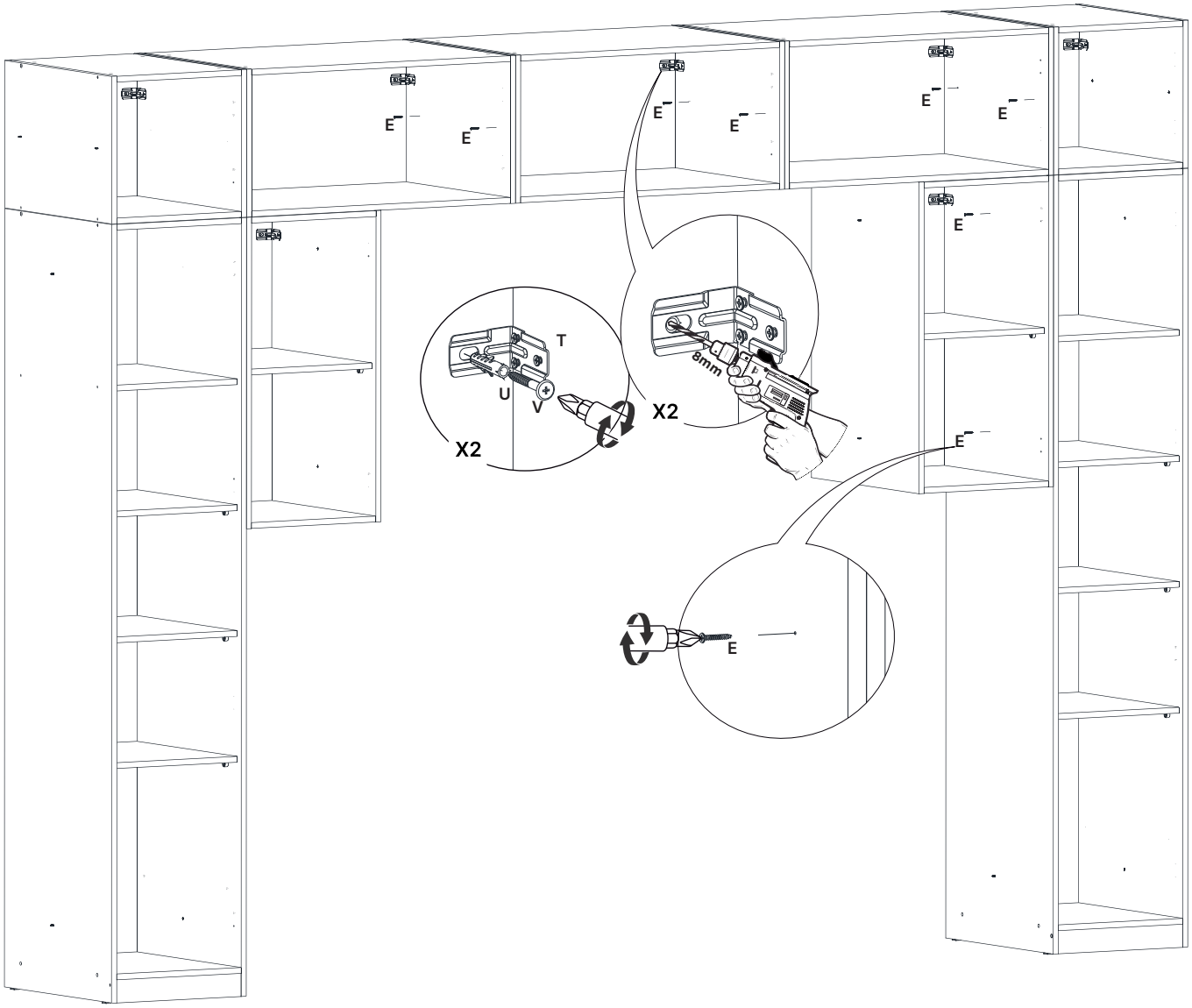

Atenção!! No Kit acompanha parafusos para fixação dos módulos entre si!

Dicas para assegurar a garantia e prolongar a vida útil do seu móvel

Limpeza

Use um pano macio, levemente umedecido com água. É possível o uso detergente neutro, ou sabão neutro com água.

Manutenção

Para garantir estabilidade e durabilidade, é recomendado reapertar os parafusos de tempos em tempos.

Ventilação

A falta de ventilação e excesso de calor pode prejudicar a durabilidade e acabamento do produto.

madeira madeira CABE CASA

V.01

Fixação obrigatória. A instalação incorreta pode causar a queda do móvel e ferimentos graves.
Nunca use o módulo aéreo sem fixação na parede.

madeiraORIGINALS

GUIA PARA FIXAÇÃO DE MÓDULO AÉREO NA PAREDE

Peças envolvidas


Cantoneira de fixação em L


Parafusos que prendem a cantoneira ao móvel


Bucha de parede


Parafuso de fixação na parede


Capa de acabamento

Destaque técnico: Broca de 8 mm para alvenaria



PASSO A PASSO CORRETO!

1

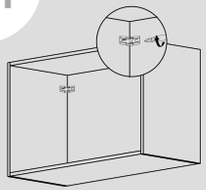

Fixar a cantoneira: Instale a **peça em L** na parte interna do armário durante a montagem, **conforme instrução do manual.**

2

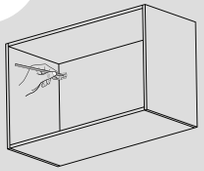

Marcar a parede: Encoste o móvel para marcar o ponto de furo (ou transfira a medida com trena).

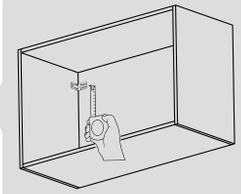

3

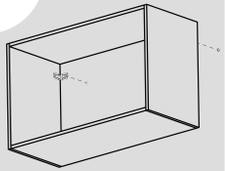

Afastar o móvel: Recue o armário para garantir acesso livre ao ponto demarcado.

4



Furar a parede: Realize a furação na parede utilizando uma **broca de 8 mm para alvenaria.**

⚠ Nunca com o móvel encostado ⚠

5

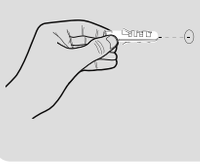

Inserir a bucha: Encaixe a bucha inteira na parede antes de aproximar o móvel.

6

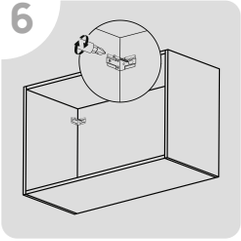

Posicionar e parafusar: Encoste o móvel na parede, alinhe a cantoneira à bucha e aperte o parafuso firme.

7

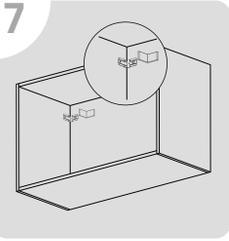

Aplicar o acabamento: Encaixe a capa protetora sobre a cantoneira para finalizar.

✕ ERRADO

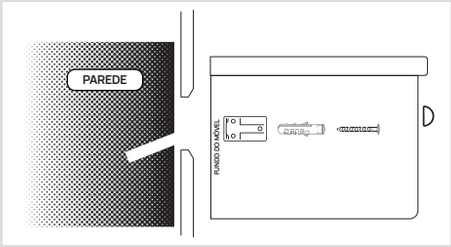

Furar e empurrar a bucha com o móvel já encostado na parede, pelo furo da cantoneira:. **Sem acesso direto, a bucha não entra inteira na parede, fica sem ancoragem real, mesmo que o parafuso seja apertado firme depois.**

✓ CERTO

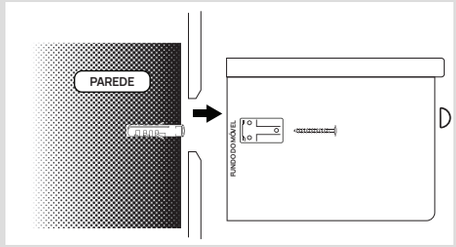

Com o móvel afastado para garantir acesso livre, fure a parede e insira a bucha diretamente nela até que fique totalmente encaixada e sem folga. **Nunca tente furar ou empurrar a bucha com o móvel já encostado na parede através do furo da cantoneira.** Por fim, posicione o móvel alinhado à furação e parafuse através da cantoneira diretamente na bucha já fixada.

⚠ ATENÇÃO ⚠

Vibração:

Vias movimentadas ou trilhos próximos desgastam a fixação ao longo do tempo (dica: se a água de um copo colocado na bancada ondular, há sinal de vibração). **Verifique as fixações periodicamente e reaperte se necessário.**

Parede fora do padrão (drywall e outros tipos):

O kit enviado atende apenas a alvenarias comuns. Para outras estruturas, adquira por conta própria os fixadores adequados — como a bucha metálica basculante (tipo Sforbolt, que já vem completa com parafuso), recomendada para drywall. Além disso, consulte um profissional antes da instalação para confirmar se a parede suporta o peso do móvel.

Parede antiga:

Reboco espesso e frágil exige perfurar mais fundo até atingir a camada firme, reforçar a fixação ou contratar apoio profissional.

Antes de usar o móvel, confira:

- ☐ A cantoneira está bem fixada na parte interna do móvel.
- ☐ A parede foi furada e a bucha inserida com o móvel afastado, nunca com o móvel já encostado.
- ☐ A bucha ficou inteira dentro da parede, sem sobrar para fora.
- ☐ O parafuso atravessou a cantoneira, por dentro do móvel, e prendeu firme na bucha.
- ☐ Todas as cantoneiras foram fixadas.

Se a bucha girar ou ficar folgada no furo, PARE. Não instale o móvel.

DÚVIDAS? ENTRE EM CONTATO PELO CHAT DO SITE. madeiramadeira

madeiramadeira
serviços

Agora que você já comprou o seu móvel, ele **merece ser montado do jeito certo.**

Erros de montagem causam mais de **60%** dos danos em móveis.

PARCELE EM ATÉ **3x** SEM JUROS

Por que **contratar?**

Tranquilidade do **início ao fim** da montagem

PROFISSIONAIS QUALIFICADOS
Especialistas certificados na **MadeiraMadeira Serviços.**

FERRAMENTAS PROFISSIONAIS
que **protegem seus móveis.**

AGENDAMENTO EM 24 HORAS
escolha a data e o turno **ideais para você.**

GARANTIA DE 3 MESES
de cobertura **completa.**

Mais de 1 MILHÃO DE MONTAGENS
★ com avaliação 4.7 ★

Mariana S., São Paulo
"Chegaram no horário e montaram tudo rapidamente. Serviço incrível!"
★★★★★

Carlos R., Belo Horizonte
"Tentei montar sozinho e foi um desastre. Com a **MadeiraMadeira Serviços** ficou perfeito."
★★★★★

Ana P., Rio de Janeiro
"Agendamento ágil e **montagem pontual e perfeita.** Recomendo demais!"
★★★★★

Agende agora pelo QR Code

MadeiraMadeira Serviços · Atendimento em todo o Brasil

Escaneie o QR Code