MANUAL DE MONTAGEM / ASSEMBLY INSTRUCTIONS / PLANO DE ARMADO

Antes de montar o móvel, leia com atenção o manual de montagem!
Before assembling the furniture, carefully read the assembly instructions!
Antes de armar el mueble, lea con atención el manual de ensamble!

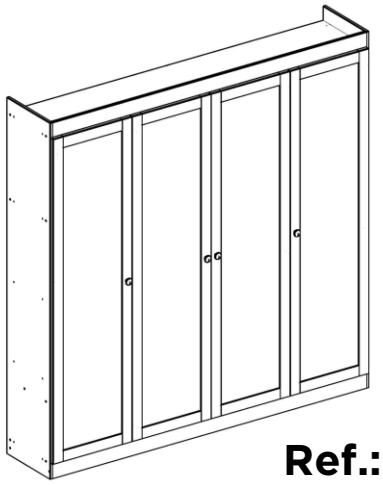

Ref.: 0579

genialflex

Parabéns! Você comprou um produto de excelente qualidade, fabricado com chapa de madeira de MDP ou MDF, extraída de florestas renováveis. Possui alta resistência e design atual.

Congratulations! You have purchased a product of excellent quality, made from MDP or MDF wood veneer, extracted from renewable forests. It has high strength and current design.

Felicitaciones! Usted compró a un producto de excelente calidad, fabricado con placa de madera de MDP o MDF, proveniente de florestas renovables. Tiene alta resistencia y diseño actual.



ATENCÃO
ATENTION
ATENCIÓN

1) Verifique todas as peças antes de começar a montagem.
Check all parts before starting assembly.
Verifique todas las partes antes de empezar el armado.

2) Ao começar a montagem, não apoie as peças na parede.
When starting the assembly, do not support the parts on the wall.
Al empezar el armado, no apoyes las partes en la pared.

3) Ao colocar as peças e ferragens de lado, cuidado para não perde-las.
When placing parts and hardware aside, be careful not to lose them.
Al poner las piezas y herrages a parte, cuidado para no dañarlas.

4) O móvel deve ser montado no chão, para isso, use a própria caixa para proteger e não danificar o piso.
The furniture must be mounted on the floor, to do this, use the box itself to protect and not damage the floor.
El mueble suele ser armando al piso, para eso, use la propria caja para protegerlo y no dañar al piso.

5) Comece a montagem seguindo as instruções passo a passo.
Begin assembly by following the step-by-step instructions.
Comience el armado siguiendo la instrucciones paso a paso.

6) É de responsabilidade do montador seguir as intrucões desse manual, que são fundamentais para a estrutura do móvel.
It's the assembler's responsibility to follow the instructions in this manual, which are fundamental to the structure of the furniture.
Es de responsabilidad del armador seguir las instrucciones de este manual, que son fundamentales para la estructura del mueble.

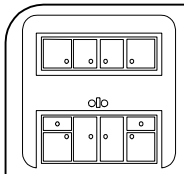

CUIDADOS
CARE
CUIDADO

1) A conservação e limpeza deve ser feita com um pano levemente umedecido com água.
Care and cleaning should be done with a cloth slightly moistened with water.
La conservación y limpieza debe ser hecha con un trapo levemente humedecido en agua.

2) Não use produtos abrasivos, como saponáceo, detergentes e esponja de aço.
Do not use abrasive products, such as soap, detergents and steel sponge.
No use productos abrasivos, como saponáceo, detergentes y esponja de acero.

3) Não use cera ou óleo para dar brilho ao móvel.
Do not use wax or oil to shine the furniture.
No use cera o aceites para darle brillo al mueble.

4) Não expor o móvel a interpéries e nem ao calor excessivo.
Do not expose the furniture to weather or excessive heat.
No exponer el mueble a interperies ni al calor excesivo.

5) Ao terminar a montagem, limpe o ambiente e o móvel.
When the assembly is finished, clean the room and the furniture.
Al terminar el armado, limpie al ambiente y al mueble.

FERRAMENTAS / TOOLS / HERRAMIENTAS



MARTELO
HAMMER
MARTILLO



MARTELO DE BORRACHA
RUBBER HAMMER
MARTILLO GOMA



CHAVE PHILLIPS
PHILLIPS SCREWDRIVER
LLAVE PHILLIPS



TRENA
MEASURING TAPE
CINTA MÉTRICA

PEÇAS/ PIEZAS

N° No	Descrição Descrición	Qtd Qty
1	LATERAL DIREITA/ LATERAL DERECHA	1
2	LATERAL ESQUERDA/ LATERAL IZQUIERDA	1
3	BASE/BASE	1
4	TAMPO/TABLERO	1
5	BASE INTERMEDIARIA/ BASE INTERMEDIARIA	1
6	DIVISORIA LATERAL/ SEPARADOR DE LADO	2
8	DIVISORIA CENTRAL/ TABIQUE CENTRAL	1
9	PILASTRA/ PILAR	3
10	PORTA/ PUERTA	4
11	PRATELEIRA/ ESTANTE	4
12	RODAPÉ FRONTAL/ ZOCALO FRONTAL	1
13	RODAPÉ TRASEIRO/ ZOCALO TRASERO	1
14	RODAFORRO/ CORNIZA	1
15	RODAPÉ CENTRAL/ ZOCALO CENTRAL	2
16	COSTA INFERIOR/ COSTA BAJA	4
17	COSTA SUPERIOR/ COSTA ALTA	2
18	FRENTE DE GAVETA/ FRENTE DEL CAJÓN	2
19	LATERAL ESQUERDA DE GAVETA/ LADO IZQUIERDO DE CAJÓN	2
20	LATERAL DE GAVETA DERECHA/ LADO DERECHO DE CAJÓN	2
21	COSTA DE GAVETA/ PARTE SUPERIOR DEL CAJÓN	2
22	MONTANTE DE GAVETA/ CANTIDAD DE GAVETA	4
23	FUNDO DE GAVETA/ FONDO DE CAJÓN	2

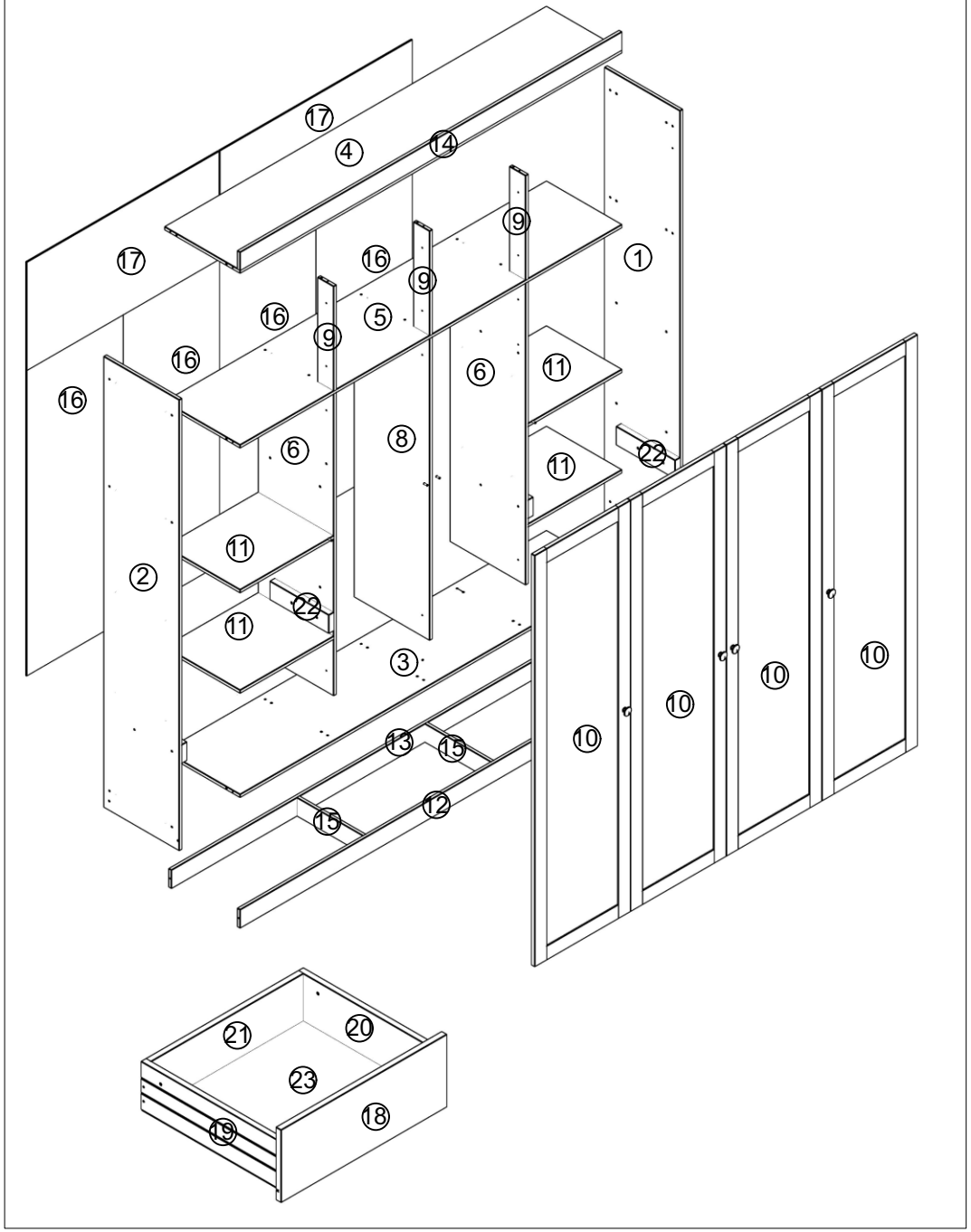

FERRAGENS / HARDWARE / HERRAJES

Nº No Num		DESCRIÇÃO DESCRIPTION DESCRIPCIÓN	QTD QTY CANT
A		CAVILHA 6X30MM WOODEN DOWEL 6X30MM TARUGO 6X30MM	50
B		CAVILHA 6X50MM WOODEN DOWEL 6X50MM TARUGO 6X50MM	03
C		PARAFUSO 3,5X40MM SCREW 3,5X40MM TORNILLO 3,5X40MM	50
D		PREGO NAIL CLAVO	130
E		GARRA METÁLICA METALLIC CLAW GRAB METALICA	31
F	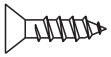	PARAFUSO 4X12MM SCREW 4X12MM TORNILLO 4X12MM	124
H		SUPORTE DE FIXAÇÃO DE 4 FUROS 4 HOLE FIXING SUPPORT SOPORTE DE FIJACIÓN DE 4 AGUJEROS	12
I	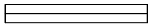	CABIDEIRO CABINET GABINETE	02
J		SAPATA SHOE ZAPATA	12
K		SUPORTE DE 2 FUROS 2 HOLE SUPPORT SOPORTE 2 AGUJEROSSOPORTE 2 AGUJEROS	04
L		CORREDIÇA LATERAL SIDE SLIDE CORREDERA LATERAL	02
M	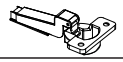	DOBRADIÇA HINGE BIZAGRA	12
N		CALÇO PARA DOBRADIÇA HINGE SHED CALZO DE BISAGRA	12
O		KIT ANTI-TOMABAMENTO ANTI-TIPPING KIT KIT-ANTIVUELCO	01
P	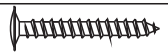	PARAFUSO 3,5X25mm SCREW 3,5X25mm TORNILLO 3,5X25mm	04
Q		PUXADOR HANDLE TIRADOR	04
R		SUPORTE DE CABIDEIRO CABINET SUPPORT SOPORTE DE GABINETE	04
S		PERFIL H PROFILE H PERFIL H	01
T		PARAFUSO 3,5X30MM SCREW 3,5X30MM TORNILLO 3,5X30MM	08
U		PREGO ANELADO RINGED NAIL CLAVO ANILLADO	08

UTILIZE A RÉGUA PARA IDENTIFICAR OS PARAFUSOS
USE THE RULER TO IDENTIFY THE SCREWS
UTILICE LA REGLA PARA IDENTIFICAR LOS TORNILLOS



PESO SUPORTADO / WEIGHT SUPPORTED / PESO SOPORTADO

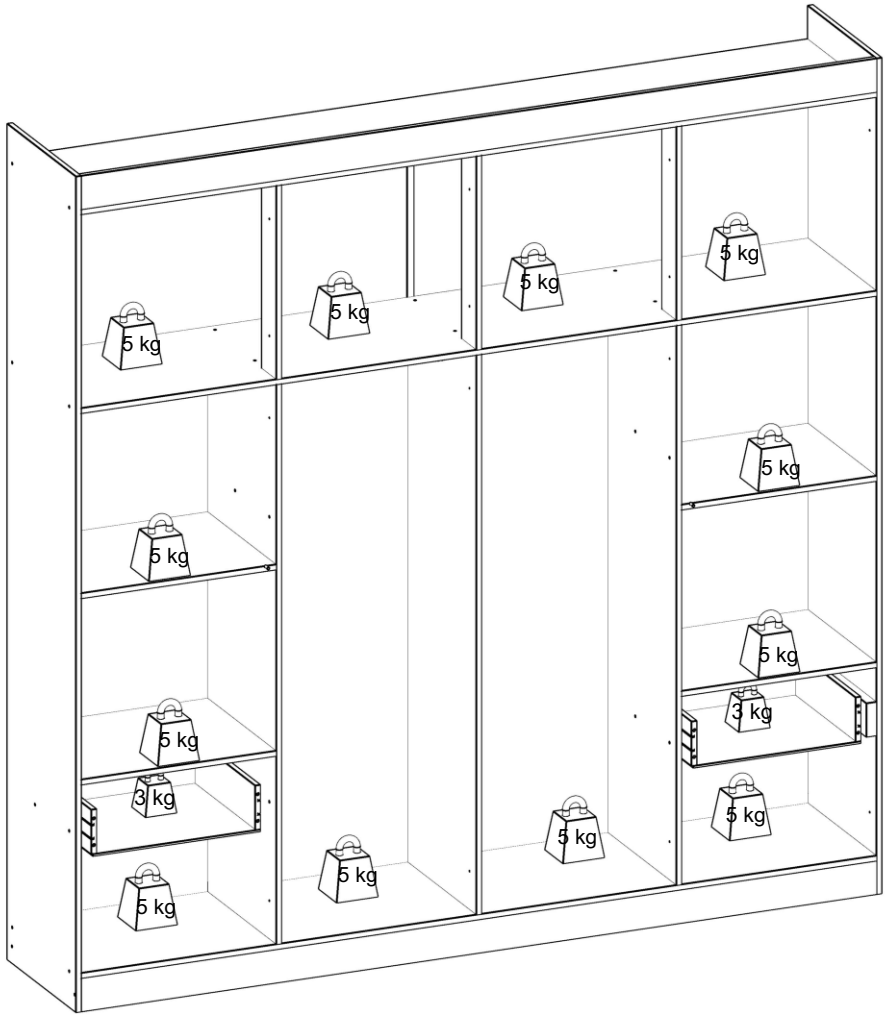

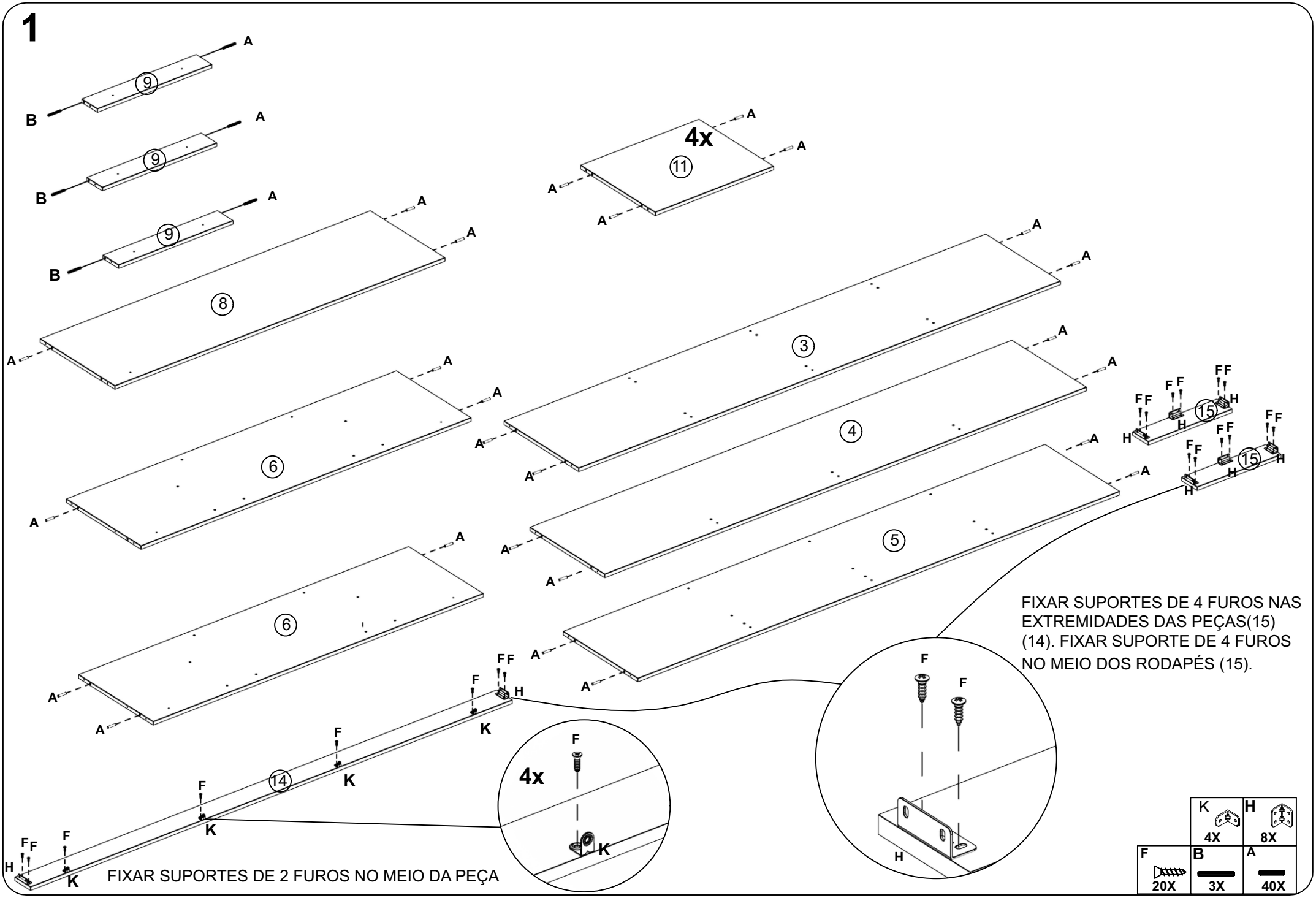
1
A
B
9
8
6
4x
11
3
4
5
15
14
F
H
K
FIXAR SUPORTES DE 4 FUROS NAS EXTREMIDADES DAS PEÇAS(15) (14). FIXAR SUPORTE DE 4 FUROS NO MEIO DOS RODAPÉS (15).
FIXAR SUPORTES DE 2 FUROS NO MEIO DA PEÇA
K 4X
H 8X
F 20X
B 3X
A 40X

2

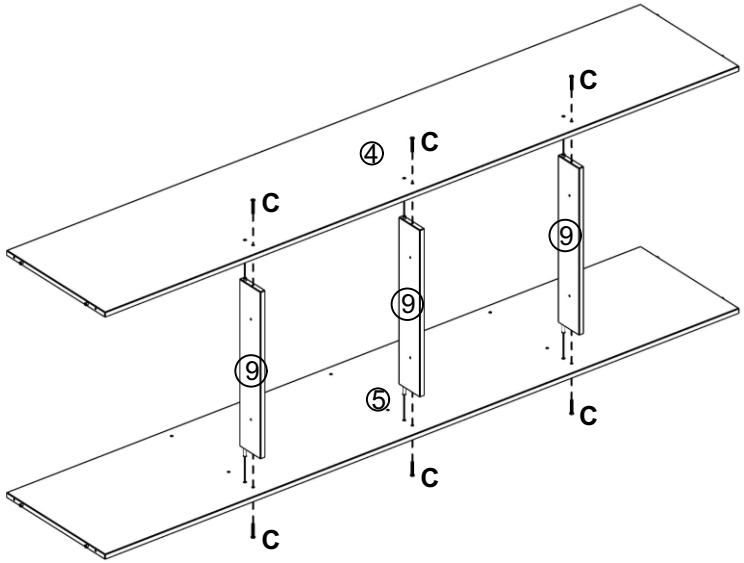

C 6X

3

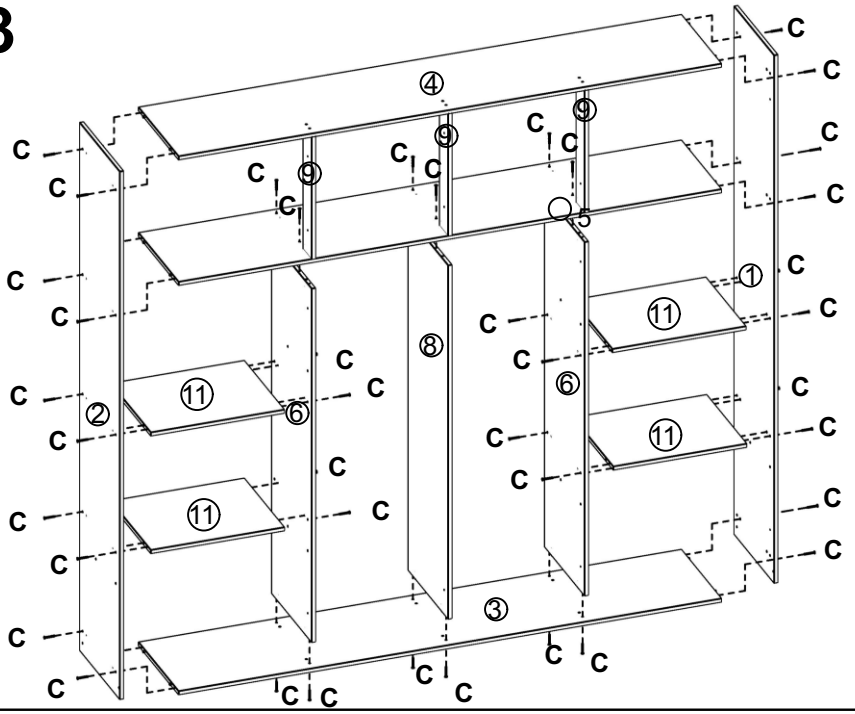

C 40X

4

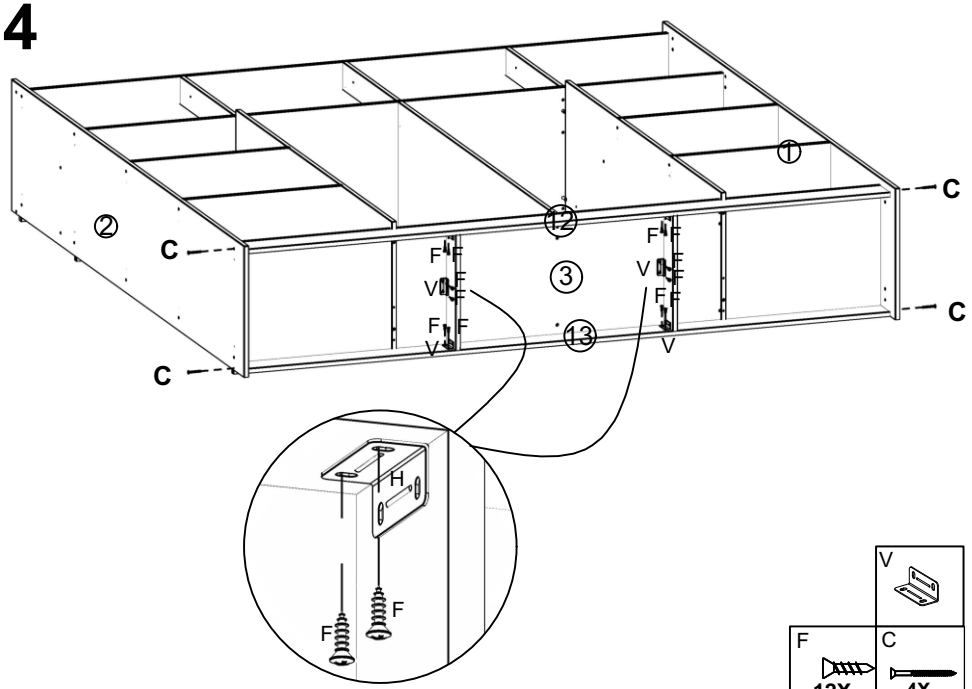

V

F 12X

C 4X

5

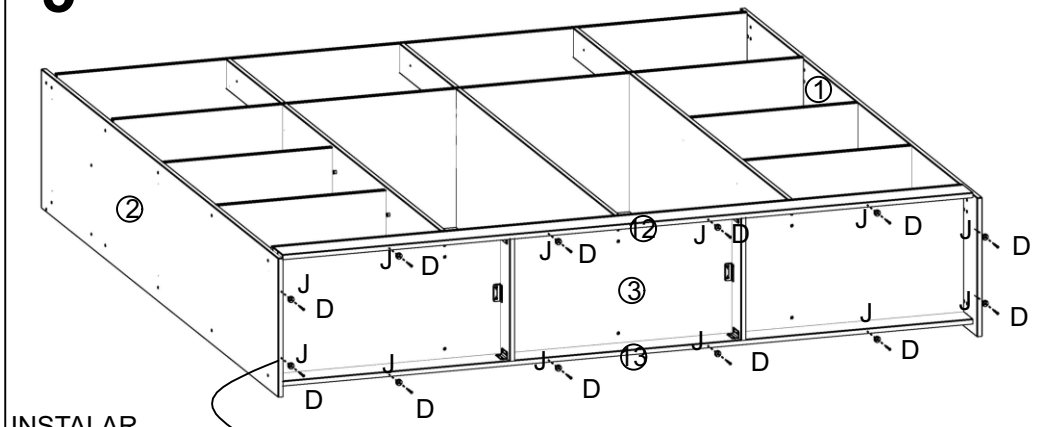

INSTALAR
SAPATAS NA
PARTE INFERIOR
DO ROUPEIRO

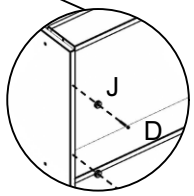

J 12X

D 12X

6

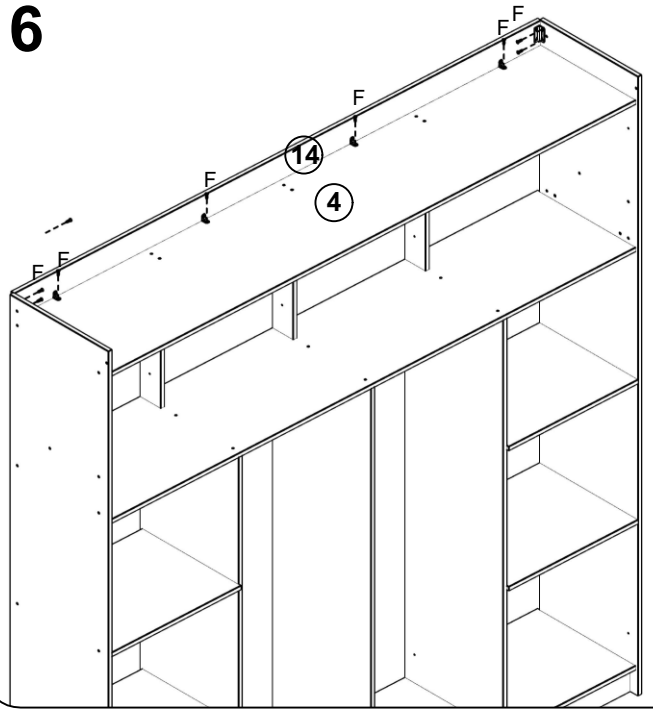

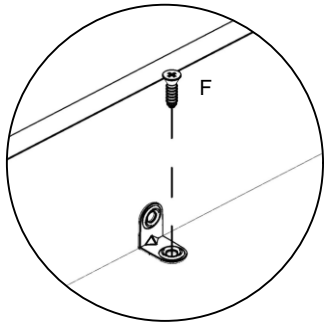

PRENDER MOLDURA SUPERIOR COM PARAFUSOS 4X12 (C) COMO O EXEMPLO A CIMA.

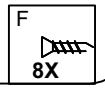

7

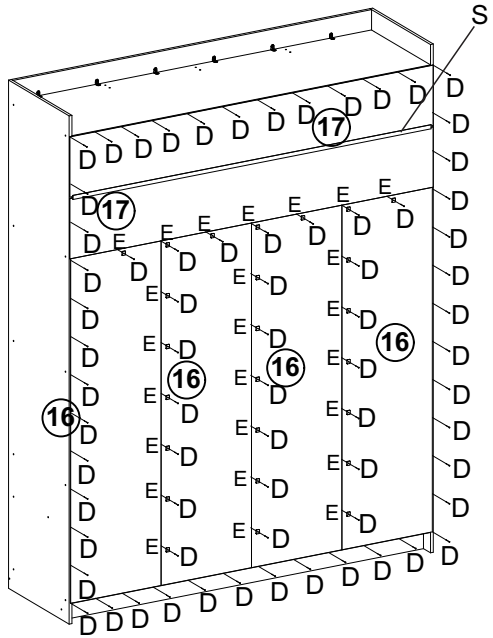

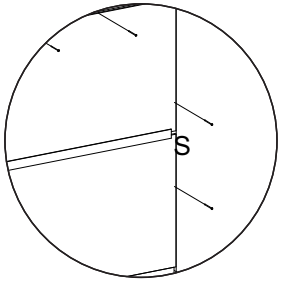

JUNTAR COSTAS COM PREGOS (D) E GARRAS (E) E APLICAR PERFIL H NA PARTE SUPERIOR DAS COSTAS.

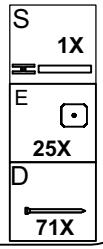

9

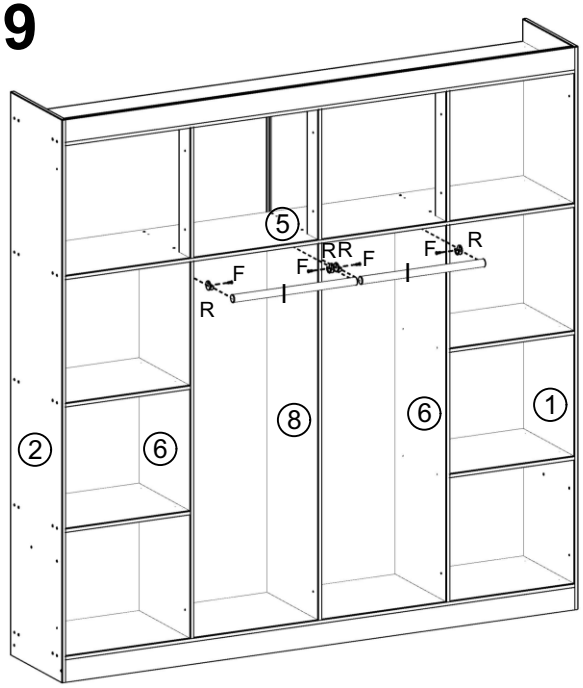

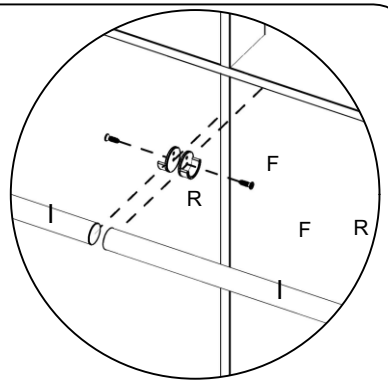

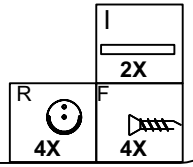

10

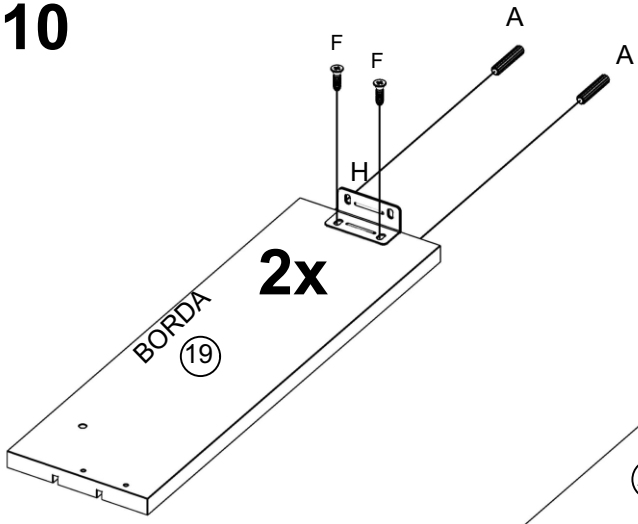

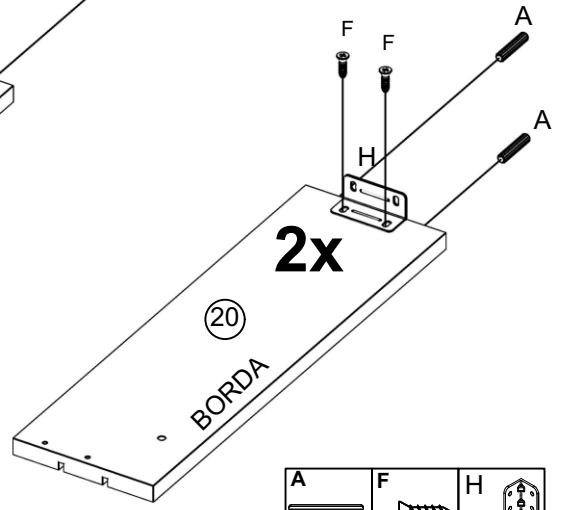

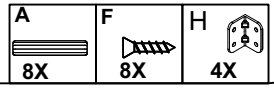

11

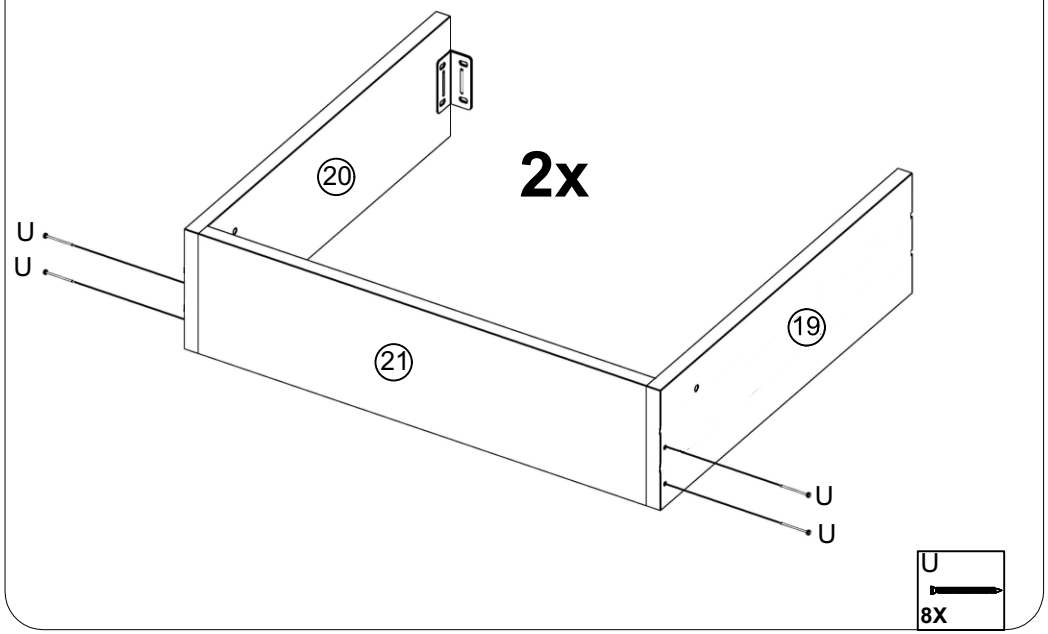
2x
20
21
19
U
U
U
U
U
8X

12

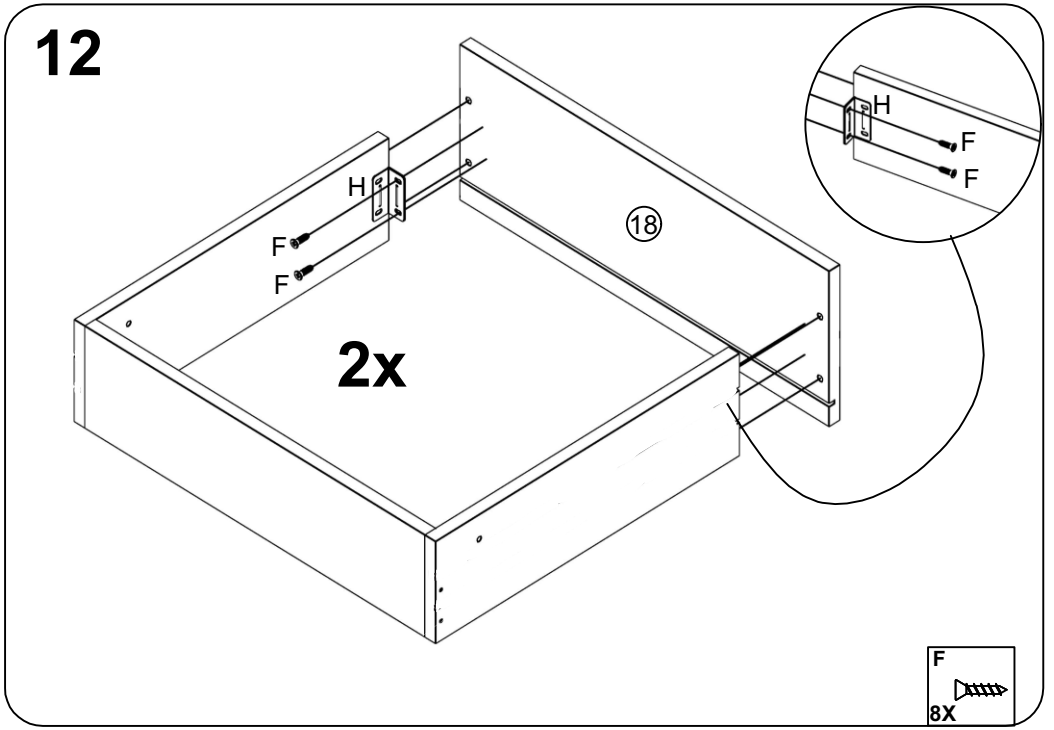
2x
18
H
F
F
H
F
F
F
8X

13

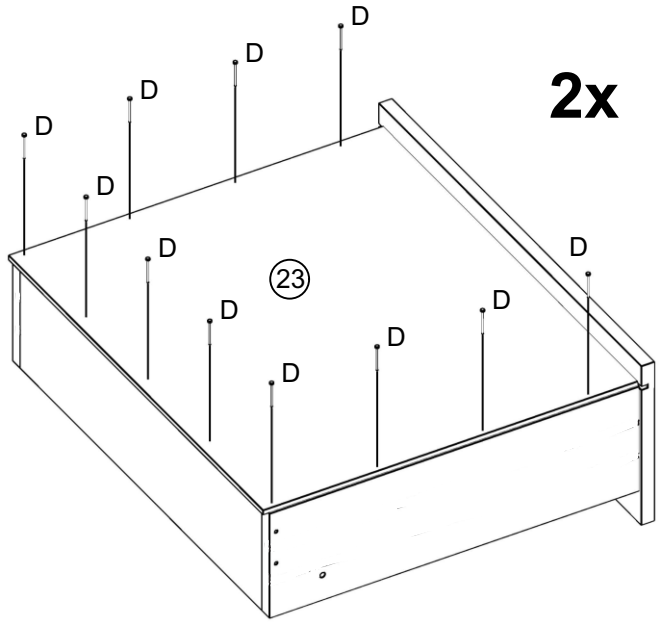
2x
23
D
D
D
D
D
D
D
D
D
D
D
D
24X

14

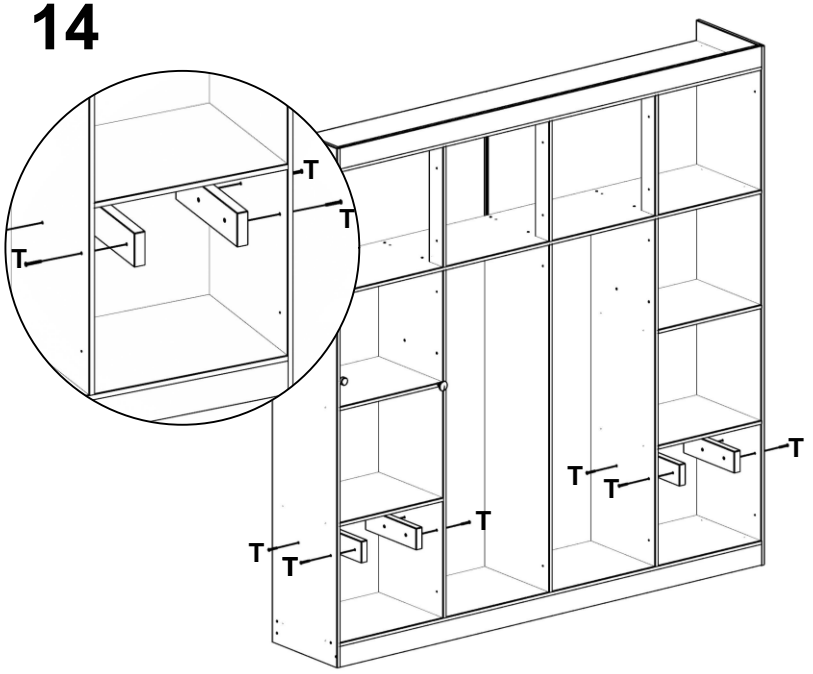
T
T
T
T
T
T
T
T
T
T
8X

15

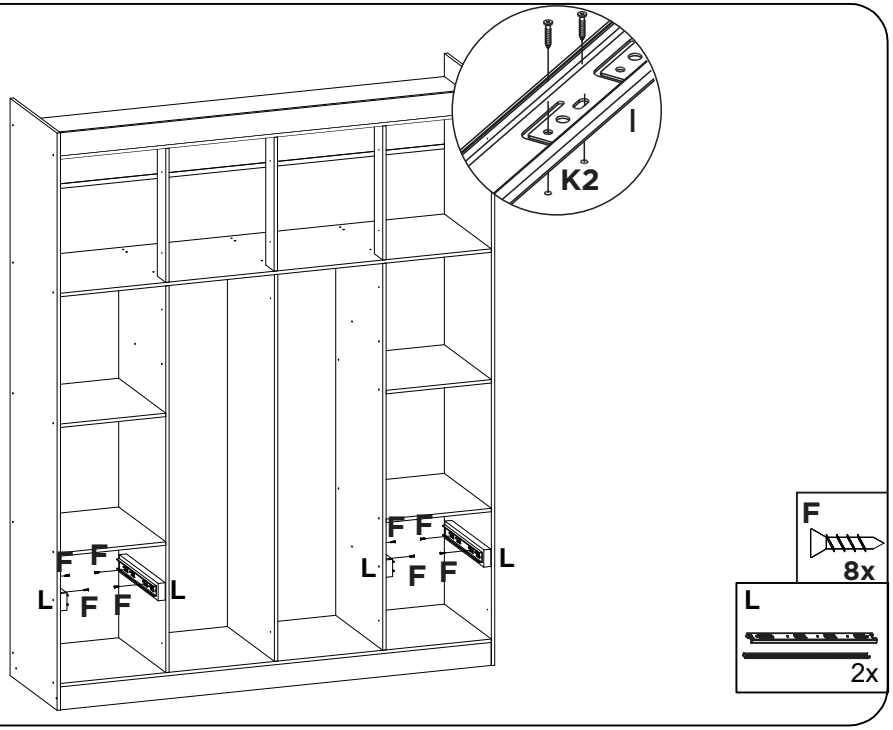

F
8x

L
2x

16

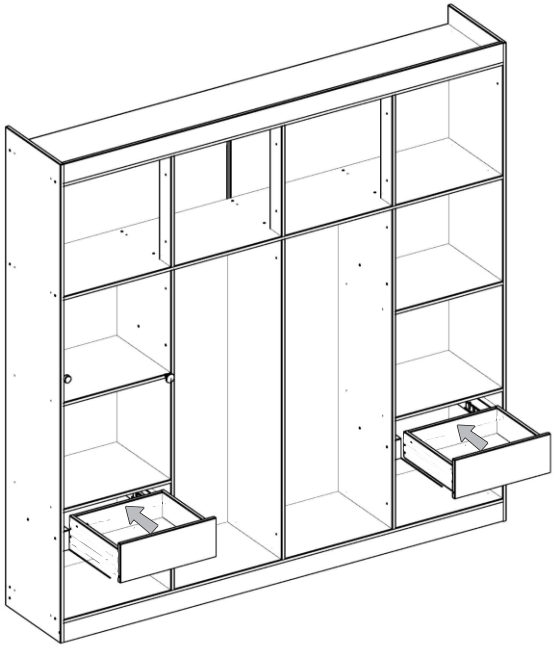

17

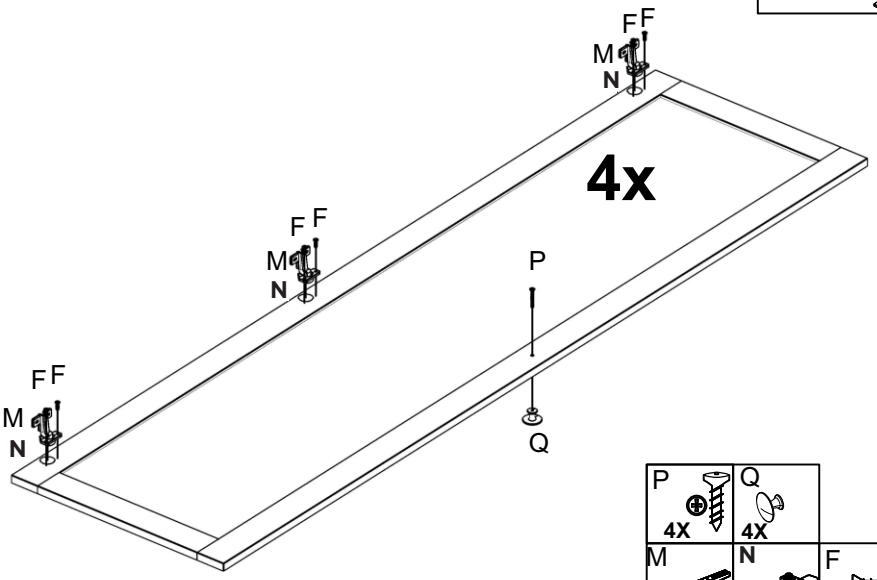

P 4X

Q 4X

M 12X

N 12X

F 24X

18

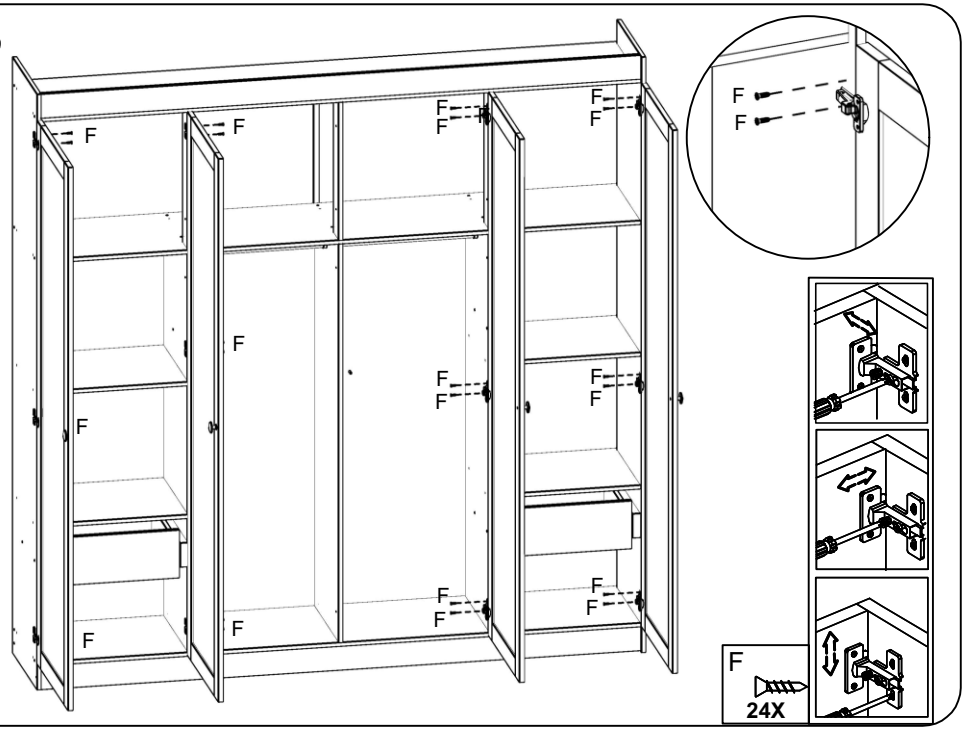

F 24X

MANUAL DE MONTAGEM / ASSEMBLY INSTRUCTIONS \ PLANO DE ARMADO

Antes de montar o móvel, leia com atenção o manual de montagem!

Before assembling the furniture, carefully read the assembly intructions

Antes de armar el mueble, lea con atención el manual de ensable!



genialflex

Ref.: 0393

Parabéns! Você comprou um produto de excelente qualidade, fabricado com chapa de madeira de MDP ou MDF, extraída de florestas renováveis. Possui alta resistência e design atual.

Congratulations! You have purchased a product of excellent quality, made from MDP or MDF wood veneer, extracted from renewable florests. It has high strength and current desing.

Felicitaciones! Usted compró a un producto de excelente calidad, fabricado con placa de madera de MDP o MDF, proveniente de florestas renovables. Tiene alta resistencia y diseño actual.

ATENÇÃO
ATENTION
ATENCIÓN

1) Verifique todas as peças antes de começar a montagem.

Check all parts before starting assembly.

Verifique todas las partes antes de empezar el armado.

2) Ao começar a montagem, não apoie as peças na parede.

When starting the assembly, do not support the parts on the wall.

Al empezar el armado, no apoyes las partes en la pared.

3) Ao colocar as peças e ferragens de lado, cuidado para não perde-las.

When placing parts an hardware aside, be careful not to lose them.

Al poner las piezas y herrages a parte, cuidado para no dañarlas.

4) O móvel deve ser montado no chão, para isso, use a propria caixa para proteger e não danificar o piso.

The furniture must be mounted on the floor, to do this, use the box it self to protect and not damage the floor.

El mueble suele ser armado al piso, para eso, use la propria caja para protegerlo y no dañar al piso.

5) Comece a montagem seguindo as instruções passo a passo.

Begin assembly by following the step-by-step.

Comience el armado siguiendo la instrucciones paso a paso.

6) É de responsabilidade do montador seguir as instruções desse manual, que são fundamentais para a estrutura do móvel.

It's the assembler's responsibility to follow the instructions in this manual, which are fundamental to the structure of the forniture.

Es de responsabilidad del armador seguir las instrucciones de este manual, que son fundamentales para la estructura del mueble.

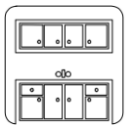

CUIDADOS
CARE
CUIDADO

1) A conservação e limpeza deve ser feita com um pano levemente umedecido com agua.

Care aond cleaning should be done with a cloth slightly moistened with water.

La conservación y limpieza debe ser hecha com um trapo levemente humedecido en agua.

2) Não use produtos abrasivos, como saponáceo, detergentes e esponja de aço.

Do not use abrasive products, such as saop, detergents and steel sponge.

No use productos abrasivos, como saponáceo, detergentes y esponja de acero.

3) Não use cera ou óleo para dar brilho ao móvel.

Dot note use wax or oil to shine the furniture.

No use cera o aceites para darle brillo al mueble.

4) Não exporto o móvel a interpéries e nem ao calor excessivo .

Do not expose the furniture to weather or excessive heat.

No exponer el mueble a interperies ni al calor excessivo.

5) Ao terminar a montagem, limpe o ambiente e o móvel.

When the assembly is finishead, clean te room and the furniture.

Al terminar el armado, limpie al ambiente y al mueble.

FERRAMENTAS / TOOLS / HERRAMIENTAS



MARTELO
HAMMER
MARTILLO



NÃO RECOMENDÁVEL
NOT ADVISABLE
NO RECOMENDABLE



MARTELO DE BORRACHA
RUBBER HAMMER
MARTILLO GOMA



CHAVE PHILLIPS
PHILLIPS SCREWDRIVER
LLAVE PHILLIPS



TRENA
MEASURING TAPE
CINTA MÉTRICA

PEÇAS / PARTS / PIEZAS

Nº No Num	DESCRIÇÃO DESCRIPTION DESCRIPCIÓN	QTD QTY CANT
01	BASE BASE BASE	01
02	TAMPO TOP TABLERO	01
03	LATERAL ESQUERDA LEFT SIDE PANEL LATERAL IZQUIERDA	01
04	LATERAL DIREITA RIGHT SIDE PANEL ESPALDA DERECHA	01
05	DIVISORIA PARTITION PANEL PANEL DIVISOR	01
06	PRATELEIRA SHELF ESTANTE	02
07	PORTA FRIZ GROOVED DOOR PUERTA RANURADA	01
08	FRENTE DE GAVETA DRAWER FRONT FRENTE DEL CAJÓN	04
09	LATERAL DE GAVETA DRAWER SIDE LATERAL DEL CAJÓN	08
10	COSTA DE GAVETA DRAWER BACK TRASERO DEL CAJÓN	04
11	FUNDO DE GAVETA DRAWER BOTTOM FONDO DEL CAJÓN	04
12	RODAPÉ FRONTAL FRONT TOE KICK ZÓCALO FRONTAL	01
13	RODAPÉ TRASEIRO REAR TOE KICK ZÓCALO TRASERO	01
14	RODAPÉ CENTRAL CENTER TOE KICK ZÓCALO CENTRAL	01
15	COSTA DIREITA RIGHT BACK PANEL PANEL TRASERO DERECHO	02
16	COSTA ESQUERDA LEFT BACK PANEL PANEL TRASERO IZQUIERDO	01

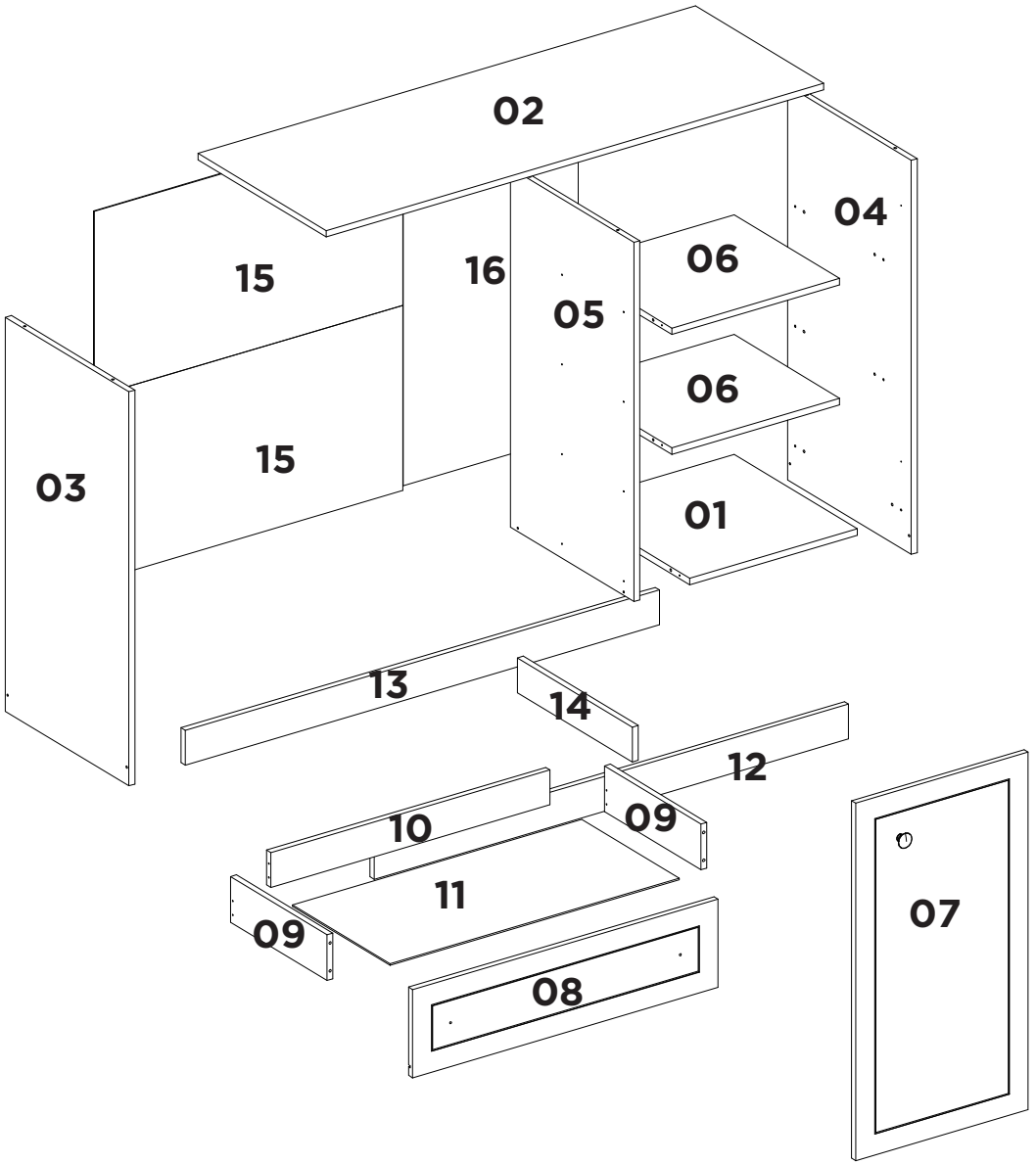

FERRAGENS / HARDWARE / HERRAJES

Nº No Num		DESCRIÇÃO DESCRIPTION DESCRIPCIÓN	QTD QTY CANT
A		CAVILHA 6X30MM WOODEN DOWEL 6X30MM TARUGO 6X30MM	36
B		CORREDIÇA SIDE CORREDERA	04
C		PARAFUSO 3,5X14MM SCREW 3,5X14MM TORNILLO 3,5X14MM	120
D		CANTONEIRA 4 FUROS METALLIC ANGLE CANTONERA 2 AGUJEROS	17
E		CHAPINHA 2 FUROS METALLIC PLATE CHAPA 2 AGUJEROS	06
F		PARAFUSO 3,5X40MM SCREW 3,5X40MM TORNILLO 3,5X40MM	32
G		SAPATA SHOE ZAPATA	10
H		PERFIL PROFILE PERFIL	01
I	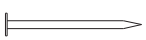	PREGO NAIL CLAVO	84
J		GARRA METÁLICA METALLIC CLAW GRAB METALICA	06
K		PARAFUSO 3,5X25MM SCREW 3,5X25MM TORNILLO 3,5X25MM	09
L		PUXADOR HANDLE TIRADOR	09
M	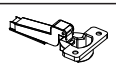	DOBRADIÇA HINGE BIZAGRA	02
N		CALÇO PARA DOBRADIÇA HINGE SHED CALZO DE BISAGRA	02
Q		TAPA-FURO HOLE COVER TAPA AGUJERO	15

UTILIZE A RÉGUA PARA IDENTIFICAR OS PARAFUSOS.
USE THE RULER TO IDENTIFY THE SCREWS
UTILICE LA REGLA PARA IDENTIFICAR LOS TORNILLOS

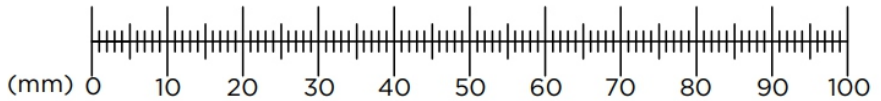

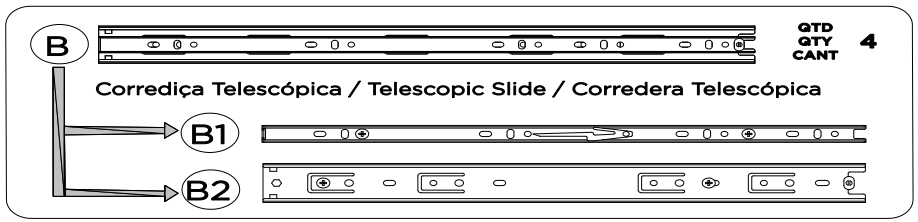

PESO SUPORTADO / WEIGHT SUPPORTED / PESO SOPORTADO

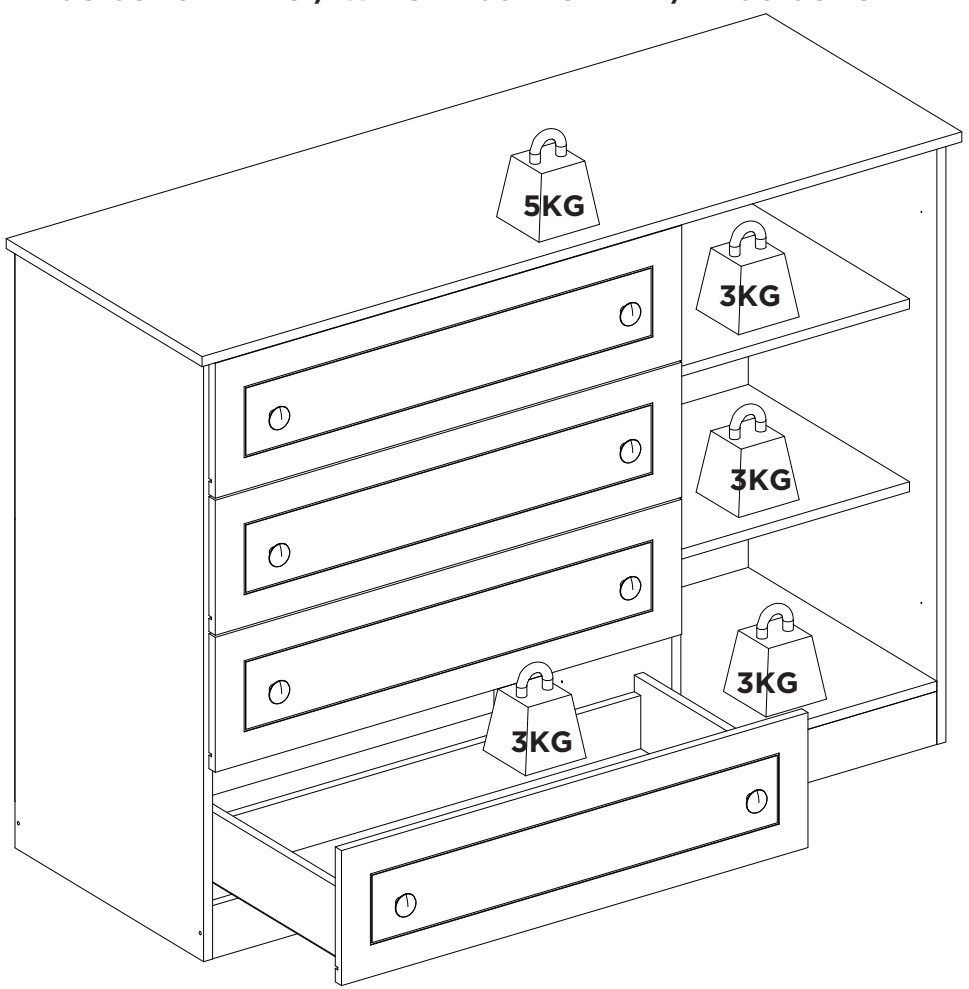

1

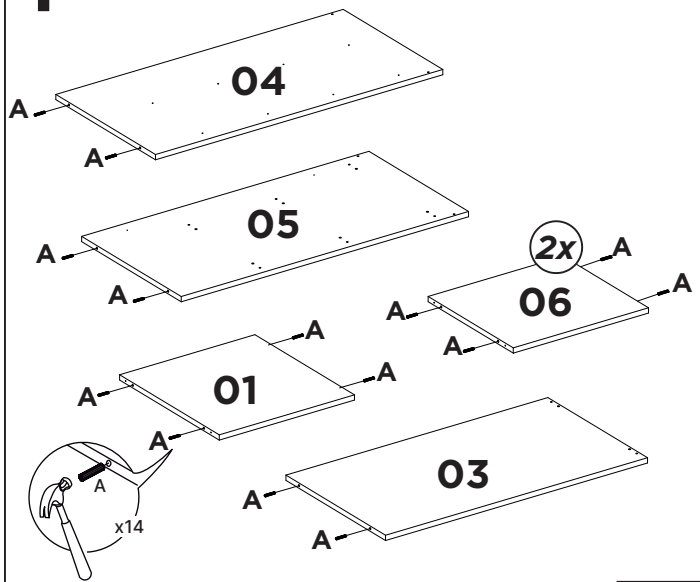

A
18x

2

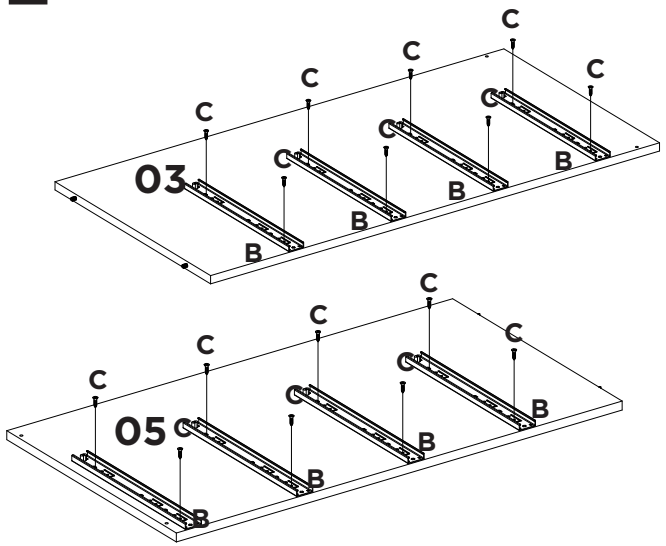

B1	C
8x	16x

3

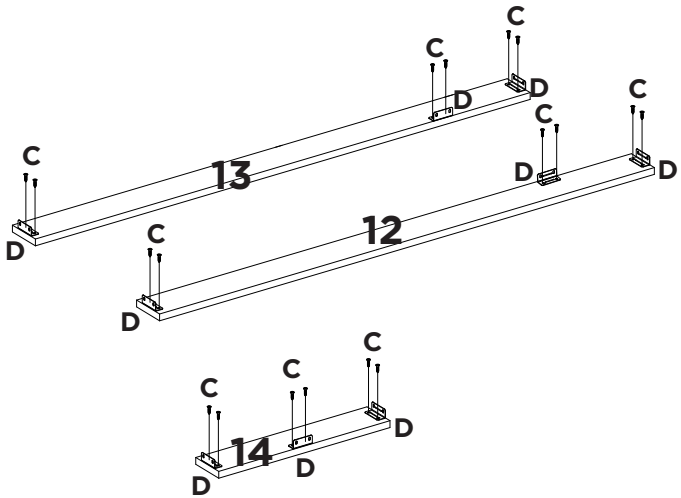

D	C
9x	18x

4

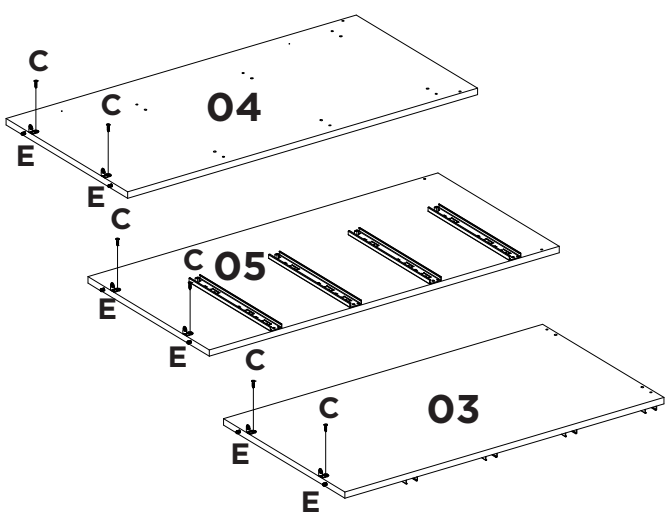

E	C
6x	6x

5

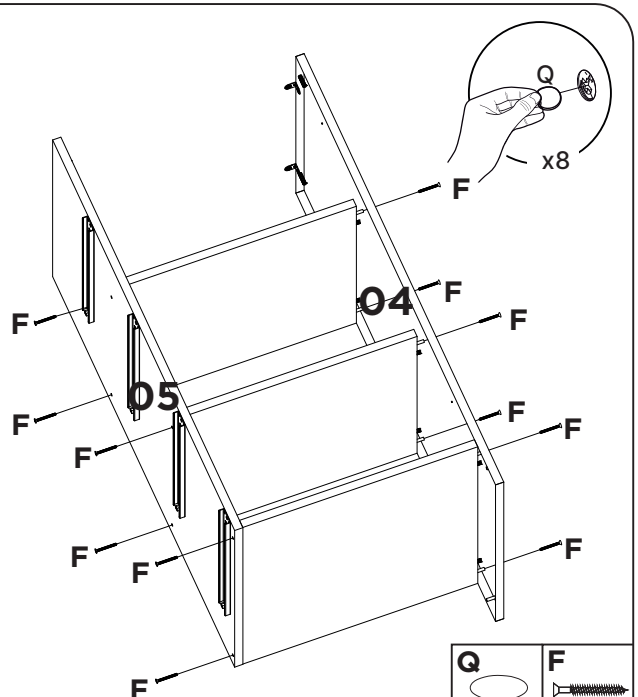

Q	F
8x	12x

6

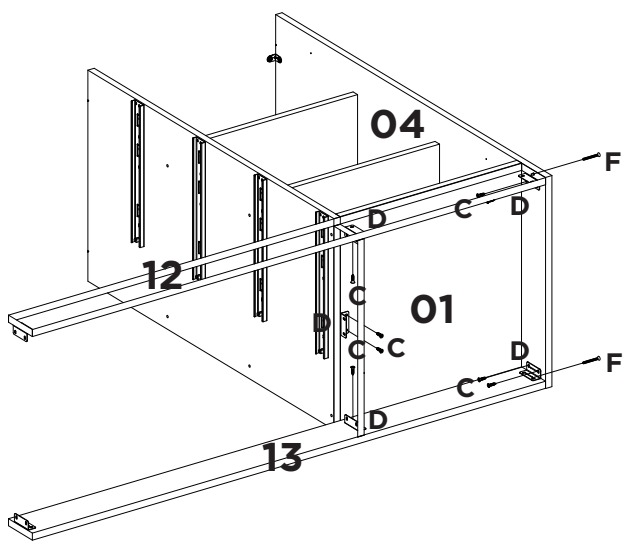

C	F
10x	2x

7

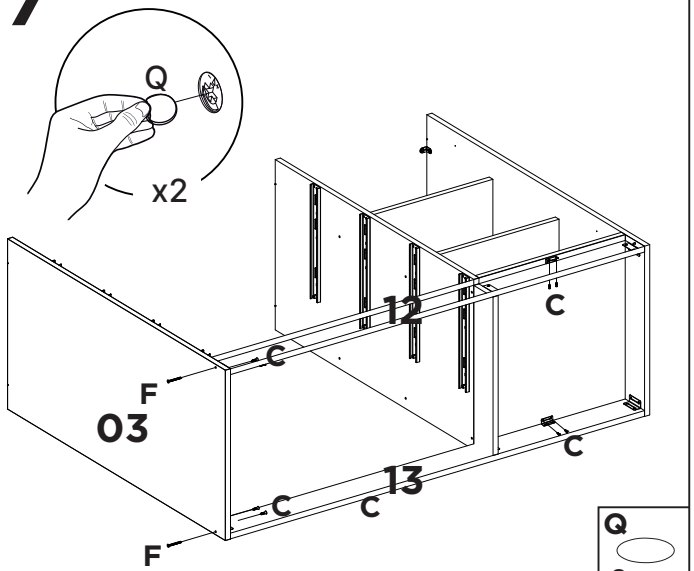

Q	C	F
2x	8x	2x

8

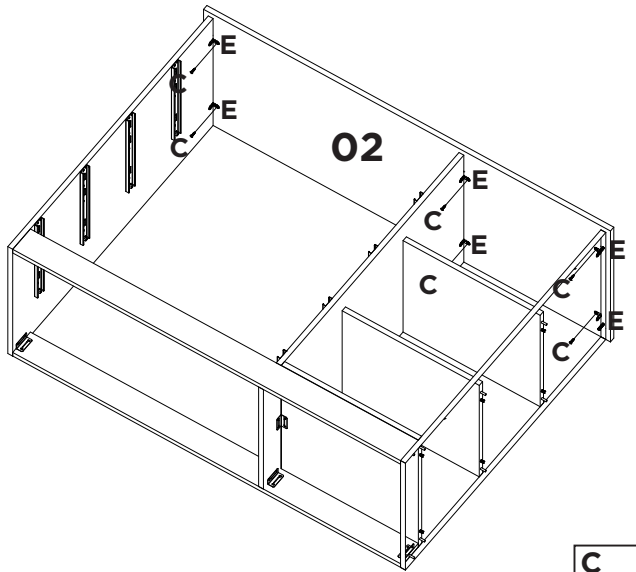

C
6x

9

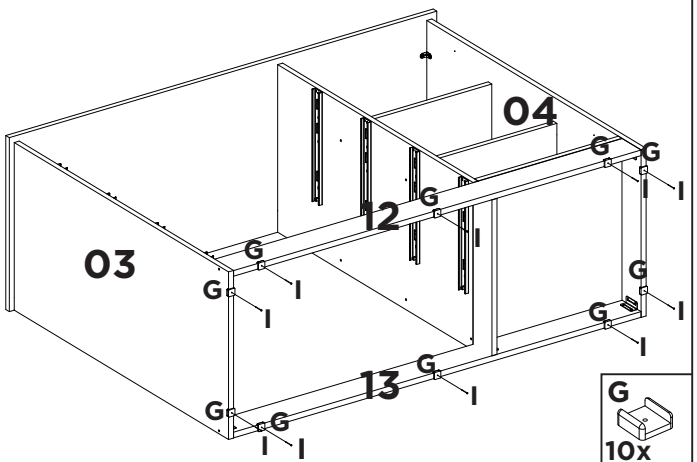

G	I
10x	10x

10

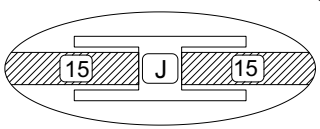

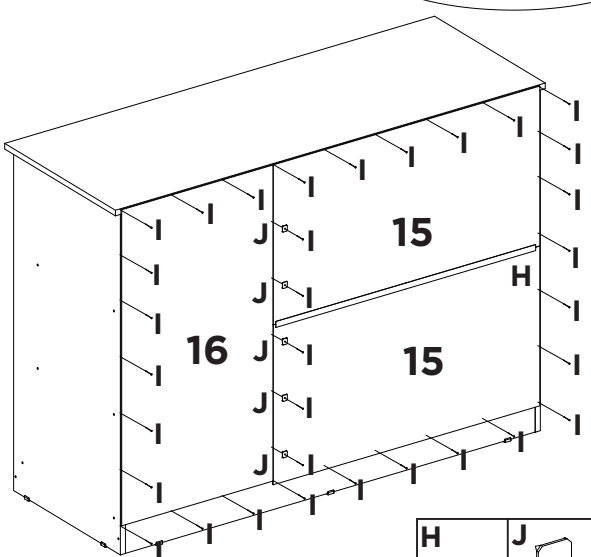

H	J	I
1x	5x	33x

11

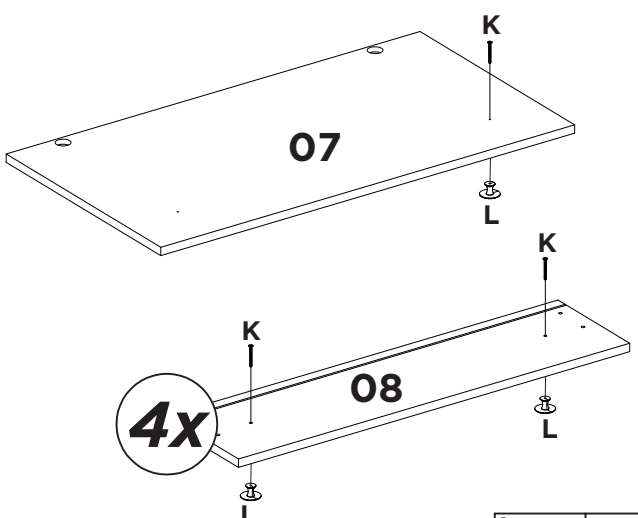

L	K
9x	9x

12

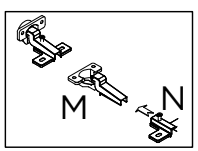

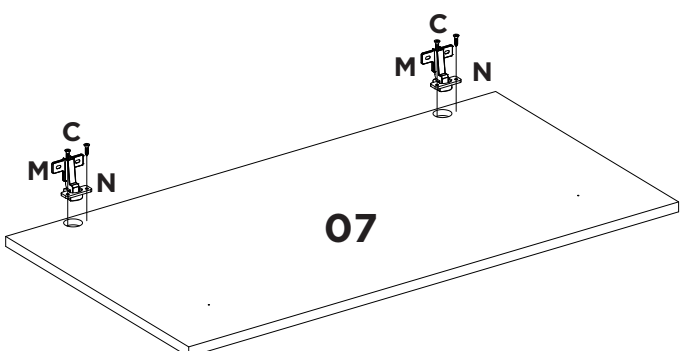

M	N	C
2x	2x	4x

13

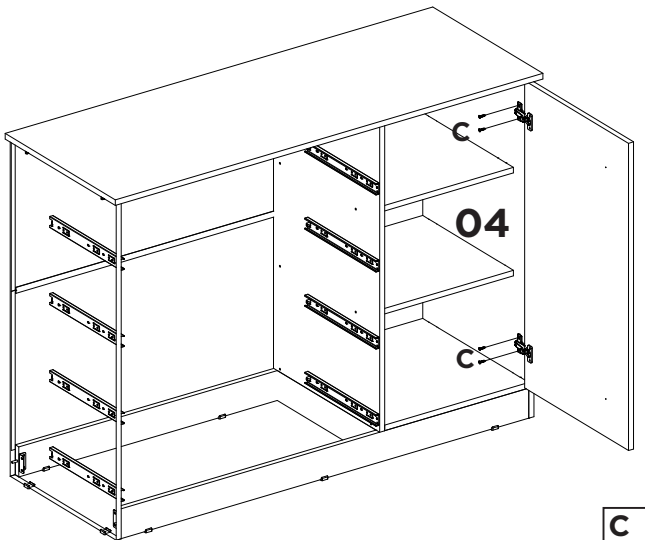

C
4x

14

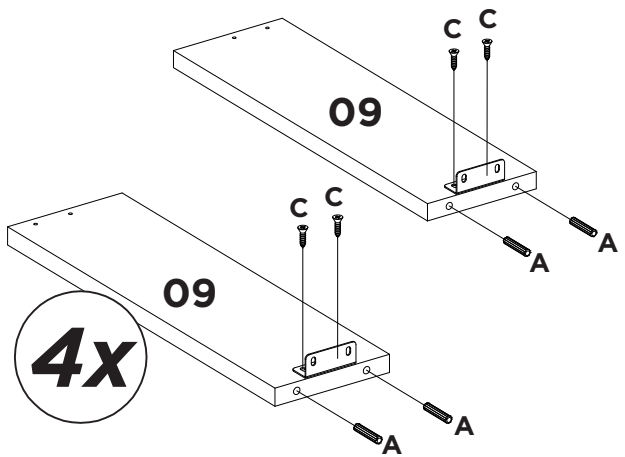

A
16x

C
16x

15

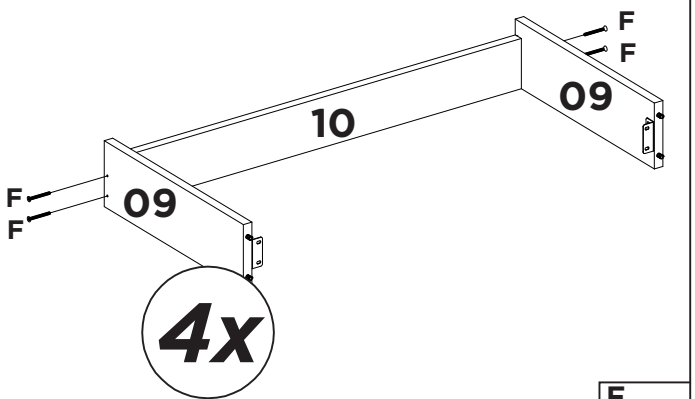

F
16x

16

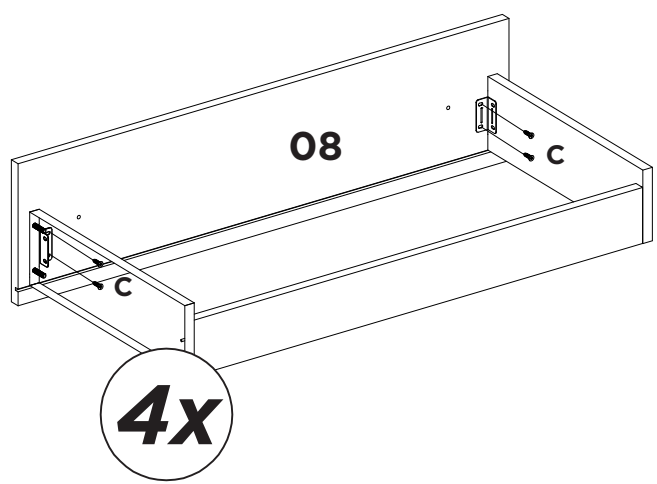

C
16x

17

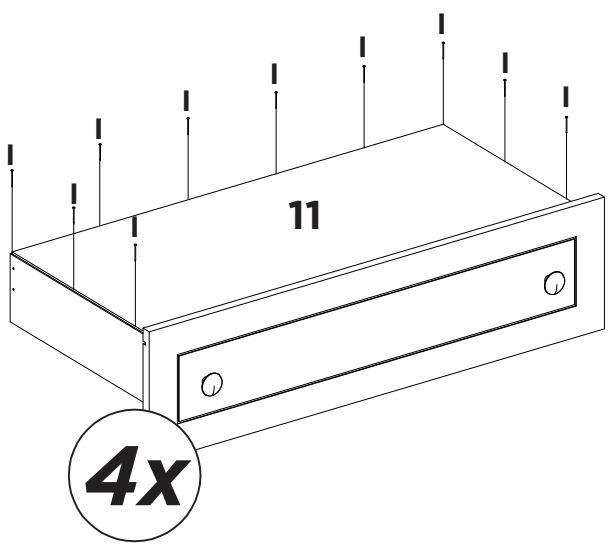

I
40x

18

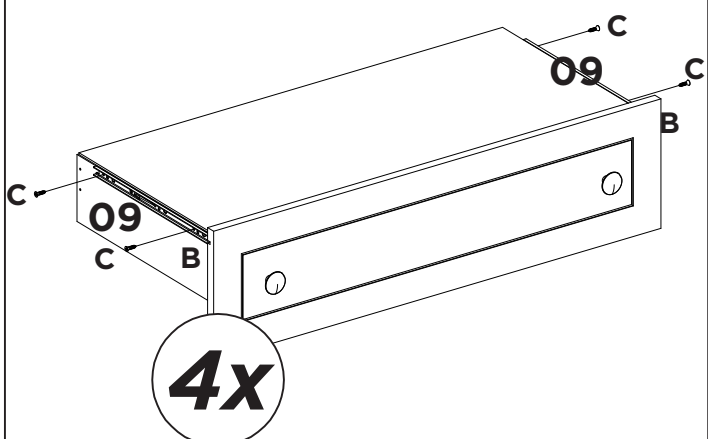

B2
8x

C
16x

19



20

