HENN

Ind. e Com. de Móveis Henn
Mondaí - SC - Brasil

+55 49 3674.3500

@moveishenn
www.henn.com.br

INSTRUÇÕES DE MONTAGEM

INSTRUCCIONES DE MONTAJE
ASSEMBLY INSTRUCTIONS

Roupeiro 02 Portas 03 Gavetas Seletto
Armario 02 Puertas 03 Cajones Seletto
Wardrobe 02 Doors 03 Drawers Seletto

Referência/Cor

- c MC03-133 - Areia HP
- c MC03-184 - Areia HP/Jequitibá
- c MC04-133 - Areia HP
- c MC04-184 - Areia HP/Jequitibá

Requisitos para montagem
Requisitor para la montaje
Assembly Requirements

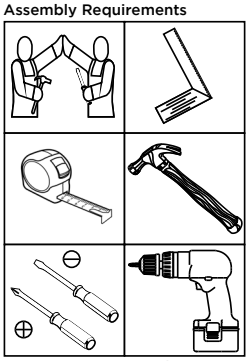

Imagens meramente ilustrativas
Imágenes meramente ilustrativas
Images for illustration only

Opção 1
Opción 1
Option 1

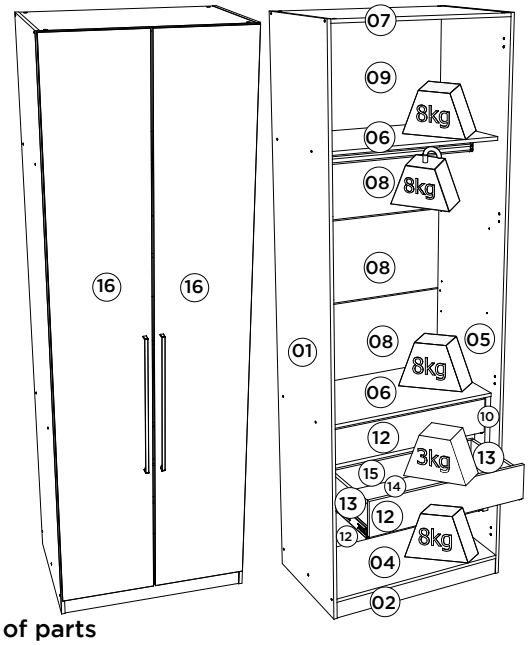

Opção 2
Opción 2
Option 2



Lista de Peças | Lista de piezas | List of parts

Item	Caixa Caja Box	Qtd Ctd Qty	Descrição | Descripción | Description	Medidas (mm) | Dimensions (mm) | Size (measurements) (mm)
01	2/3	01	Lateral esquerda | Lateral izquierda | Left side	2400x520x15
02	2/3	01	Rodapé frontal | Pie delantero | Front baseboard	770x73x15
03	2/3	01	Rodapé traseiro | Pie trasero | Rear baseboard	770x73x15
04=07	1/3	01	Base Tampo | Base Tapa | Base and Top	770x520x15
05	2/3	01	Lateral direita | Lateral derecha | Right side	2400x520x15
06	2/3	02	Prateleira | Estante | Shelf	770x450x15
07=04	1/3	01	Base Tampo | Base Tapa | Base and Top	770x520x15
08	2/3	05	Fundo | Fondo | Bottom	790x365x3
09	2/3	01	Fundo Superior | Fondo superior | Superior background	790x489x3
10	1/3	02	Ripa lateral | Listón lateral | Ripa side	530x80x25
11	2/3	02	Prateleira Móvel | Estante móvil | Mobile Shelf	770x450x15
12	1/3	03	Frente de gaveta | Frente de cajón | Front of drawer	712x152x15
13	1/3	06	Lado de gaveta | Lado del cajón | Side of drawer	350x122x15
14	1/3	03	Fundo de gaveta Recortado | Fondo de cajón recortado | Drawer bottom trimmed	676x361x3
15	1/3	03	Ripa de trás | Malla detrás | Rear lath	695x122x15
16	3/3	02	Porta | Puerta | Dorr	2320x391x15
16	3/3	02	Porta Espelho | Puerta de espejo | Mirror Door	2320x391x20

Pesos máximos recomendados com carga uniformemente distribuídas.
Peso máximo recomendado con la carga distribuida uniformemente.
Recommended maximum weights with evenly distributed.



A união (V) deve ser usada somente quando este módulo for acoplado a outro módulo componível Henn, para unir duas peças de 15mm. Caso ele seja usado separadamente, a utilização do união não se faz necessário.



La unión (V) se debe utilizar sólo cuando el módulo está acoplado a otro módulo composable Henn, para unirse a dos 15mm piezas. Si se utiliza por separado, el uso de unión no es necesario.



The union (V) should be used only when this module is coupled to another Module Henn, to join two pieces of 15mm. If it is used separately, the use of the union is not necessary.

Ferragens | Herrajes | Hardware

A 08x Parafuso 4,5x50mm CHT. Tornillo 4,5x50mm CHT. Screw 4,5x50mm CHT.	B 38x Adesivo tapa parafuso 10mm Adhesivo tapón de tornillo 10mm Bolt cover adhesive 10mm	C 08x Parafuso 3,5x40mm CHT. Tornillo 3,5x40mm CHT. Screw 3,5x40mm CHT.	D 04x Parafuso 3,5x22mm CHT. Tornillo 3,5x22mm CHT Screw 3,5x22mm CHT.	E 08x Suporte Prateleira 15x9 Soporte Estantería 15x9 Shelf Support 15x9	F 106x Parafuso 4,0x14mm CHT. Tornillo 4,0x14mm CHT. Screw 4,0x14mm CHT.	G 14x Parafuso 3,0x16mm CHT. Tornillo 3,0x16mm CHT. Screw 3,0x16mm CHT.	H 44x Cavilha 8x25mm Cinta 8x25mm Dowel 8x25mm
I 14x Fixador de fundos Fijador de fondos Bottom fixer	J 04x Prego 12x12mm Anelado Clavo 12x12mm Anillado Ringed Nails 12x12mm	K 74x Prego 10x10mm Clavo 10x10mm Nail 10x10mm	L 08x Porca cilíndrica Tuerca cilíndrica Cylindrical nut	M 06x Cantoneira plástica Cantonera plástica Plastic angle brackets	N 06x Cantoneira suporte triangular Cantonera soporte triangular Triangle support angle	O 06x Distanciador de corrediça Distanciador de deslizamiento Sliding spacer	P 08x Dobradiça 35mm POP Alta c Amort + Calço Fixo Bisagra alta POP de 35 mm con amortiguación + cuña fija 35mm POP High Hinge with Damping + Fixed Shim
Q 04x Parafuso 3,5x25mm FLA. Tornillo 3,5x25mm FLA. Screw 3,5x25mm FLA.	R 03x Corrediça telescópica Diapositivas telescópicas Telescopic slides	S 02x Puxador Aleno Fit 593mm Tirador Aleno Fit 593mm Handle Aleno Fit 593mm	T 03x Perfil "I" 777mm Perfil "I" 777mm Profile "I" 777mm	U 04x Sapata "L" 16x20mm Zapata "L" 16x20mm "L" shoe 16x20mm	V 05x Parafuso União Metal Tornillo Unión Metal Metal Union Screw	W 01x HENN Etiqueta resinada Henn Etiqueta resinada Henn Henn resin label	X 01x Sachê de cola Bolsa de pegamento Glue bag
Y 06x Parafuso 4,0x35mm CHT. Tornillo 4,0x35mm CHT. Screw 4,0x35mm CHT.	Z 06x Parafuso 3,0x30mm CHT. Tornillo 3,0x30mm CHT. Screw 3,0x30mm CHT.	AA 01x Cabideiro Alum. 762mm Alum. 762mm percha Alum. coat hanger 762mm	AB 02x Suporte cabideiro Soporte de percha Coat hanger support				

1

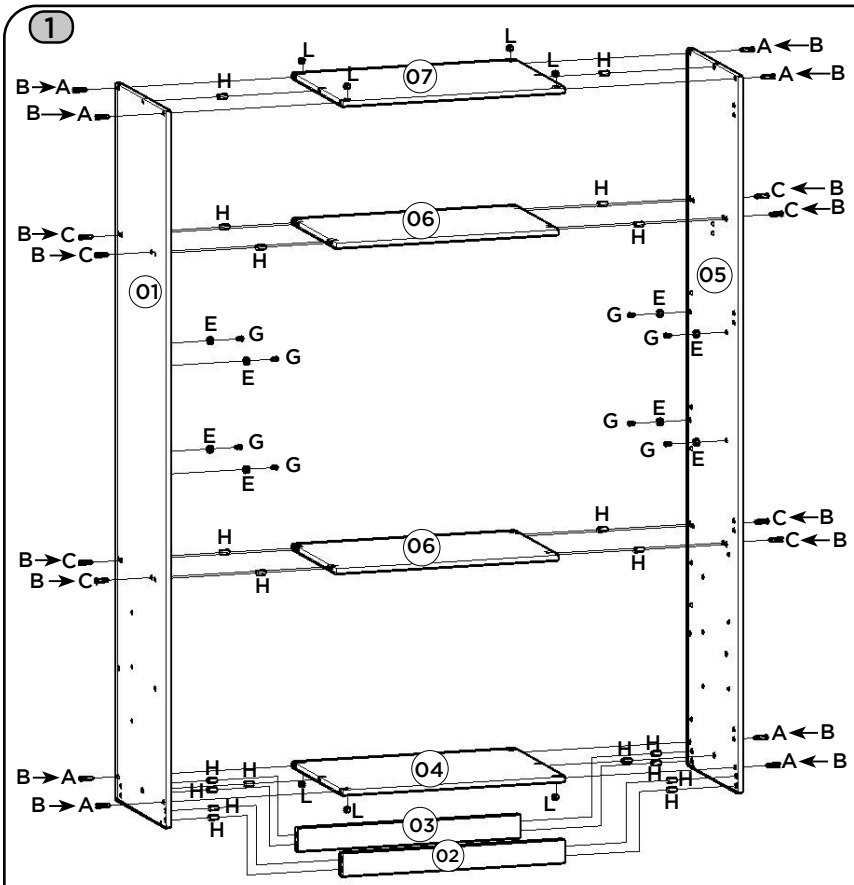

2

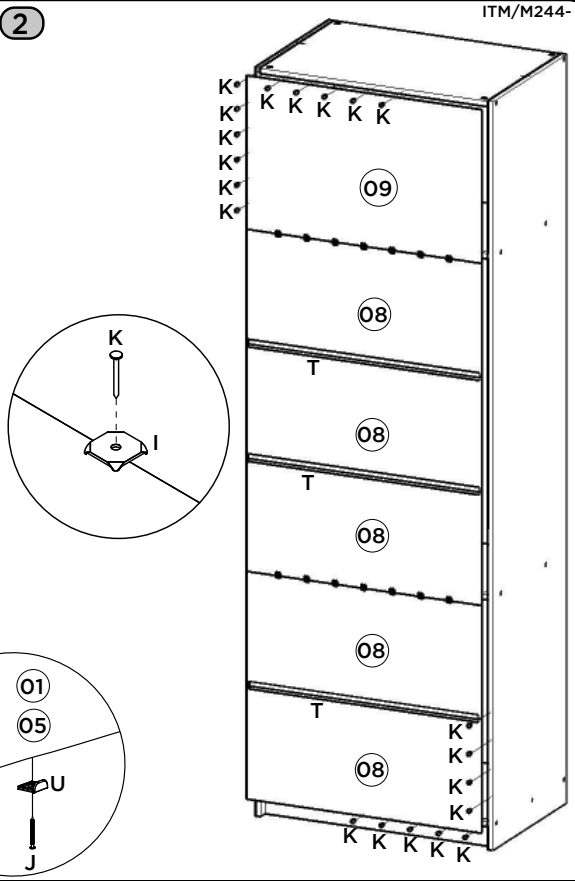

3

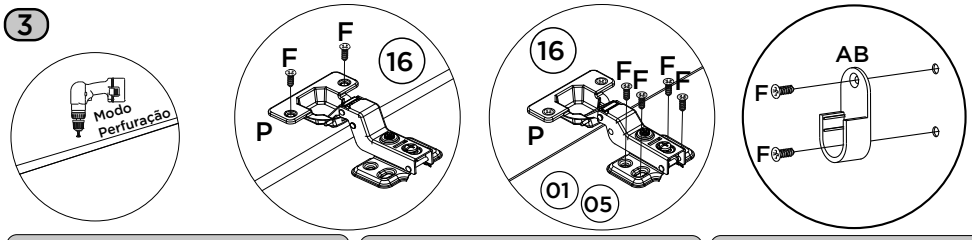

Fazer furação passante para fixar os puxadores, utilizando as pré marcações existentes nas portas.

Taladre agujeros para fijar las manijas, utilizando las marcas previas en las puertas.

Drill through holes to fix the handles, using the pre-markings on the doors.

Observação: As ferragens que serão utilizadas nas portas, já acompanham o produto.

Nota: El hardware que se usará en las puertas, ya acompañar el producto.

Note: The hardware that will be used on the doors, already accompany the product.

Opção 1
Opción 1
Option 1

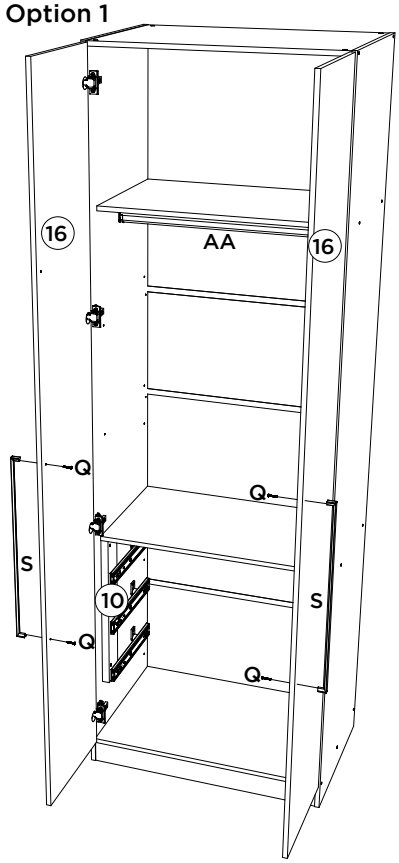

Opção 2
Opción 2
Option 2

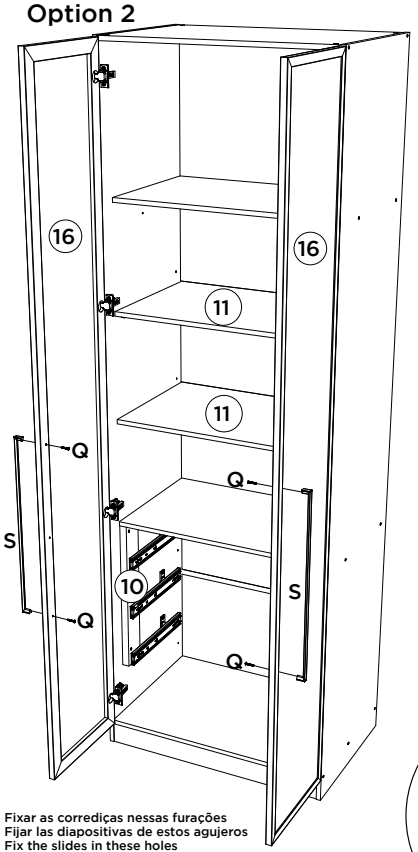

Fixar as corrediças nessas furações
Fijar las diapositivas de estos agujeros
Fix the slides in these holes

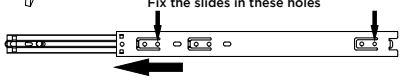

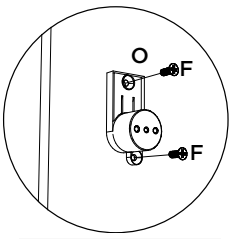

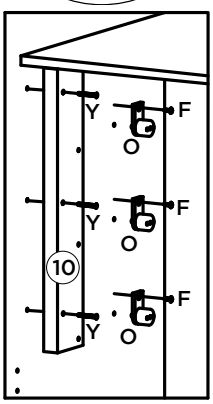

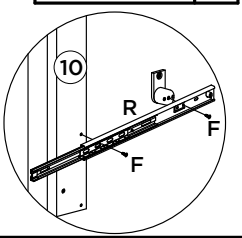

4 Gaveta 03x | Cajon 03x | Drawer 03x

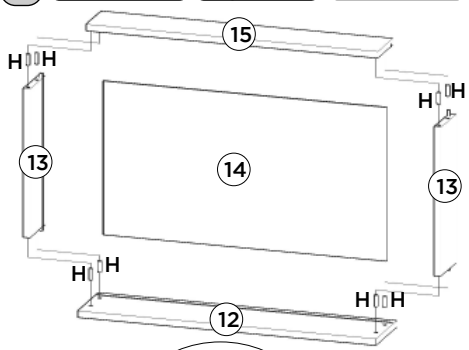

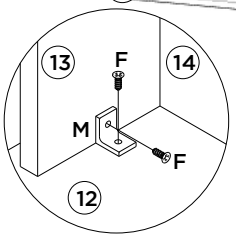

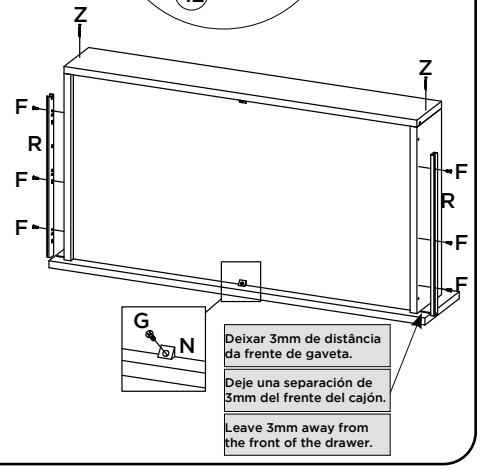

Deixar 3mm de distância da frente de gaveta.

Deje una separación de 3mm del frente del cajón.

Leave 3mm away from the front of the drawer.

Lista de Peças | Lista de piezas | List of parts

Item	Caixa Caja Box	Qtd Ctd Qty	Descrição Descripción Description	Medidas (mm) | Dimensions (mm) | Size (measurements) (mm)
01	1/3	01	Rodapé Frontal | Rodapié Frontal | Front baseboard	1555x73x15
02	1/3	01	Travessa do rodapé | Carril pie | Baseboard crosspiece	455x73x15
03	1/3	01	Rodapé Traseiro | Rodapié trasero | Rear baseboard	1555x73x15
04	1/3	01	Base | Base | Base	1555x520x15
05	2/3	01	Lateral esquerda | Lateral izquierda | Left side	2400x520x15
06	2/3	01	Divisão | División | Division	2297x450x15
07	1/3	01	Prateleira do varão | Estantería hombre | Rod shelf	770x250x15
08=10	1/3	01	Prateleira | Estante | Shelf	770x420x15
09	2/3	01	Lateral direita | Lateral derecha | Right side	2400x520x15
10=08	1/3	04	Prateleira | Estante | Shelf	770x420x15
11	1/3	01	Tampo | Tapa | Top	1555x520x15
12	2/3	04	Fundo | Fondo | Bottom	2327x391x3
13	1/3	02	Ripa lateral | Lado ripa | Lateral clamp	530x80x25
14	1/3	03	Frente de gaveta | Frente de cajón | Front of drawer	712x152x15
15	1/3	06	Lado de gaveta | Lado del cajón | Side of drawer	350x122x15
16	2/3	03	Fundo de gaveta recortado | Fondo del cajón recortado | Cropped drawer bottom	676x361x3
17	1/3	03	Ripa de trás | Malla detrás | Rear lath	695x122x15
18	3/3	02	Porta Deslizante | Puerta corrediza | Sliding door - Areia HP	2267x783x12
18	3/3	02	Porta Deslizante | Puerta corrediza | Sliding door - Jequitibá	2267x783x15

Ferragens | Herrajes | Hardware

A 08x Parafuso 4,5x50mm CHT. Tornillo 4,5x50mm CHT. Screw 4,5x50mm CHT.	B 18x Parafuso 3,5x40mm CHT. Tornillo 3,5x40mm CHT. Screw 3,5x40mm CHT.	C 04x Parafuso 3,5x20mm FLA. Tornillo 3,5x20mm FLA. Screw 3,5x20mm FLA.	D 04x Parafuso 3,5x18mm FLA. Tornillo 3,5x18mm FLA. Screw 3,5x18mm FLA.	E 74x Parafuso 4,0x14mm CHT. Tornillo 4,0x14mm CHT. Screw 4,0x14mm CHT.	F 06x Parafuso 3,0x30mm CHT. Tornillo 3,0x30mm CHT. Screw 3,0x30mm CHT.
G 06x Parafuso 3,0x16mm CHT. Tornillo 3,0x16mm CHT. Screw 3,0x16mm CHT.	H 02x Parafuso minifix Tornillo minifix Minifix bolt	I 06x Parafuso 4,0x35mm CHT. Tornillo 4,0x35mm CHT. Screw 4,0x35mm CHT.	J 68x Cavilha 8x25mm Cinta 8x25mm Dowel 8x25mm	K 02x Tambor minifix Tambor minifix Minifix drum	L 08x Porca cilíndrica Tuerca cilíndrica Cylindrical nut
M 128x Prego 10x10mm Clavo 10x10mm Nail 10x10mm	N 06x Prego 12x12mm Anelado Clavo 12x12mm Anillado Ringed Nails 12x12mm	O 06x Sapata “L” 16x20mm Zapata “L” 16x20mm “L” shoe 16x20mm	P 22x Fixador de fundos Fijador de fondos Bottom fixer	Q 08x Cantoneira plástica Cantonera plástica Plastic angle brackets	R 04x Suporte cabideiro Soporte de percha Coat hanger support
S 02x Puxador Aleno PC Alumínio Mango de aluminio Aleno PC Aleno PC Aluminum Handle	T 05x Parafuso União Metal Tornillo Unión Metal Metal Union Screw	U 03x Corrediça telescópica Corredera telescópica Telescopic slide	V 01x Kit Rodízio JP240R Joelini 2Pts JP240R Joelini Kit de Ruedas 2Pts Caster Kit JP240R Joelini 2Pts	W 02x Cabideiro Alum. 762mm Alum. 762mm percha Alum. coat hanger 762mm	X 02x Adesivo tapa parafuso 17mm Adhesivo tapón de tornillo 17mm Bolt cover adhesive 17mm
Y 06x Cantoneira suporte triangular Cantonera soporte triangular Triangle support angle	Z 01x Trilho Superior 1553mm Carril superior 1553mm Top Rail 1553mm	AA 01x Trilho Inferior 1553mmm Carril Inferior 1553mmm Lower Rail 1553mm	AB 49x Adesivo tapa parafuso 10mm Adhesivo tapón de tornillo 10mm Bolt cover adhesive 10mm	AC 02x Perfil H 2312mm Perfil H 2312mm H profile 2312mm	AD 01x Etiqueta resinada Henn Etiqueta resinada Henn Henn resin label
AE 02x Sachê de cola Bolsa de pegamento Glue bag	AF 02x Giz de correção Tiza de corrección Chalk of correction	AG 04x Perfil Anti-empeno 2299mm Perfil anti-empeno 2299mm Anti-warp profile U 2299mm	AH 06x Distanciador de corrediça Distanciador de deslizamiento Sliding spacer	AI 20x Adesivo tapa parafuso 10mm Perfil Adhesivo tapón de tornillo 10mm Perfil Bolt cover adhesive 10mm Perfil	

A ferragem “AG” só será usada em caso de pedido de assistência técnica, pois o perfil antiempeno “U” já vem montado nas portas de fábrica.

El hardware “AG” sólo se utilizará en caso de solicitud de asistencia técnica, ya que el perfil antiempeno “U” ya viene montado en las puertas de fábrica.

The “AG” hardware will only be used in the event of a service request, as the “U” anti-pilling profile is already installed on the factory doors.



A união (T) deve ser usada somente quando este módulo for acoplado a outro módulo componível Henn, para unir duas peças de 15mm. Caso ele seja usado separadamente, a utilização do união não se faz necessário.



La unión (T) se debe utilizar sólo cuando el módulo está acoplado a otro módulo composable Henn, para unirse a dos 15mm piezas. Si se utiliza por separado, el uso de unión no es necesario.

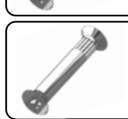

The union (T) should be used only when this module is coupled to another Module Henn, to join two pieces of 15mm. If it is used separately, the use of the union is not necessary.

HENN
Ind. e Com. de Móveis Henn
Mondaí - SC - Brasil
+55 49 3674.3500
@moveishenn
www.henn.com.br

INSTRUÇÕES DE MONTAGEM

INSTRUCCIONES DE MONTAJE
ASSEMBLY INSTRUCTIONS

Roupeiro 2 Portas Deslizantes Seletto | Armario 2 Puertas Deslizadores Seletto | Wardrobe 2 Sliding Doors Seletto

c MC10-133 Areia HP
c MC10-184 Areia HP/Jequitibá

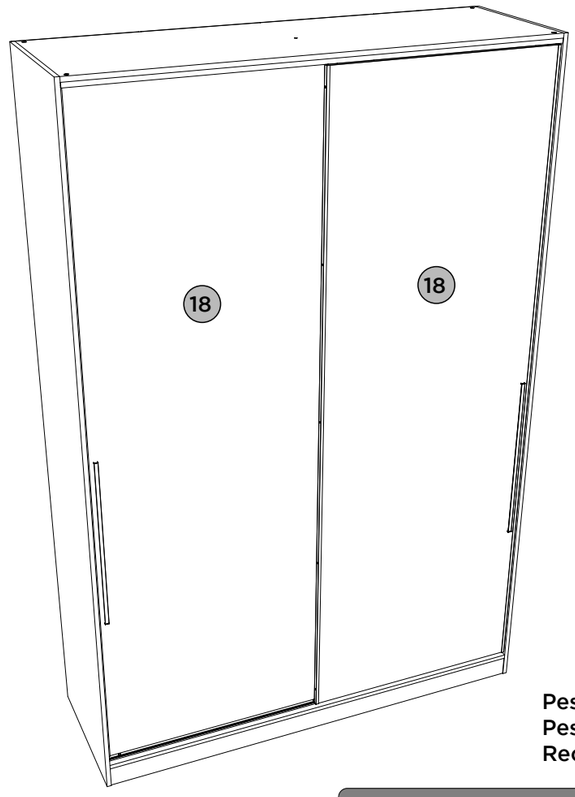

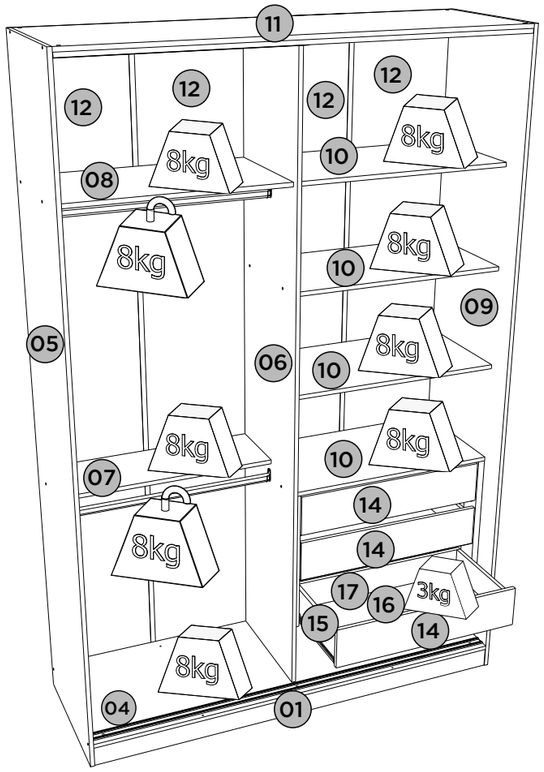

Pesos máximos recomendados com carga distribuída
Peso máximo recomendado con la carga distribuida
Recommended maximum weights with evenly distributed.

Requisitos para montagem
Requisitos para la montaje
Assembly Requirements

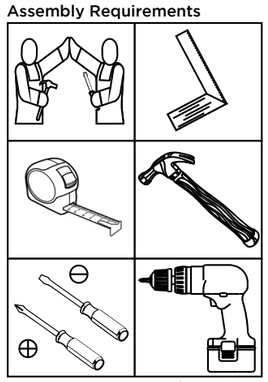

Imagens meramente ilustrativas, não acompanha o produto.
Imágenes ilustrativas, no incluidas con el producto.
Illustrative images, not included with the product.

AVISO
Para limpeza de seu móvel, use uma flanela seca ou umedecida, e não utilize produtos químicos que possam danificar seu produto.

SISTEMA DE MONTAGEM
O sistema de montagem dos produtos, funciona de acordo com a ordem crescente dos números indicados no desenho. Ex: 01, 02, 03, 04... até a conclusão da montagem.

ASSISTÊNCIA TÉCNICA
Para solicitação de Assistência Técnica você consumidor deverá entrar em contato com o Lojista o qual você realizou a compra deste produto e solicitar a assistência técnica das peças avariadas. A garantia abrange todas as peças, partes e componentes que eventualmente venham apresentar defeito de fabricação no prazo de 03 (três) meses, contando a partir da entrega do produto ao consumidor, mediante nota fiscal de compra. Se houver qualquer alteração na estrutura do produto ou ocorrer defeito por negligência do montador/consumidor em relação a instrução de montagem e manuseio, não será fornecido assistência técnica gratuita.

ADVERTENCIA
Para limpieza de su móvil, use una franela seca o húmeda, y no utilice productos químicos que puedan dañar su producto.

SISTEMA DE MONTAJE
El sistema de montaje de los productos funciona de acuerdo con el orden creciente de los números indicados en el dibujo. Ej.: 01, 02, 03, 04... hasta la conclusión del montaje.

ASISTENCIA TÉCNICA
Para solicitar Asistencia Técnica, el consumidor debe comunicarse con el Comercio que usted realizó la compra de este producto y solicita asistencia técnica para las partes dañadas. La garantía cubre todas las partes, piezas y componentes que eventualmente puedan presentar defecto de fabricación en el plazo de 03 (tres) meses, contados a partir de la entrega del producto al consumidor, mediante factura de compra. Si se produce algún cambio en la estructura del producto o se produce un defecto por negligencia del montador/consumidor en relación con las instrucciones de montaje y manipulación, no se prestará asistencia técnica gratuita.

NOTICE
To clean your furniture, use a dry or wet cloth, and do not use chemicals that may damage your product.

ASSEMBLY SYSTEM
The products' assembly system works according to the increasing order of the indicated numbers. For example: 01, 02, 03, 04 ... to the end of the assembly.

TECHNICAL ASSISTANCE
To request Technical Assistance, the consumer must contact the retailer from whom you purchased this product and request technical assistance for the damaged parts. The warranty covers all parts, parts and components that may eventually present a manufacturing defect within a period of 03 (three) months, counting from the delivery of the product to the consumer, by means of a purchase invoice. If there is any change in the structure of the product or defect occurs due to negligence of the assembler/consumer in relation to the assembly and handling instruction, free technical assistance will not be provided.

1

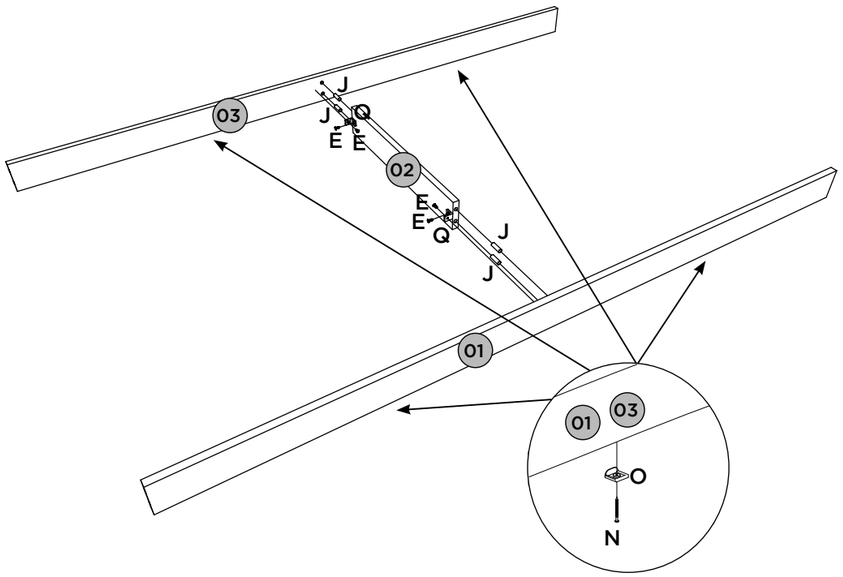

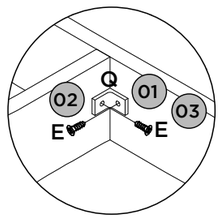

2

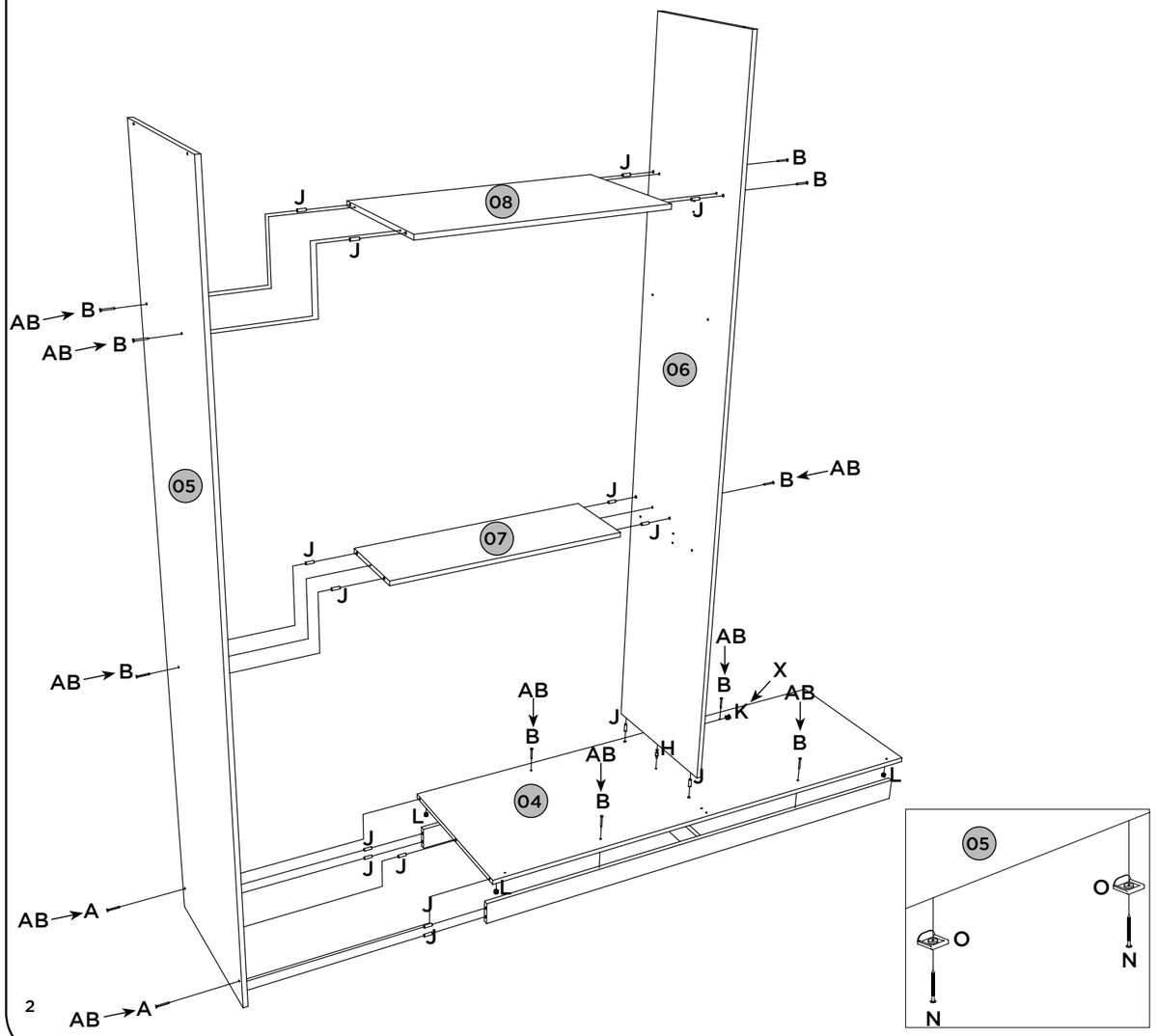

9

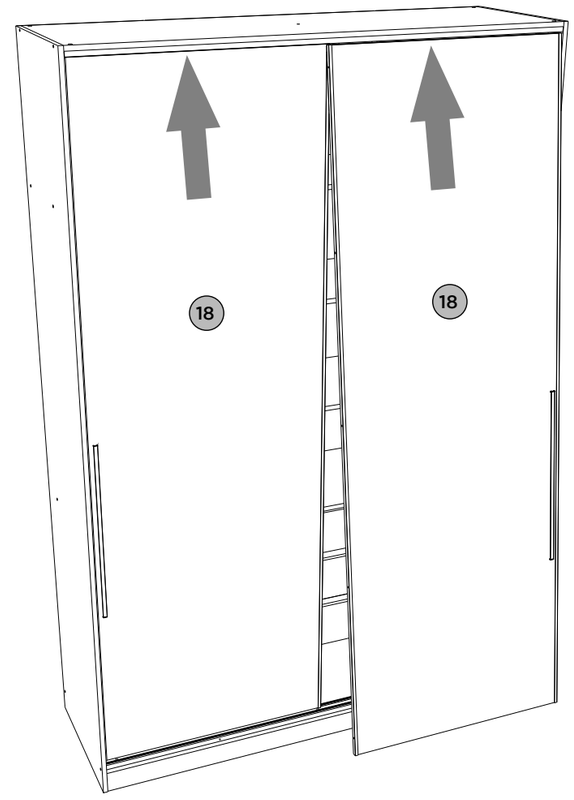

10 Montagem gaveta 3x. | Montaje del cajón 3x. | Mounting drawer 3x.

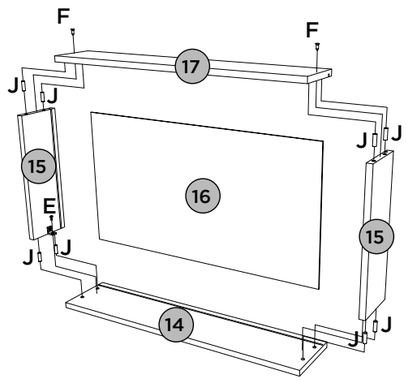

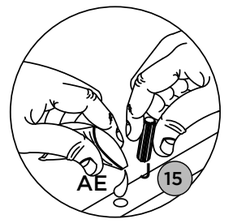

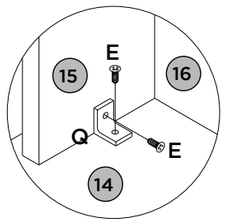

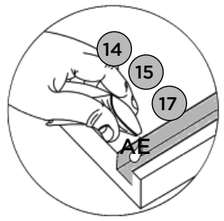

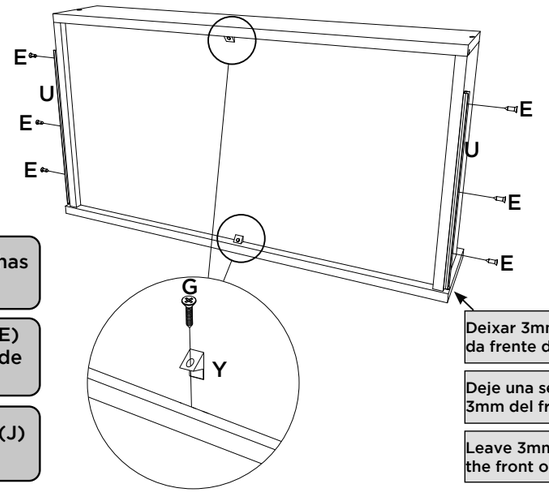

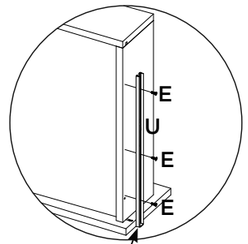

Utilizar o Sachê de cola (AE) nas cavilhas (J) e nos frisos das gavetas.

El uso de pegamento de paquetes (AE) sobre los pasadores (J) y las cuentas de los cajones.

Use the glue sachet (AE) on the pegs (J) and on the frieze of the drawers.

Deixar 3mm de distância da frente de gaveta.

Deje una separación de 3mm del frente del cajón.

Leave 3mm away from the front of the drawer.

Fazer furação passante para fixar os puxadores, utilizando as pré marcações existentes nas portas.

Taladre agujeros para fijar las manijas, utilizando las marcas previas en las puertas.

Drill through holes to fix the handles, using the pre-markings on the doors.

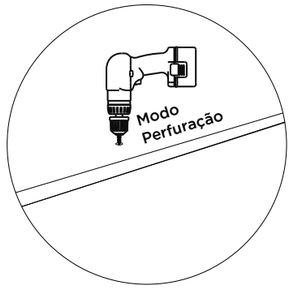

Porta 12mm
Puerta 12mm
Door 12mm

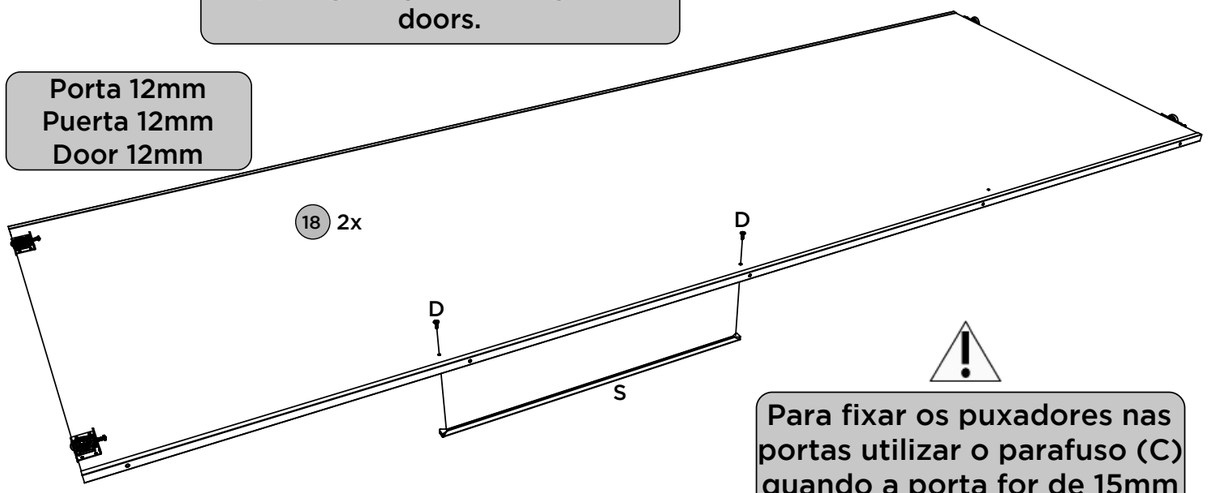

Para fixar os puxadores nas portas utilizar o parafuso (C) quando a porta for de 15mm e o parafuso (D) quando a porta for de 12mm.

Para fijar las manijas en las puertas, utilice el tornillo (C) cuando la puerta sea de 15 mm y el tornillo (D) cuando la puerta sea de 12 mm.

To fix the handles on the doors, use the screw (C) when the door is 15mm and the screw (D) when the door is 12mm.

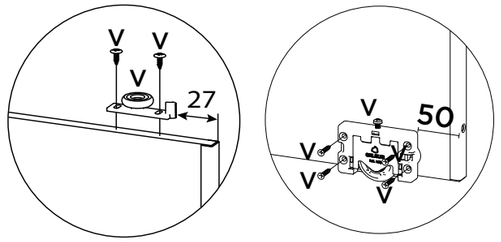

Porta 15mm
Puerta 15mm
Door 15mm

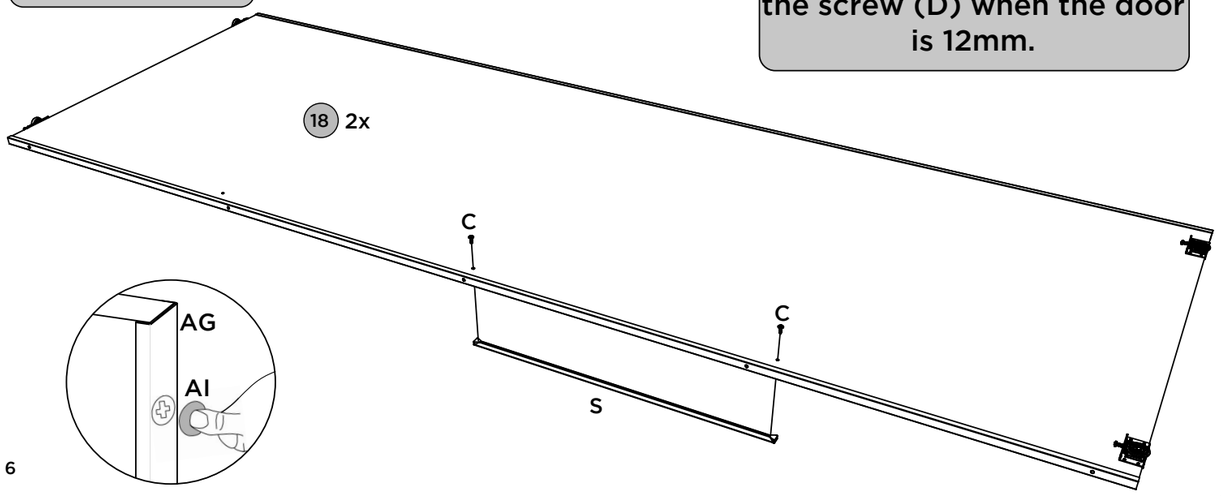

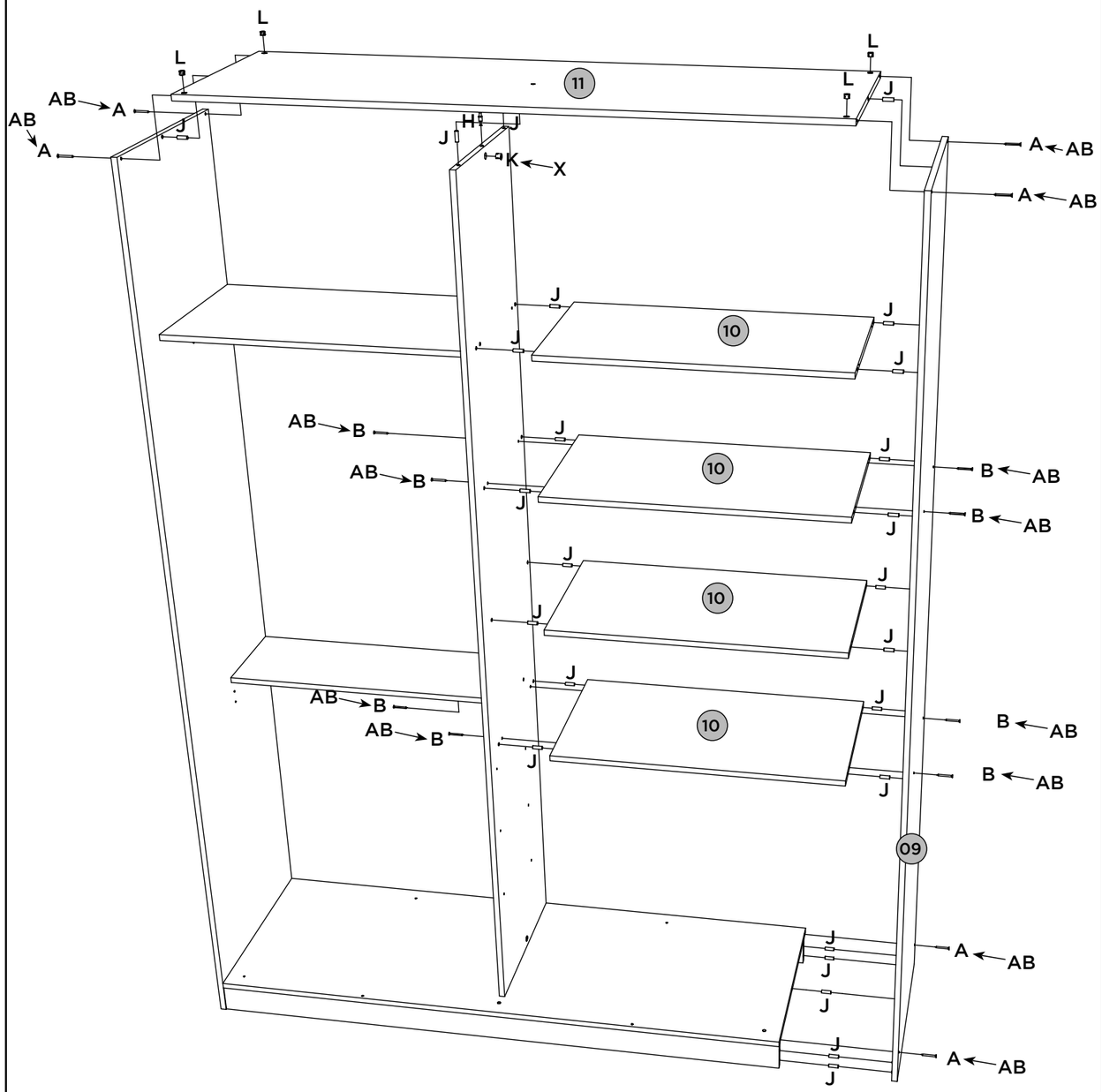

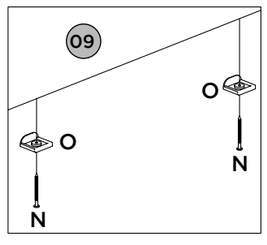

4

Fixar os pregos (M) a uma distância de 100mm de um para outro.

Fijar el clavo (M) a una distancia un 100mm a otro.

Fix the nails (M) at a distance of 100mm from one to another.

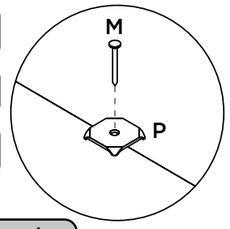

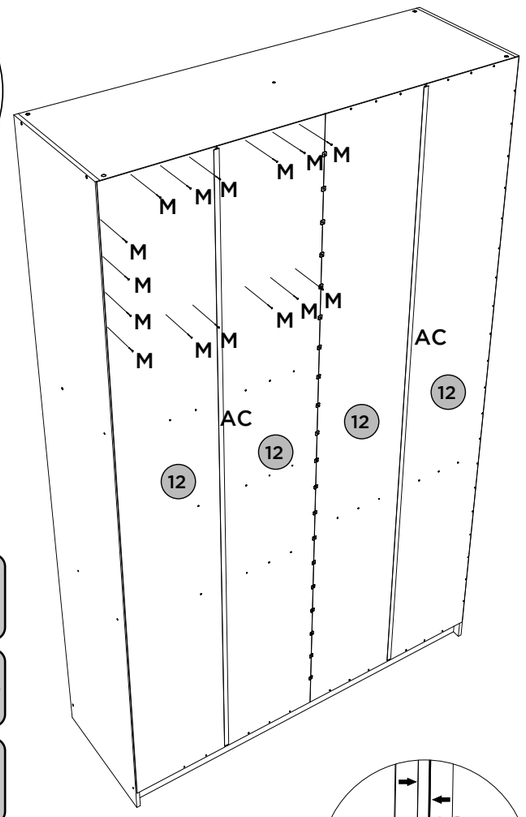

Os freios devem ser encostados a lateral.

Los frenos deben ser apoyados en el lateral.

The brakes should be against the side.

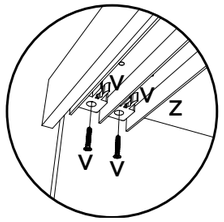

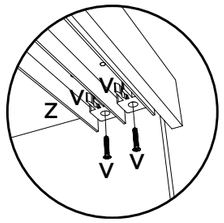

Colocação do freio esq. (V) deve ser colocado no espaço de trás do trilho superior (Z).

Colocación de frenos izq. (V) Debe ser colocado en espacio de nuevo carril superior (Z).

Placing the left brake (V) should be placed in the rear space of the upper rail (Z).

Colocação do freio dir. (V)deve ser colocado no espaço de frente do trilho superior (Z).

Colocación de frenos der. (V) Debe ser colocado en espacio de nuevo carril superior (Z).

Placing the right brake (V) should be placed in the front track of the upper track (Z).

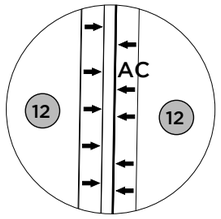

5

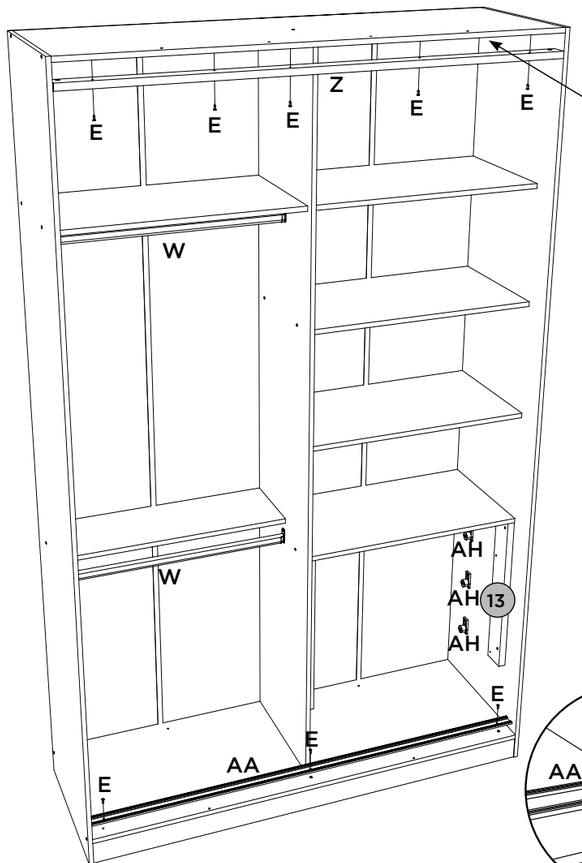

O trilho Superior (Z) deverá ser alinhado com a borda da frente do tampo (11).

El carril superior (Z) debe estar alineado con el borde frontal de la superficie de trabajo (11).

The Top Rail (Z) should be aligned with the front edge of the top (11).

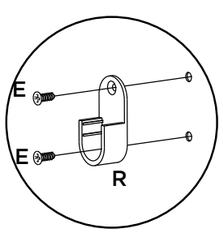

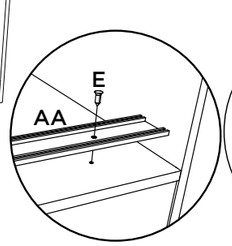

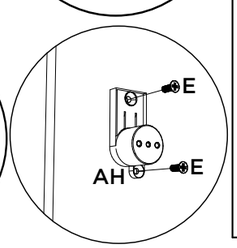

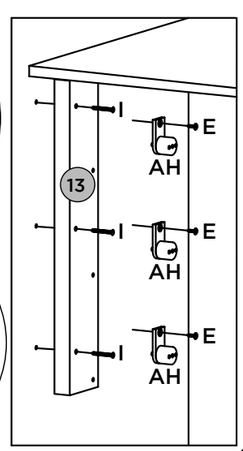

6

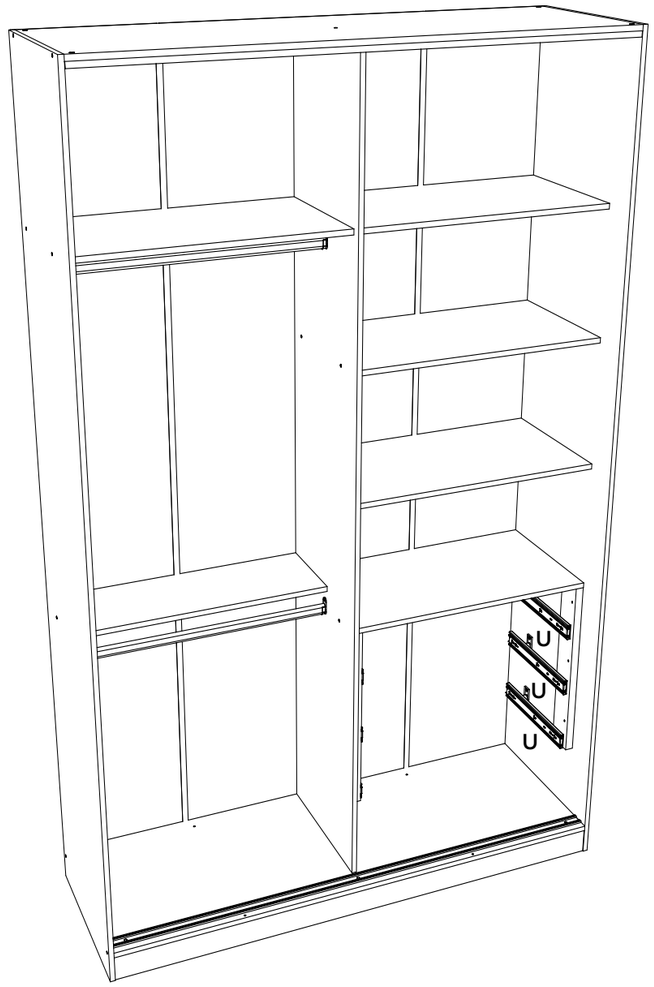

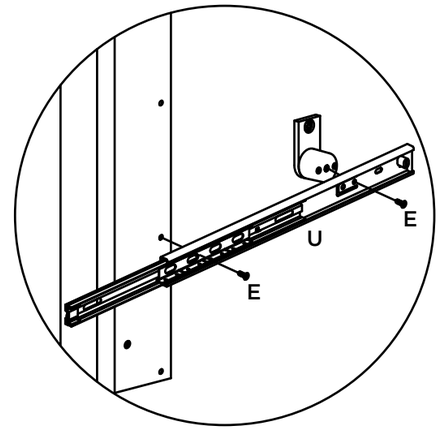

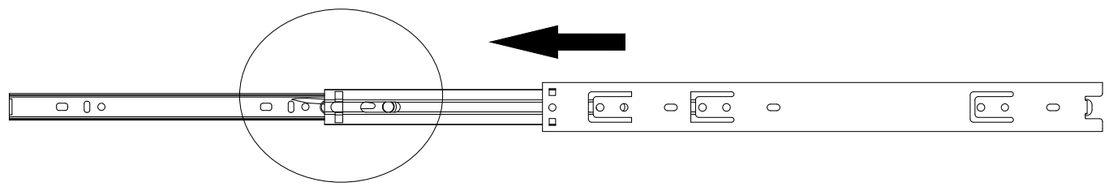

Para a desmontagem da corrediça siga a instrução ao lado.

Para el desmontaje seguimiento de diapositivas la instrucción siguiente a.

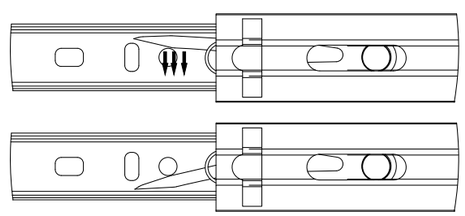

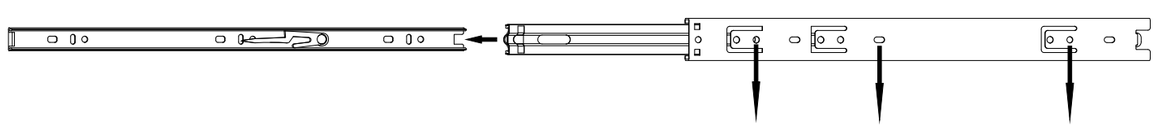

Fixar as corrediças nessas furações

Fijar las diapositivas de estos agujeros