GR ATLANTA

1 PORTA ESPELHADA

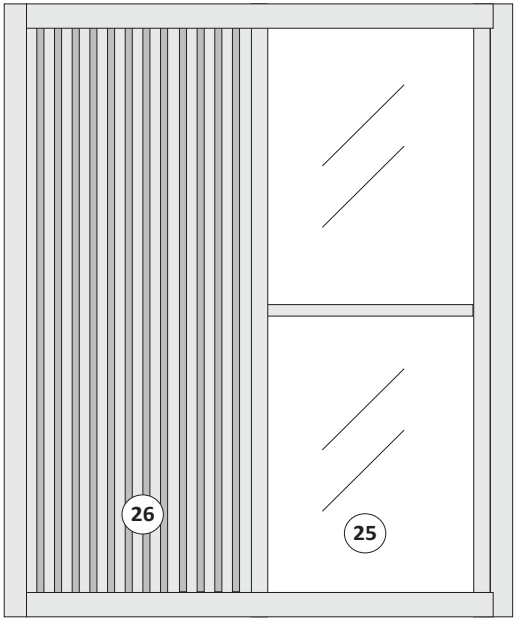

2 PORTAS DE MADEIRA

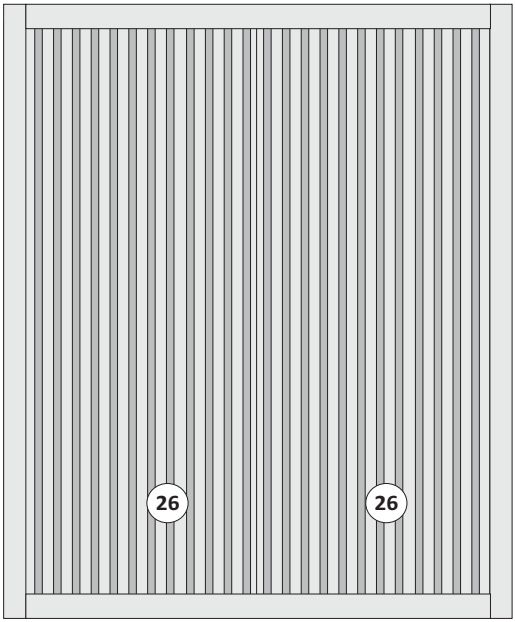

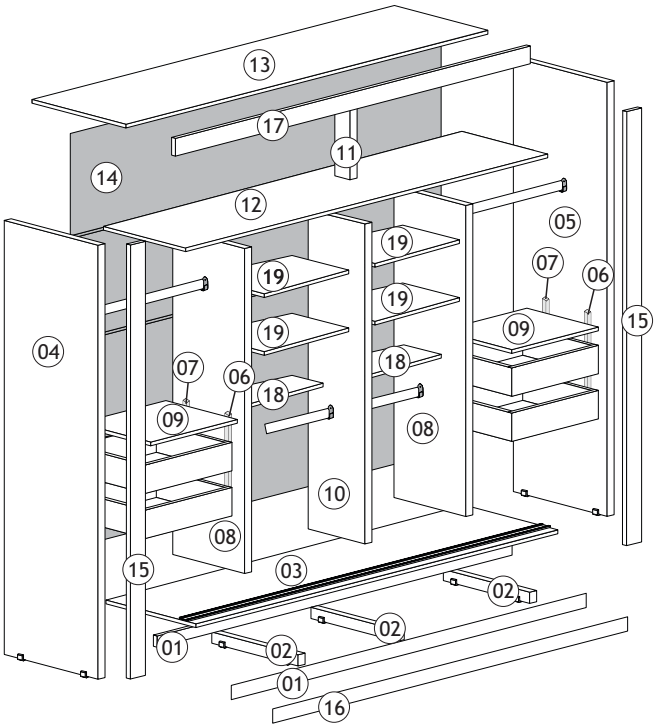

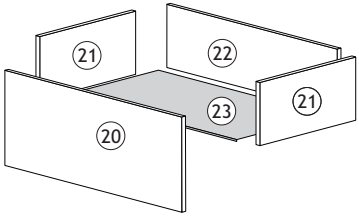

ROUPEIRO VERONA PLUS / ATLANTA

Num.	Cod.	Peças	Mat.	Compr.	Larg.	Esp.	Qtd.	Amendoa/Off White	Brauna/ Off White	Peroba/ Off White	Peroba	Branco Acet.
1	7860	Rodapé Grande	MDF	1950	70	15	2					
2	7861	Rodapé Pequeno	MDF	465	70	15	3					
3	7858	Base Inferior	MDF	1950	495	15	1	42	125	148	148	107
4	7853	Lateral Esquerda	MDF	2180	495	15	1	42	125	148	148	107
5	7852	Lateral Direita	MDF	2180	495	15	1	42	125	148	148	107
6	7870	Distanciador Frontal	MDF	350	35	25	2	42	125	148	148	107
7	7871	Distanciador Traseiro	MDF	350	20	25	2					
8	8689	Divisão Gaveteiro	MDF	1645	415	15	2	42	125	148	148	107
9	7872	Tampo Gaveteiro	MDF	485	413	15	2	42	125	148	148	107
10	8749	Divisão Interna Meio	MDF	1645	415	15	1	42	125	148	148	107
11	7855	Divisão Interna Maleiro	MDF	403	85	15	1	42	125	148	148	107
12	7857	Prateleira Maleiro	MDF	1950	420	12	1	42	125	148	148	107
13	7856	Tampo Superior	MDF	1950	495	15	1	42	125	148	148	107
14	7873	Costa	MDF	1975	518	3	4	42	125	148	148	107
15	7863	Vista Lateral	MDF	2180	57	15	2	42	125	148	148	107
16	7866	Vista Inferior	MDF	1930	85	15	1	42	125	148	148	107
17	7862	Vista Superior	MDF	1930	70	15	1	42	125	148	148	107
18	7867	Preteleira Solta Menor	MDF	468	300	12	1	42	125	148	148	107
19	8688	Prateleira Solta Maior	MDF	468	400	15	4	42	125	148	148	107
20	7868	Frente Gaveta	MDF	450	150	15	4	42	125	148	148	107
21	7864	Lateral Gaveta	MDF	350	115	15	8	42	125	148	148	107
22	7865	Traseiro Gaveta	MDF	405	90	15	4	42	125	148	148	107
23	7874	Fundo Gaveta	MDF	355	415	3	4	42	125	148	148	107
		VERONA COM 02 ESPELHOS										
25	8087	Porta MDF + Espelho	MDF	1014	937	15	4					
		VERONA COM 01 ESPELHO										
24	7869	Porta Verona	MDF	506	937	15	4	136	138	149		107
25	8087	Porta MDF + Espelho	MDF	1014	937	15	2					
		VERONA COM 02 PORTA MADEIRA										
24	7869	Porta Verona	MDF	506	937	15	8	136	138	149		107
		ATLANTA COM 01 ESPELHO										
26	12125	Porta Ripada Atlanta	MDF	2030	992	30	1				148	107
25	8087	Porta MDF + Espelho	MDF	1014	937	15	2					
		ATLANTA COM 02 PORTA MADEIRA										
26	12125	Porta Ripada Atlanta	MDF	2030	992	30	2				148	107

LEGENDA DE COR	
Amendoa	42
Amendoa/Off White	136
Brauna	125
Brauna/Off White	138
Peroba	148
Peroba/Off White	149
Branco Acetinado	107

FERRAGENS ARMÁRIO VERONA PLUS / ATLANTA

COD	LET	DESENHO	QUANT	DESCRIÇÃO	COMP	LARG	ESP	MATERIAL
6432	A	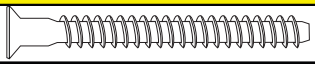	40	PARAFUSO 5 X 40 ESTRUTURAL CHATA	40	5	5	AÇO
2539	B	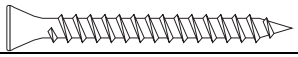	26	PARAFUSO 3,5 X 40 CHATA	3,5	40		AÇO
1249	C	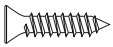	149	PARAFUSO PHILIPS 3,5 X 14 CHATA	14	3,5	3,5	AÇO
9629	F	 USADO NO VERONA	4	PERFIL PUXADOR 2030 MM	2030	38	18	ALUMINIO
7245	G		30	CAVILHA 6 X 30MM	30	6	6	MADEIRA
2596	H		24	PINO PRATELEIRA CINZA	12	6	8	PLÁSTICO
6646	I		130	PARAFUSO PHILIPS 3,5 X 14 FLANGEADO	14	3,5	3,5	AÇO
8161	J		14	CONECTOR DE MONTAGEM	42	20	20	PLÁSTICO
8262	K		1	KIT ROLDANA MOLA 02 PORTA COM FREIO				METAL
	K1		4	ROLDANA INFERIOR	50	33	15	METAL
	K2		4	GUIA SUPERIOR	63	31	12	PLÁSTICO
	K6		4	FREIO	45	30	10	PLÁSTICO
	K4	 USADO NA ROLDANA SUPERIOR E O FREIO	8	PARAFUSO PHILIPS 3 X 16	16	3	3	AÇO
	K7	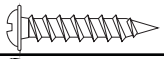 USADO NA ROLDANA INFERIOR	20	PARAFUSO PHILIPS 3,5 X 20	20	3,5	3,5	AÇO
8690	L	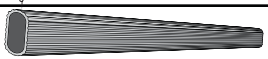	2	CABIDEIRO 472MM	472	30	15	ALUMINIO
6440	M		8	SUPORTE CABIDEIRO	45	20	15	PLÁSTICO
11198	N	 (USADO NA CORREDIÇA)	16	PARAFUSO 5 X 10 CHATA	10	5	5	AÇO
9707	O	 USADO NAS PORTAS COM ESPELHO	32	PARAFUSO 3,5 X 10 FLANGEADO	10	3,5	3,5	AÇO
9658	P		10	SAPATA L CINZA	14	3,5	7	PLÁSTICO
11746	Q		2	TRILHO INFERIOR 01 VIA	1948	22	6	ALUMINIO
11747	X		2	TRILHO SUPERIOR 01 VIA	1948	33	22	PLÁSTICO

FERRAGENS ARMÁRIO VERONA PLUS / ATLANTA

COD	LET	DESENHO	QUANT	DESCRIÇÃO	COMP	LARG	ESP	MATERIAL
89	R		4	CORREDICA TELESCOPICA (PARES)	350	30	15	AÇO
10787	S	01 PT/ESP 	4	PERFIL H ALUMÍNIO	908	15	15	ALUMINIO
		02 PT/ESP 	2					
		02 PT/MAD 	6					
10767	T		42	TAPA FURO	13	13	2	PAPEL
70	U		2	CABIDEIRO 460MM	460	30	15	ALUMINIO
391	V		3	PERFIL H PLÁSTICO PARA COSTAS	1970	20	6	PLÁSTICO
2535	Z		8	CANTONEIRA 4 FUROS	37	15	15	METAL
8252	AB		8	SILICONE ADESIVO 12MM X 2MM	12	12	3	SILICONE
9386	AC		1	SACHE DE COLA DE 10G	20	10	5	COLA
6411	AD		2	CHAPA RETA 2 FUROS	30	10	1	METAL
6429	AE		1	GIZ RETOQUE	15	8	8	CERA
11896	PA		2	PERFIL ANTE EMPENO (ATLANTA 02 PTS RIPADA)	2030	18	18	AÇO
11896	PA		1	PERFIL ANTE EMPENO (ATLANTA 01 ESPELHO)	2030	18	18	AÇO
12014	FA		4	FELTRO ADESIVO REDONDO 12 MM	12	12	2	AÇO

LEGENDA DE CORES			BRANCO ACETINADO	AMENDOA	BRAUNA	PEROBA	OFF WHITE
8161	V	CONECTOR DE MONTAGEM	107	42	125	148	137
10767	X	TAPA FURO	107	42	125	148	137
6429	Z	GIZ RETOQUE	107	42	125	148	137
11896	PA	PERFIL ANTE EMPENO AÇO U				148	137

01 Coloque a Sapata ''L'' no rodapé pequeno nº02. Fixe nos rodapés nº01 e monte a base do armário.

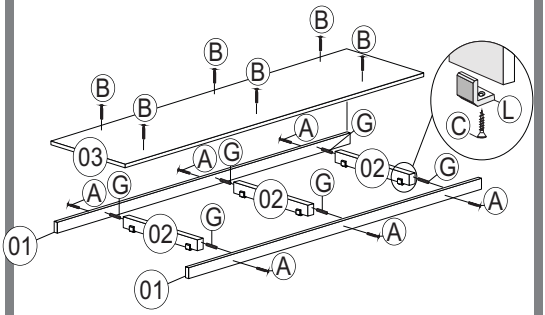

02 Prepare a lateral direita nº05, colocando as sapatas ''L'', os distanciadores (06 e 07) e em seguida as corrediças da gaveta. Depois monte a lateral na base.

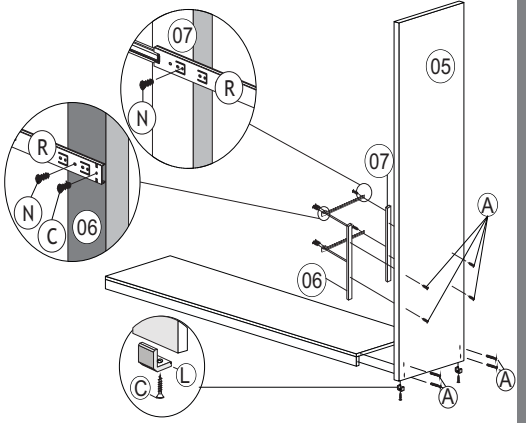

03 Prepare a divisão nº08 do gaveteiro, colocando a corrediça da gaveta. Depois monte-a com seu tampo na base e na lateral Direita.

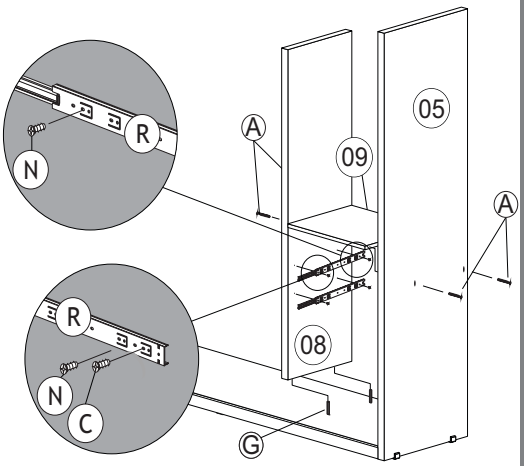

04 Coloque a sapata ''L'' na lateral esquerda nº04, os distanciadores nº06/07 e parafuse as corrediças ''R''. Parafuse a lateral nº04 na base e no tampo da gaveta, como mostra a figura.

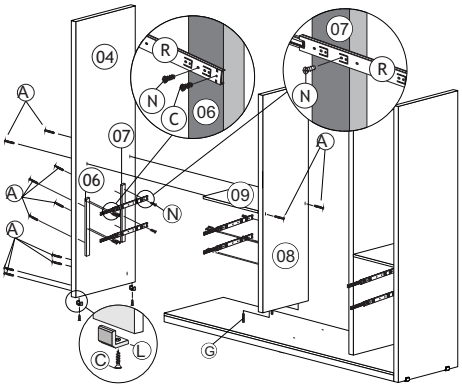

05 Monte primeiramente a divisão do maleiro (11) com o tampo do maleiro (12). Encaixe a divisão nº10 na base nº03. Em seguida monte este conjunto com a divisão do armário (10). Coloque os suportes de cabide ''M'' e os pinos de prateleira ''H''.

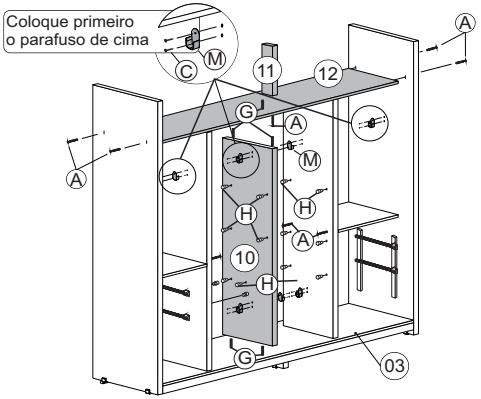

06 Monte o tampo do armário nº13 e coloque as prateleiras nº18 e 19

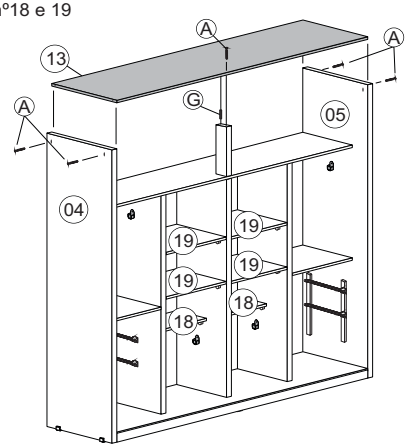

08 Fixe as costas do armário com parafuso ‘’I’’, unindo-as com Perfil H.

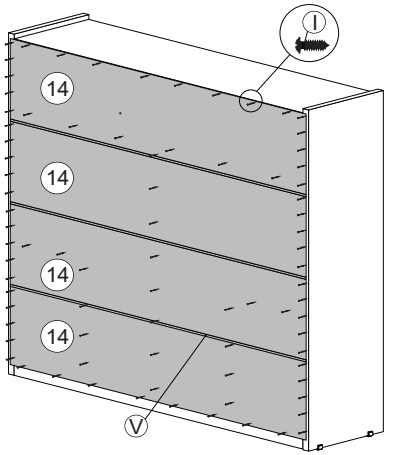

Observação:
As costas deverão ser fixadas de baixo para cima, unidas com o Perfil H

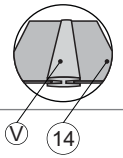

09 Coloque os conectores na vista superior
Observe a posição de montagem na ilustração.

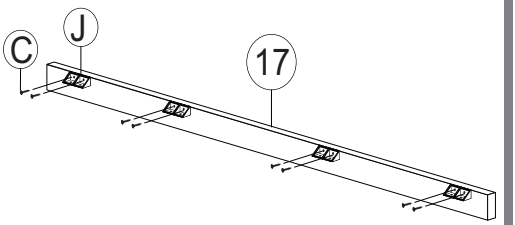

10 Parafuse as vistas laterais (15) nas laterais (04) e (05) utilizando conectores (J) e parafuso (C)
Parafuse a vista superior (17) nas vistas laterais (15) utilizando chapas retas (AD), como mostra o detalhe, alinhando pelo topo.
Parafuse a vista superior (17) no tampo (13) com conectores (J) e parafuso (C)

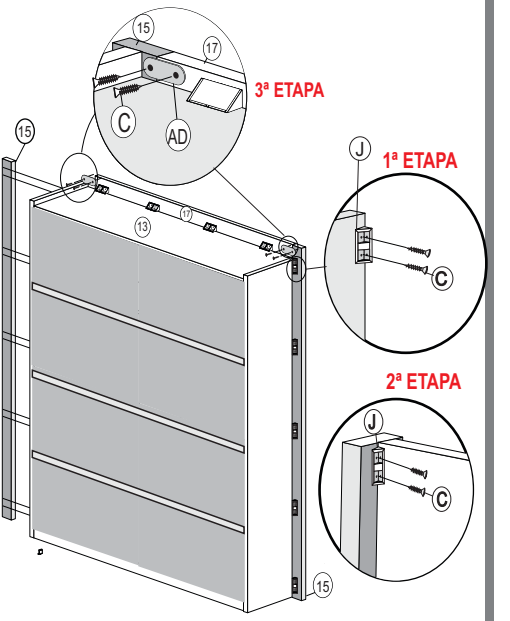

11 Monte a vista inferior nº16 no armário.

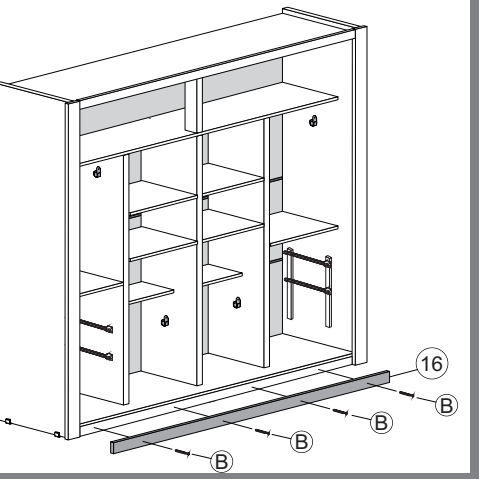

12=FIXAR O TRILHO SUPERIOR (X) NA PRATELEIRA (13) COM PARAFUSO (C)
13=FIXAR O TRILHO INFERIOR (Q) NA PRATELEIRA (03) COM PARAFUSO (C)

FIXAÇÃO DOS TRILHOS PARA ROUPEIRO VERONA



INSTALE O PRIMEIRO TRILHO SUPERIOR ATRÁS DA MOLDURA DO CHAPÉU.

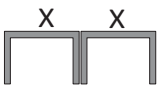

INSTALE O SEGUNDO TRILHO SUPERIOR ENCOSTADO NA PARTE DE TRÁS DO PRIMEIRO.

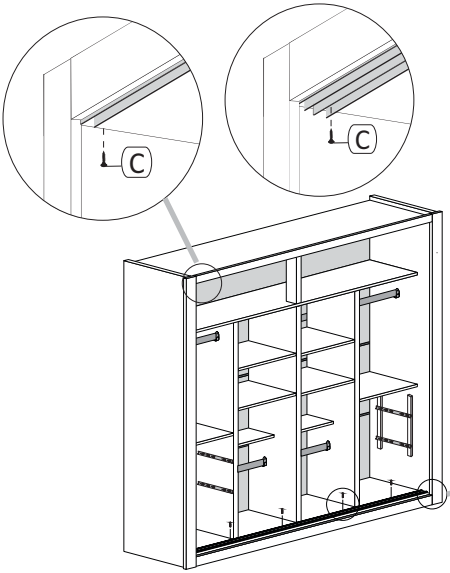



PRIMEIRO TRILHO INFERIOR

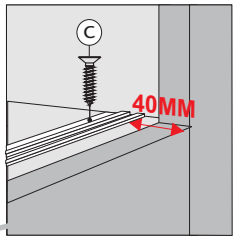

FIXAR 40MM PARA TRÁS DO RODAPÉ



SEGUNDO TRILHO INFERIOR

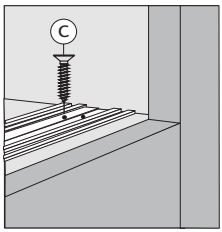

FIXAR O TRILHO DE TRÁS ENCOSTADO NO DA FRENTE

FIXAÇÃO DOS TRILHOS PARA GR ATLANTA



INSTALE O PRIMEIRO TRILHO SUPERIOR 43MM ATRÁS DA MOLDURA DO CHAPÉU.



INSTALE O SEGUNDO TRILHO SUPERIOR ATRÁS DA MOLDURA DO CHAPÉU.

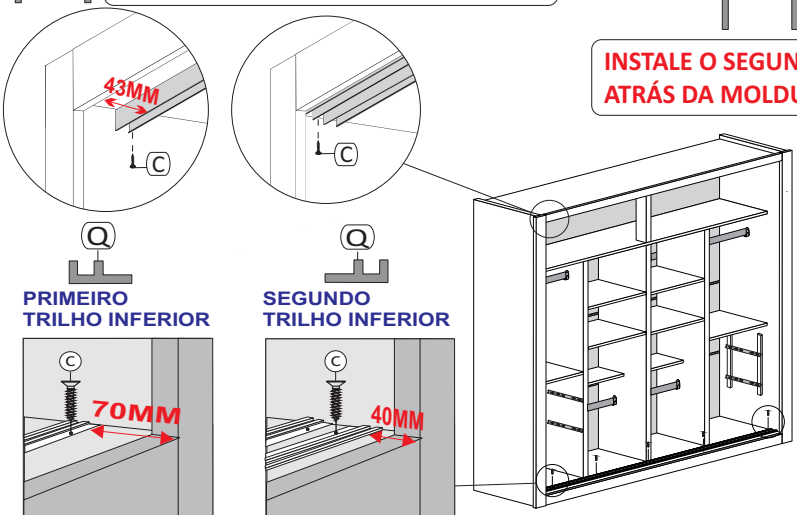

PRIMEIRO TRILHO INFERIOR

FIXAR 70MM PARA TRÁS DO RODAPÉ

SEGUNDO TRILHO INFERIOR

FIXAR 40MM PARA TRÁS DO RODAPÉ

14=FIXE O FREIO (K6) NO TRILHO (X) COM PARAFUSO (K4).
15=COLAR OS TAPA FUROS (T) EM TODAS CABEÇAS DE PARAFUSO NOS EXTERNOS E INTERNOS.COMO MOSTRA O DESENHO A DIREITA.

VERONA
FREIO PARA GUIA SUPERIOR ENCOSTADO NA LATERAL

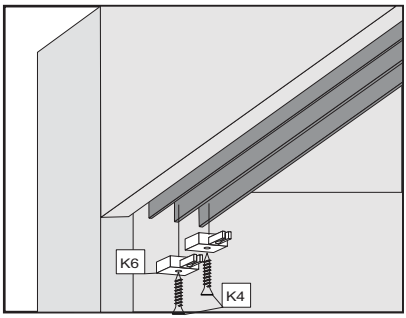

ATLANTA
FREIO PARA GUIA SUPERIOR ENCOSTADO NA LATERAL

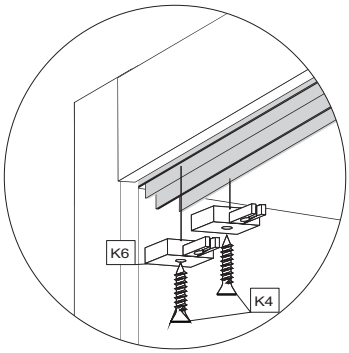

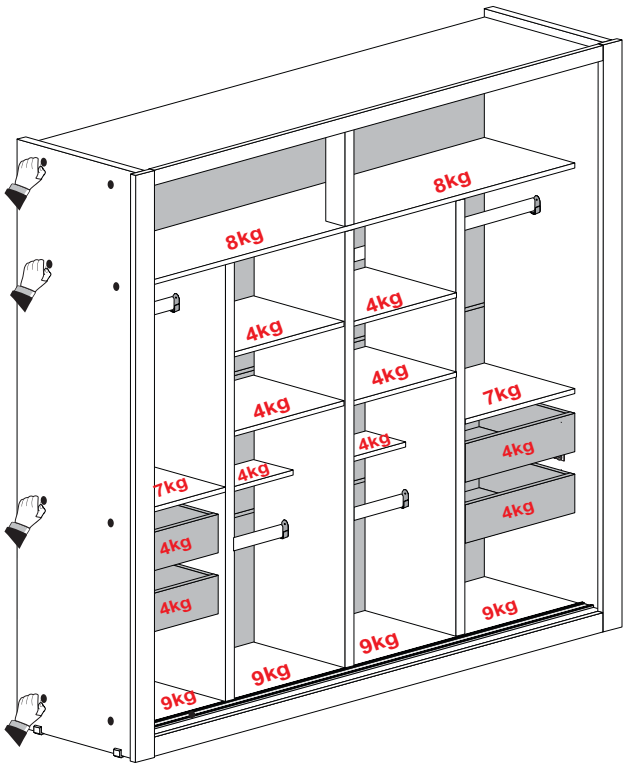

Peso máximo por gaveta e prateleira.

MONTAGEM DA GAVETA

01 Parafuse as cantoneiras nas laterais da gaveta e posicione as cavilhas para unir as laterais com a frente. Utilize cola nas cavilhas.

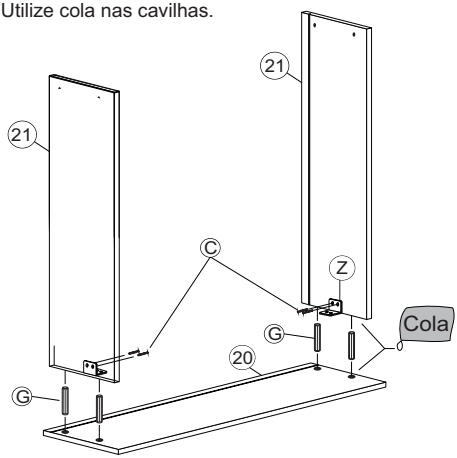

02 Parafuse as cantoneiras na frente da gaveta.

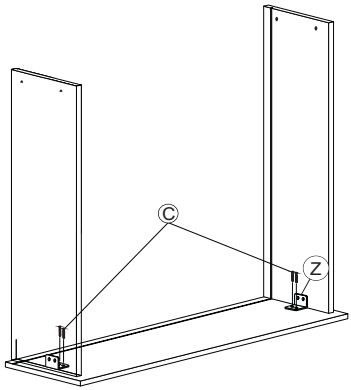

03 Coloque o fundo na gaveta e em seguida parafuse o traseiro da gaveta.

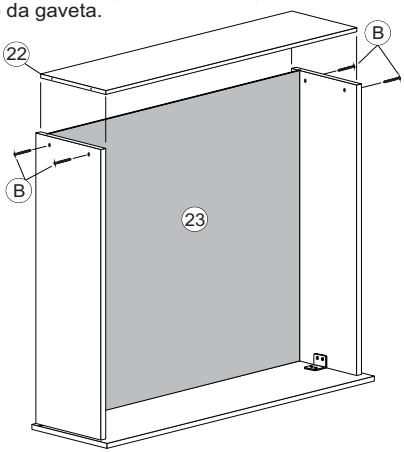

04 Coloque as corrediças na gaveta.
Acerte a corrediça alinhando na parte de baixo da lateral da gaveta e parafuse com parafuso ‘‘C’’ como mostra a figura. Parafuse o fundo com parafuso ‘‘I’’

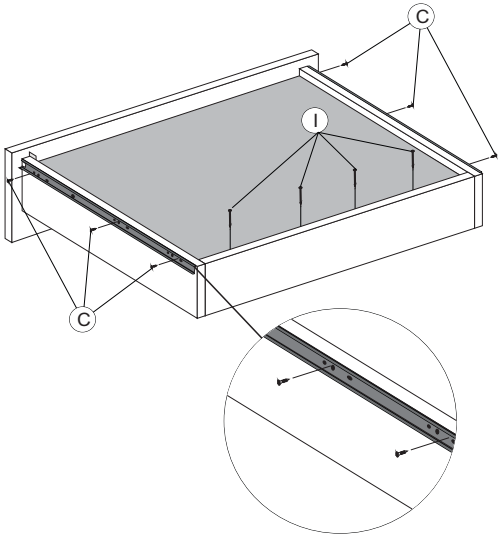

05 Coloque as gavetas no armário.

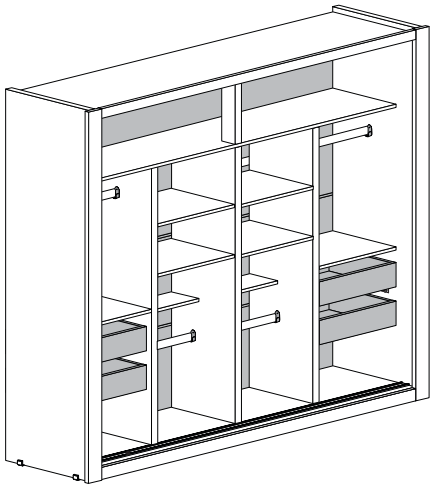

MONTAGEM DA PORTA COM ESPELHO VERONA / ATLANTA

01 Forre o chão com a embalagem e monte as duas partes nº25 acertando a extremidade com o perfil ‘‘F’’ e encaixe o perfil ‘‘S’’

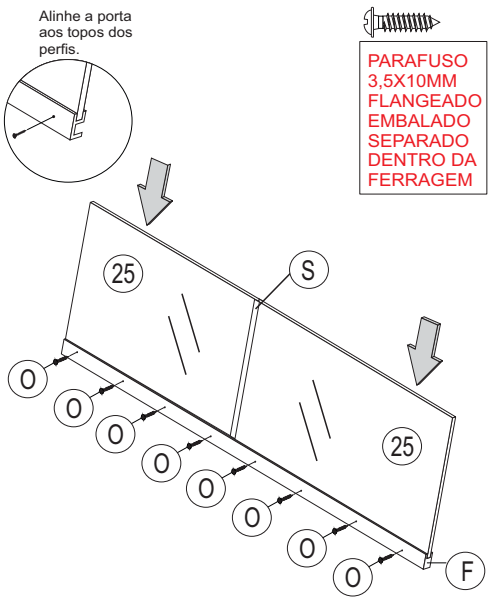

OBS: USAR APENAS PARAFUSO ‘‘O’’. PARA EVITAR DANIFICAR AS OUTRAS PORTAS QUANDO CORRER.

02 Coloque o outro perfil ‘‘F’’, alinhando pelo topo e parafuse.

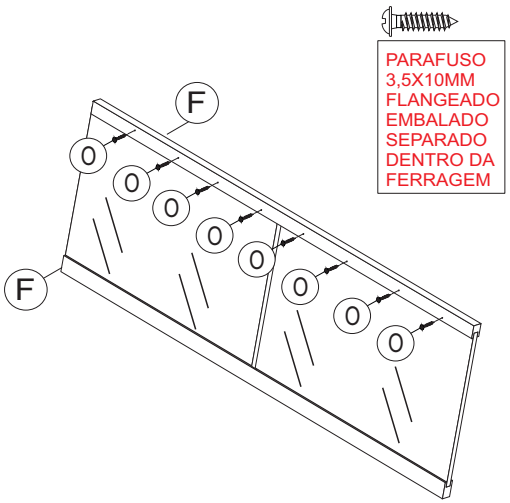

03 Fixar a roldana inferior (K1) com parafuso (K7)

04 Fixar o guia superior (K2) com parafuso (K4)

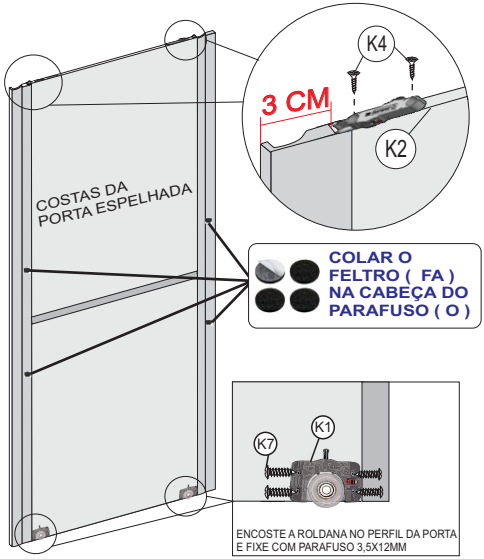

Pode acontecer do piso causar imperfeições no alinhamento das

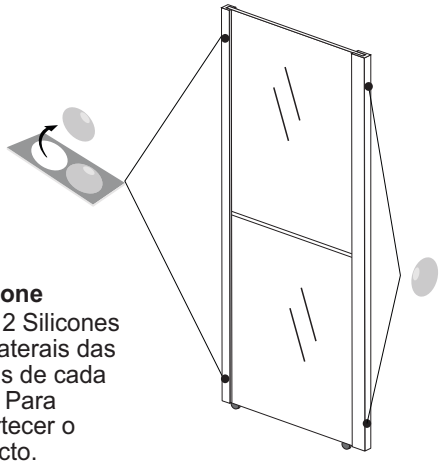

Silicone
Cole 2 Silicones nas laterais das portas de cada lado. Para amortecer o impacto.

ARMÁRIO VERONA - MONTAGEM DA PORTA SEM ESPELHO

01 Monte as duas portas das extremidades nº24 com o perfil ‘‘F’’. E coloque os perfis ‘‘S’’.

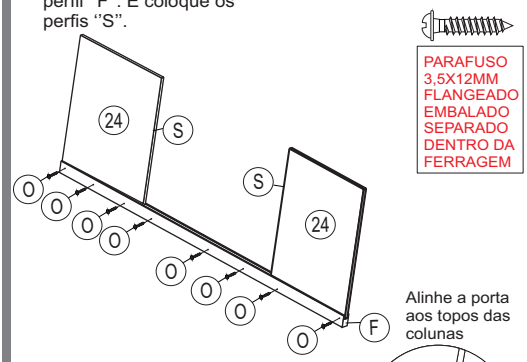

PARAFUSO 3,5X12MM FLANGEADO EMBALADO SEPARADO DENTRO DA FERRAGEM

Alinhe a porta aos topos das colunas

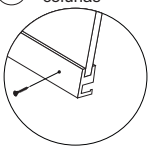

02 Termine a montagem encaixando as outras nº24 e o perfil ‘‘S’’ e parafuse o outro perfil ‘‘F’’.

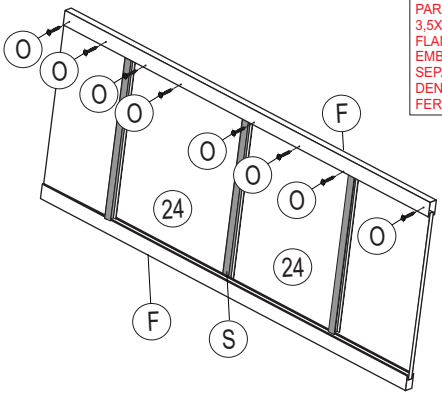

PARAFUSO 3,5X12MM FLANGEADO EMBALADO SEPARADO DENTRO DA FERRAGEM

03 Cole o silicone (AB) na lateral da porta

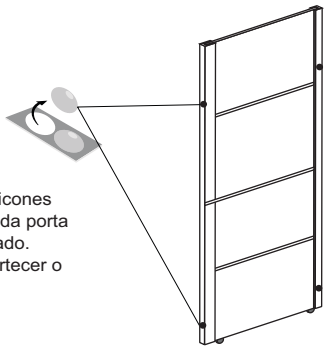

Silicone

Cole 2 Silicones na lateral da porta de cada lado. Para amortecer o impacto.

04 Fixar a roldana inferior (K1) com parafuso (K7)

05 Fixar o guia superior (K2) com parafuso (K4)

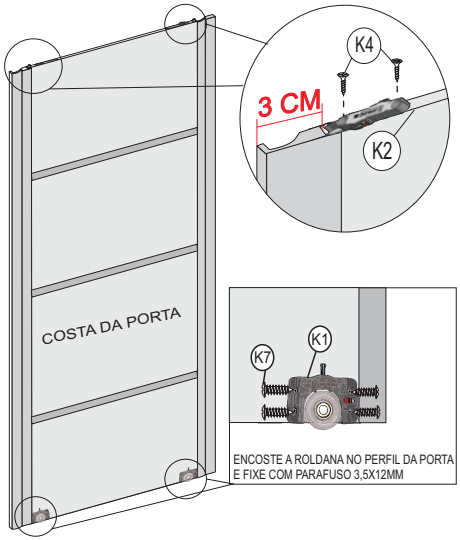

Pode acontecer do piso causar imperfeições no alinhamento das portas. Se isso acontecer, utilize o parafuso regulador da roldana.

06 Coloque as portas encaixando-as primeiramente no trilho superior e depois no trilho inferior. A porta sem espelho no trilho de trás e a porta com espelho no trilho da frente.

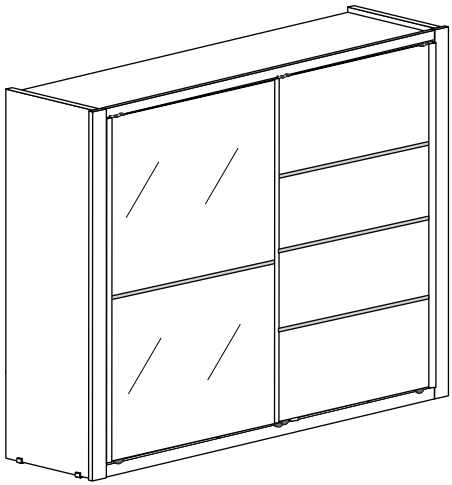

PORTA RIPADA ATLANTA

FIXAR O PERFIL ANTI ENPENO FAZENDO PAR NAS PORTAS LATERAIS

FIXAR O PERFIL (PA) NAS PORTAS LATERAIS (26) COM PARAFUSO (C)

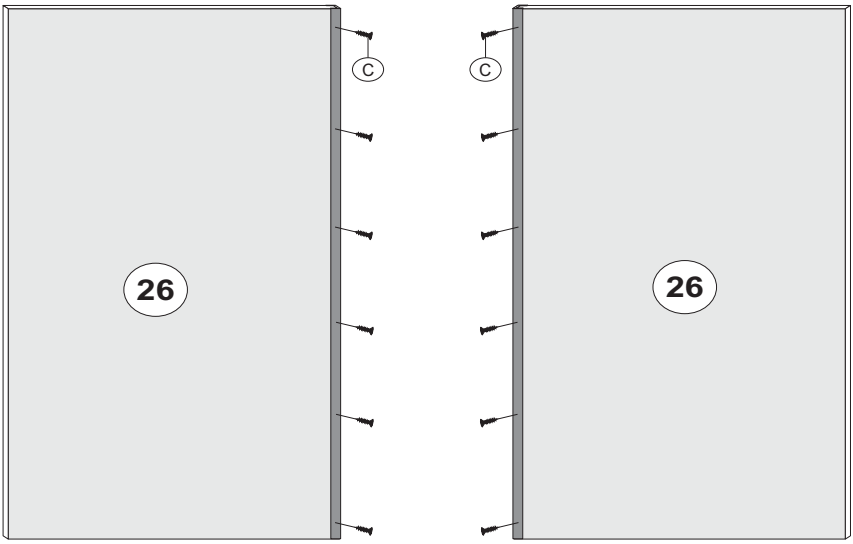

FIXAÇÃO DAS ROLDANAS E GUIAS

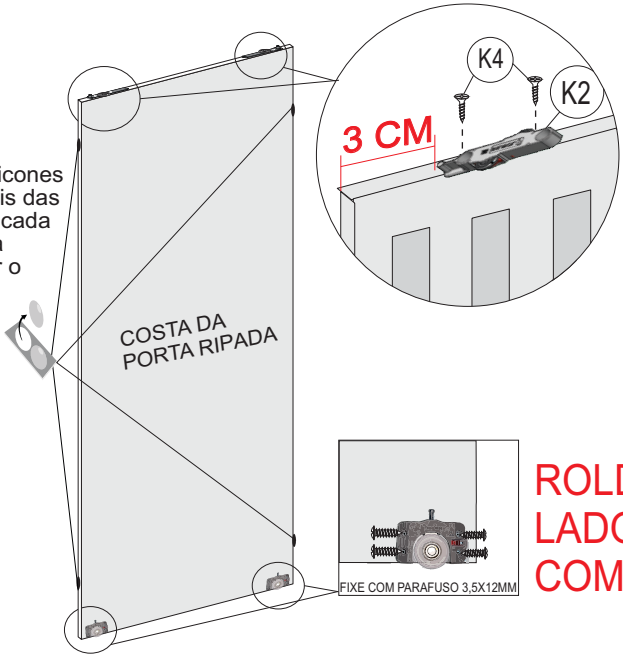

Silicone
Cole 2 Silicones nas laterais das portas de cada lado. Para amortecer o impacto.

GUIA SUPERIOR LADO MAIOR COM 25MM

ROLDANA INFERIOR LADO MENOR COM 10MM

TERMO DE GARANTIA

(Leia com atenção para não perder sua Garantia)

O seu produto Móveis Europa é garantido contra eventuais defeitos de fabricação, pelo prazo de 90 dias, contados a partir da emissão da nota fiscal do lojista ao consumidor.

O PRODUTO TERÁ GARANTIA TÉCNICA DOS LOJISTAS CREDENCIADOS PELA MADEMARCS MÓVEIS LTDA:

A garantia compreende a substituição de peças para a reparação de defeito de fabricação devidamente constatado por técnico indicado pela loja, anotados durante o período de vigência da garantia. Portanto, ao constatar um eventual problema em seu produto, entre imediatamente em contato com a loja ***QUE LHE VENDEU.***

Se constatado um eventual defeito de fabricação, será feita a assistência num prazo previamente acordado entre o **consumidor e o lojista**, com anuência expressa da fábrica.

Eventuais assistências técnicas, de problemas não cobertos pela garantia poderão ser exercidas mediante orçamento previamente discutido e acordado com a loja que lhe vendeu o produto e a fábrica, e neste caso, terá seu custo arcado pelo consumidor.

A GARANTIA LEGAL FICA AUTOMATICAMENTE INVÁLIDA SE:

O uso não for exclusivamente doméstico e para o fim que foi projetado; salvo os projetados e fabricados para outros fins.

Na montagem e instalação, não forem obedecidas as especificações e recomendações do Manual de Instrução de montagem e instalação do produto, tais como: nivelamento do produto, adequação do local para instalação, uso correto dos parafusos e demais componentes de montagem, etc.

O produto tiver recebido maus tratos, descuido ou ainda, sofrido reparos, alterações ou modificações estéticas e/ou funcionais.

Houver sinais de violação da embalagem do produto.

A GARANTIA LEGAL NÃO COBRE:

Danos e/ou defeitos causados em qualquer componente do produto, pelo uso inadequado do mesmo ou por acidentes e ações naturais, ou ainda, provenientes de danos causados por impactos, quedas, etc.

Manchas na pintura causadas por agentes químicos ou abrasivos e/ou produtos de limpeza inadequados.

Danos causados por chuvas, inundações, infiltrações de umidade, exposição inadequada do produto, etc.

Consertos que não sejam realizados pelos técnicos autorizados pela loja.

Danos e/ou defeitos decorrentes da ação de montador ou do consumidor na montagem, desmontagem e remontagem do produto, sem acompanhamento do técnico autorizado pela loja.

Danos e/ou defeitos decorrentes de negligência na montagem do produto em relação ao inserido no Manual de Instruções de montagem.

Danos decorrentes de transporte inadequado, desgaste natural, bem como *excesso de peso sobre o móvel.*

Danos decorrentes do descumprimento das instruções de conservação e limpeza, inseridas abaixo.

Danos causados pela transferência ou venda do produto para terceiros.

Danos causados por insetos, principalmente do tipo cupim.

Peso excessivo nas gavetas -

- O PAR DE CORREDIÇAS TELESCÓPICA (peso MÁXIMO por gaveta 4KG)

SOBRE A MONTAGEM

A forma de montagem do móvel EUROPA deve ser acordada, no momento da aquisícão do mesmo, entre a loja vendedora e o consumidor.

A montagem deve seguir os Manuais de Instruções fornecidos pela fábrica.

A EUROPA não se responsabiliza pelas instalações elétricas, hidráulicas ou outros materiais que venham a ser agregados ao móvel durante ou após a sua instalação.

INSTALAÇÃO, CONSERVAÇÃO E LIMPEZA.

Todo móvel exposto com frequência a agentes naturais tais como sol, maresia, chuva ou umidade, sofre alterações; portanto, escolha com cuidado a localização destinada à instalação do mesmo, evitando a incidência destes agentes naturais sobre o produto.

Este produto deve ser instalado por técnicos capacitados e autorizados pela loja onde foi adquirido, em local apropriado e sobre uma superfície plana (nivelada).

Esse produto deve ser manuseado com cuidado, **não podendo ser arrastado** e evitando esforços excessivos que venham a comprometer as partes destinadas à fixação dos componentes.

Nunca utilize álcool ou materiais abrasivos para limpeza e que possam comprometer a camada de verniz.

Nunca apoiar cigarros acesos sobre o produto.

Não colocar diretamente sobre o móvel, sem um isolante adequado, qualquer recipiente ou objeto com temperatura acima de 40° C.

Utilize para limpeza uma flanela levemente umedecida com água, com exceção dos componentes metálicos e cromados que deverão ser limpos periodicamente com uma flanela levemente umedecida com vaselina pura.

DISPOSIÇÕES GERAIS

Este Termo de Garantia é válido apenas para produtos vendidos e utilizados no território brasileiro.

Consulte a loja onde o seu produto foi adquirido, tendo sempre em mãos o número do lote do produto, **com os respectivos códigos das peças.**

ATENDIMENTO AO CONSUMIDOR:

Tel: 32 3539-2300 - **Home:** www.mademarcs.com.br

End: Rodovia Ubá-Guidoval, km 5,5 Mgt 120 - Zona Rural - Ubá/MG