Manual de Montagem

Loc.	Ferragem/Herrajes/Hardware	Quant.	Desenho
A	Parafuso/Tornillo/Screw 4,0x16 chata	20	
B	Apoio com silicone/Apoyo/Support	04	

*Ferragem padrão para todos os produtos deste manual

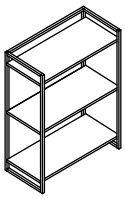

ESTANTE JAMAICA

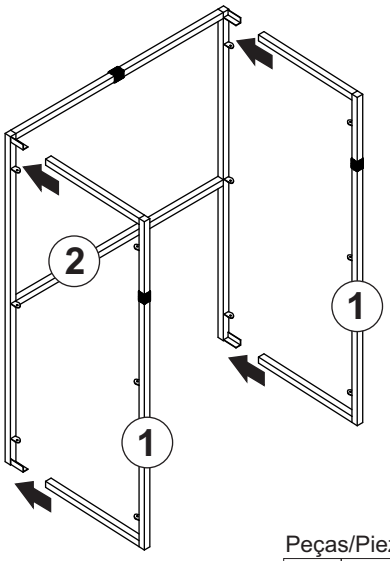

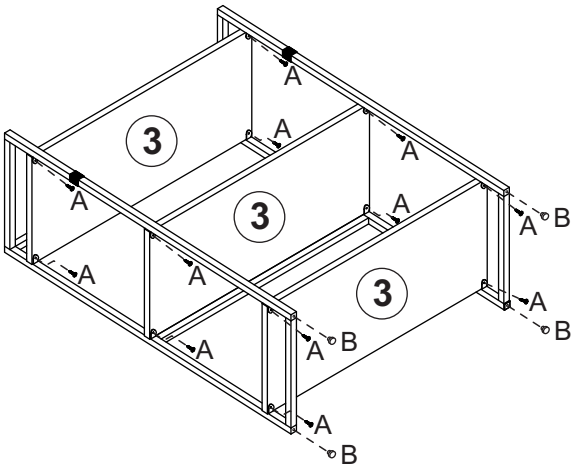

Peças/Piezas/Pieces

Loc.	Descrição Descripción/Description	Qtde.
1	Estrutura lateral Estructura lateral/Side structure	02
2	Estrutura traseira Estructura de atras/Back structure	01
3	Prateleiras Repisa/Shelf	03

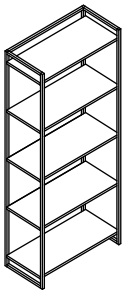

ESTANTE LONDRES

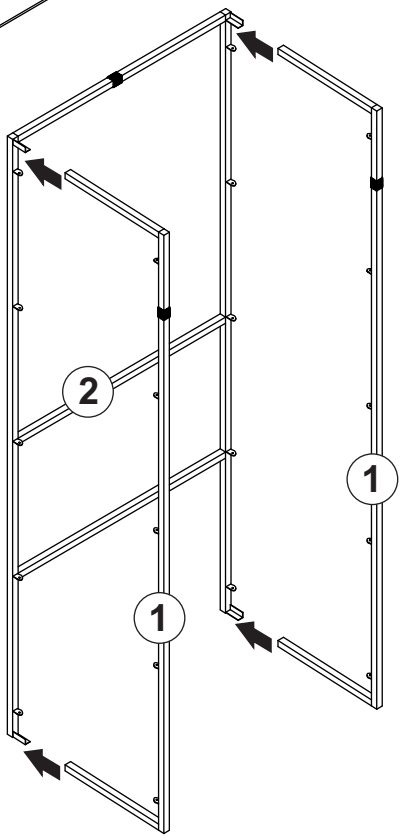

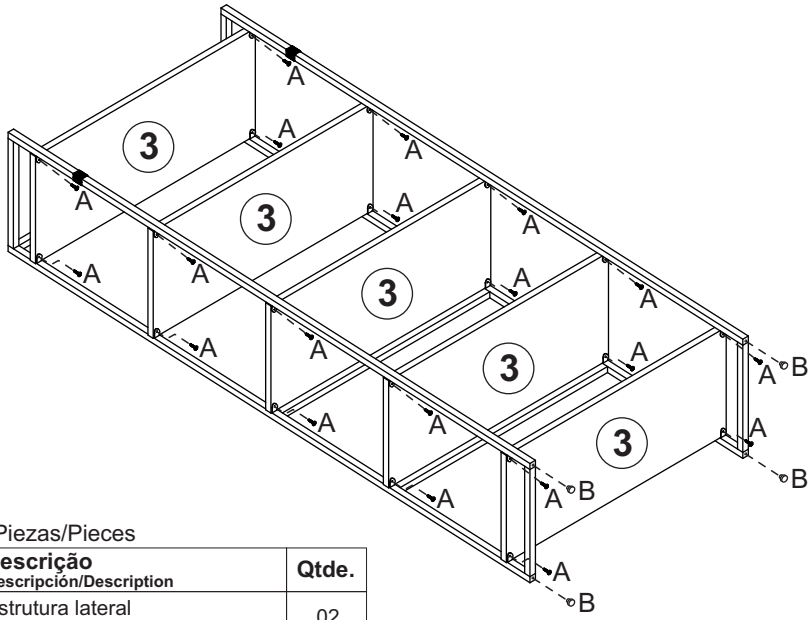

Peças/Piezas/Pieces

Loc.	Descrição Descripción/Description	Qtde.
1	Estrutura lateral Estructura lateral/Side structure	02
2	Estrutura traseira Estructura de atras/Back structure	01
3	Prateleiras Repisa/Shelf	05

CERTIFICADO DE GARANTIA

1. Ler com atenção o manual de montagem que acompanha o produto.

2. A garantia abrange todas as peças, partes e componentes que eventualmente apresentem defeito de fabricação num prazo de 3 meses.

CUIDADOS ESPECIAIS - Limpeza

Estrutura tubular: *Não utilizar produtos abrasivos. Não expor o móvel em áreas externas.*

Tampo de madeira: *Usar pano levemente umedecido com água.*

Móveis Brastubo Ltda - Rua Arlindo Franklin Barbosa, 3065 - B. Pradel - Cx.Postal, 3015 - Fone/Fax: (54) 3454-6499 - 95708-200 - B. Gonçalves -RS - E-mail: brastubo@italnet.com.br